世界的に有名なブランドを創出
国際的に卓越した企業を構築

A Global Famous Brand
An International Excellent Enterprise

蘇州希瑞格機器人科技有限公司
SUZHOU CRG ROBOTICS TECHNOLOGY CO., LTD.
住所：昆山市周市鎮横長径路581号鉱工場科創産業園3号棟
Add:No 3, Yigongchang Technology & Innovation Industrial Park,
NO.581 hengchangjing road, Zhoushi Town, Kunshan, Jiangsu, China
国内業務
連絡先 (Attn): 張小泉
電話 (Mob):+86 18900692139
メールアドレス (Email):timi_zhang@crg-eoat.com
ウェブサイト (Web):https://www.crg-eoat.com
海外業務
連絡先 (Attn):Terry Pan
電話 (Mob):+86 18900692122
メールアドレス (Email):info@crg-eoat.com
ウェブサイト(Web):https://crgeoat.com

武漢易欧特智能製造有限公司
WUHAN EOAT INTELLIGENT MANUFACTURING CO., LTD.
住所：湖北省武漢市東湖新技術開発区黄龍山東路5号
Add:In Fenglian Management Institute,No.5 Huanglong East Road,East Lake
New Technology Development Zone,Wuhan,Hubei China
連絡先 (Attn): 閔氏
電話 (Mob): +86 13477053379/+86 18900692135

CRG寧波事務所
住所：寧波市北仑区小港街道普順路26号1815室
Add:Room 1815, No. 26 ,Pushun Road, Xiaogang street,
Beilun District, Ningbo,China
連絡先 (Attn):陳氏
電話 (Mob):+86 18921977827

CRG東莞事務所
連絡先 (Attn): 駱氏
電話 (Mob):+86 18900691896
連絡先(Attn): 劉氏
電話 (Mob):+86 18900692123

CRG Robo Palm株式会社
〒333－0868
住所：埼玉県川口市芝高木1-22-33
連絡先：曹曦
電話：090-5204-6858
メールアドレス：caoxi@crg.co.jp

製品改良などの理由により、仕様や外観が変更される場合があります。
予告なく変更されることがありますので、あらかじめご了承ください。
All stated here is subject to change without advance notice.

CN(EN)2504

www.crg-eoat.com

CRG

CRG
End-Of-Arm-Tooling
ロボットアームエンドツール - EOAT

5.3

ロボットアームエンドツール
END OF ARM TOOLING
複雑なチャックを簡単に組立
COMPLEX GRIPPER　FLEXIBLE ASSEMBLY

製品カタログ
PRODUCT CATALOGUE

蘇州希瑞格機器人科技有限公司
SUZHOU CRG ROBOTICS TECHNOLOGY CO.,LTD.

COMPANY INTRODUCTION

企業概要

CRGはロボットおよびロボットアームエンドツール（EOAT）の設計、開発、販売、サービスを一体化したハイテク企業です。チャック装置、グリッパー、カット、ツールチェンジャー技術など、多種多様なエンドツールを提供し、自動車、包装、家電、食品、医療、3C業界など幅広い分野で使用されています。モジュール化の理念に基づき、安全で信頼性が高く、シンプルかつ柔軟な製品を提供し、お客様に効果的なソリューションを提案することができます。

CRG is an integrated high-tech enterprise focusing on the design, development, sales and service of end-of-arm tooling (EOAT) for robots and robotic manipulators. The company's products cover many types of end effector components such as quick changer devices, gripper applications, vacuum and cutting technologies, and are widely used in industries such as automobiles, packaging, home appliances, food, healthcare and 3C. With the modular concept, it provides safe, reliable, simple and flexible products and provides effective solutions for customers.

当社について

ABOUT US

革新
INNOVATION

モジュール設計、自由な組立
Modular design,free assembly

技術蓄積
TECHNOLOGY ACCUMULATION

10,000件以上の応用事例
3,000種以上のチャック
部品の供給
10,000+ sets of application cases
3000+ fxture accessories available

安全安心
SAFE AND RELIABLE

品質に優れた工場で
信頼性の高い製品を提供
Quality Factory quality is reliable

企業の発展過程

安定した発展

DEVELOPMENT
HISTORY

2016年

蘇州希瑞格ロボットテクノロジー有限公司設立
Suzhou CRG Robotics Technology Co.,Ltd.was established
中国ハイテク企業認証を取得
Obtained high-tech enterprise certifcation
ISO品質システム認証を取得
Obtained ISO quality system certifcations

2019年

ロボット自動ツールチェンジャー装置発売
Robot automatic quick changer product launch

2023年

EU Ce認証
Obtained European Union CE certifcation
負荷800kgの自動ツールチェンジャー及び
電気統合型クイックカップリングを開発
Automatic quick changer and gas and power quick plug modules with a load of 800kg are introduced

2009年

昆山永邦自動化設備有限公司設立
Kunshan YYB Automation Equipment Co.,Ltd. was established
国際的な先進生産設備を導入し、加工生産ラインを構築
Introduce international advanced production equipment and establish a processing line

2017年

研究開発センターを設立し、実験室を設置
Set up R & D center and laboratory
海外代理店を設立
Establish overseas agents

2020年

蘇州希埃姆智能製造有限公司を投資設立
Invested in Suzhou Xiaimu Intelligent Manufacturing Co.,Ltd
武漢易欧特智能製造有限公司を投資設立
Invested in the establishment of Wuhan EOAT Intelligent Manufacturing Co.,LTD
寧波事務所を設立
Set up Ningbo Office

2022年

青島事務所、蕪湖事務所、東莞事務所を設立
Set up Qingdao, Wuhu, Dongguan offices
生産ラインの自動化·スマート化
アップグレードにより生産能力向上
Automate and intelligently upgrade the production line,and increase production capacity

企業文化

CORPORATE CULTURE

発展ミッション / Mission

お客様に効果的なソリューションを提供し、共創！ウィンウィン！共有！

To provide customers with efective solutions and create together! Win win! Share!

企業ビジョン / Vision

世界的に有名なブランドを創り、国際的な卓越した企業を構築！

A global famous brand an international excellent enterprise !

経営理念 / Operation Concept

簡単なことを繰り返し行い、繰り返すことを心を込めてる！

Repeating simple things,Repeating what you do attentively!

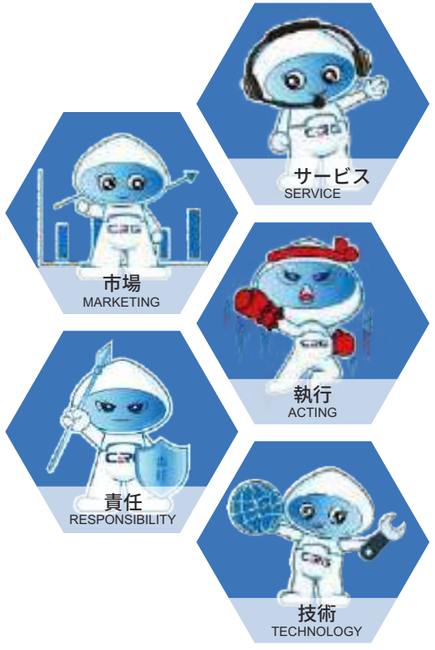

サービス重視、お客様第一

Service in hand customer in heart

未来を見据えた鋭い洞察力

Start from future with sensative mind.

使命感を持って全力で取り組む

Do all best to achieve target.

チームワークで困難に直面

Work together and never give up.

常に挑戦、大胆に変革

Think out of box and open to any possibilities.

BUSINESS SCOPE

業務範囲

中国に根ざし 世界にサービスを提供

Base in China　Service　the world

CRGの業務はロボット統合応用自動化設備とロボットアームエンドツールをカバーし、製品は世界100以上の国と地域に輸出されています。

CRG's business covers robot integration applications, automation equipment and robot end tools, and its products are exported to more than 100 countries and regions around the world.

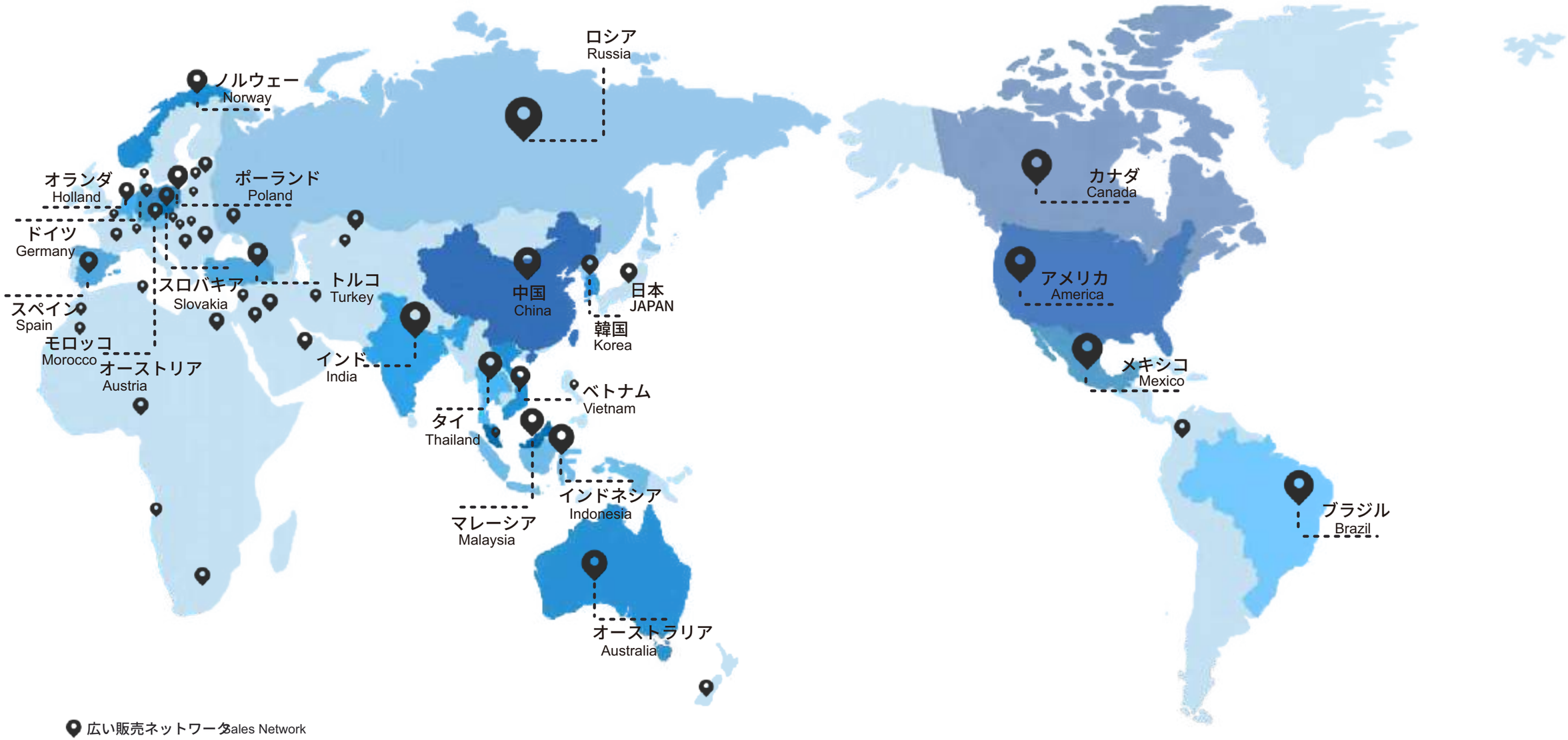

自動車Aピラー取り出し治具事例
Automotive A-pillar take out fixture case

製品説明：

1.事例で展示した製品は1型2穴、4つのランナーです。
2.事例で展示した製品は主に真空吸着で製品を取り出し、GR20シリーズのゲートチャックでランナーを取り出します。

Product description:
1. Case display products for one mold with two cavities, four sprue.
2. The products displayed in the case mainly use vacuum adsorption products, GR20 series sprue gripper to take out the sprue.

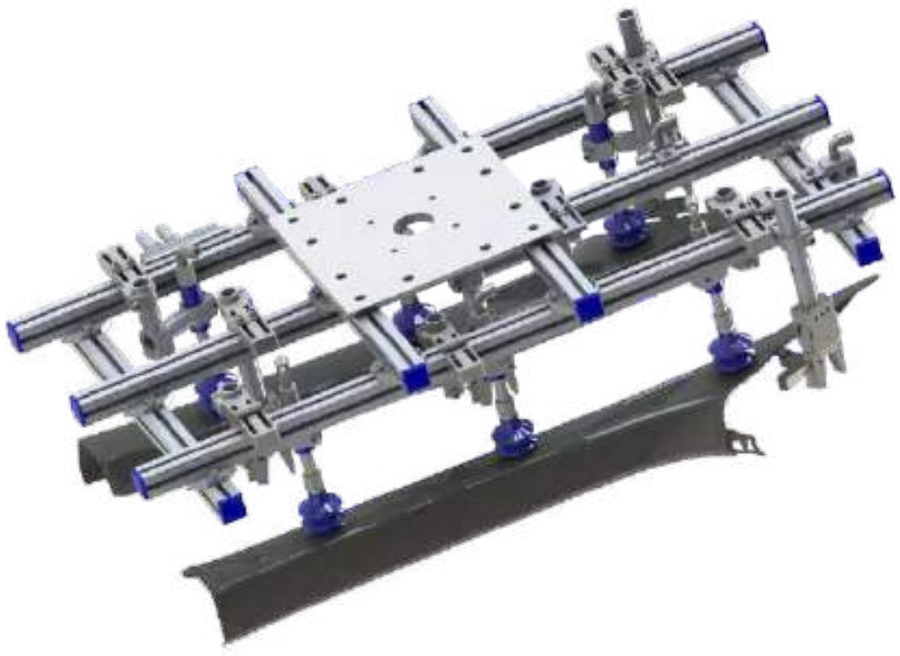

自動車Bピラー取り出し不織布治具事例
Automotive B-Pillar removal cloth fixture case

製品説明：

1.事例で展示した製品は1型2穴で、ランナーはありません。
2.事例で展示した製品は真空吸着で取り出し、不織布はGNニードルグリッパーで埋め込まれています。
3.事例で展示した治具は方形手動ツールチェンジャーを使用し、迅速な交換を実現しています。

Product description:
1.Case display products for one mold with two cavities,no sprue.
2.The products displayed in the case are taken out by vacuum adsorption,and the non-woven fabric is embedded by GN needle claw.
3.The case shows that the fixture uses a manual insert plate quick changer to achieve the purpose of quick changer.

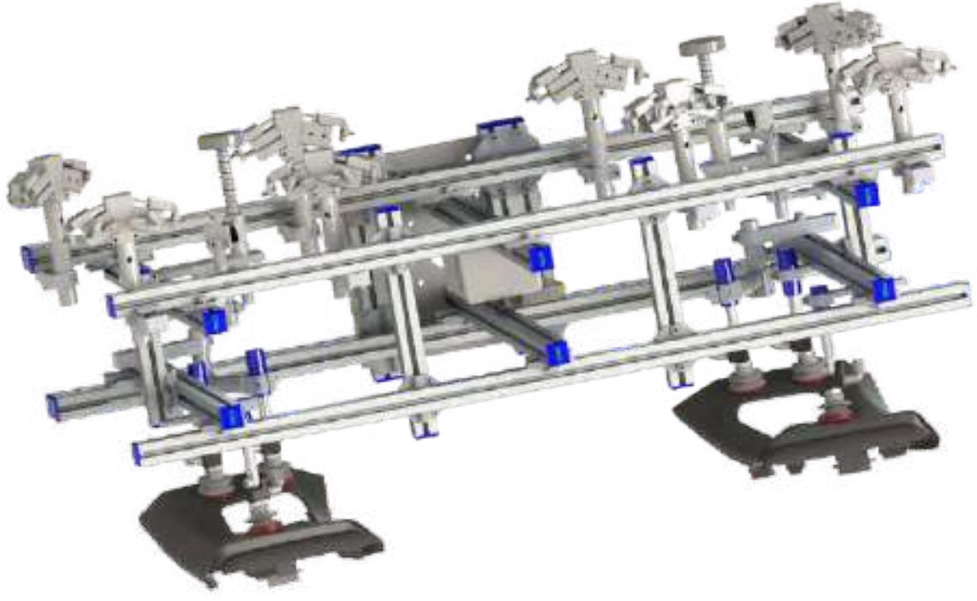

自動車CDピラー手動不織布+取り出し治具事例

Automotive CD pillar manually hanging cloth & take out fixture case

製品説明 :

1.事例で展示した製品は1型4穴で、ランナーはありません。
2.事例で展示した製品は主に真空吸着で取り出し、クロスハンガーにはGNS手動ハンガーニードルグリッパーを使用します。
3.事例で展示した治具はQCAツールチェンジャーを使用し、治具の全自動交換を実現っしています。

Product description:
1.Case product display as one mold with four cavities,no sprue.
2.The products displayed in the case are mainly taken out by vacuum adsorption,and the hanging cloth is hung by GNS manual needle claw.
3.The case shows that the fixture uses QCA quick changer, which can realize the automatic replacement of the fixture

自動車CDピラー取り出し治具事例

Automotive CD pillar take out fixture case

製品説明:

1.事例で展示した製品は1型4穴で、ランナーはありません。
2.事例で展示した製品は主に真空吸着で取り出します。
3.事例で展示した治具は方形手動ツールチェンジャーを使用し、迅速な交換を実現しています。

Product description:
1.The case shows that the product is one mold with four cavities and no sprue.
2.The products displayed in the case mainly use vacuum adsorption products.
3.The case shows that the fixture uses a square manual quick changer to achieve the purpose of quick changer.

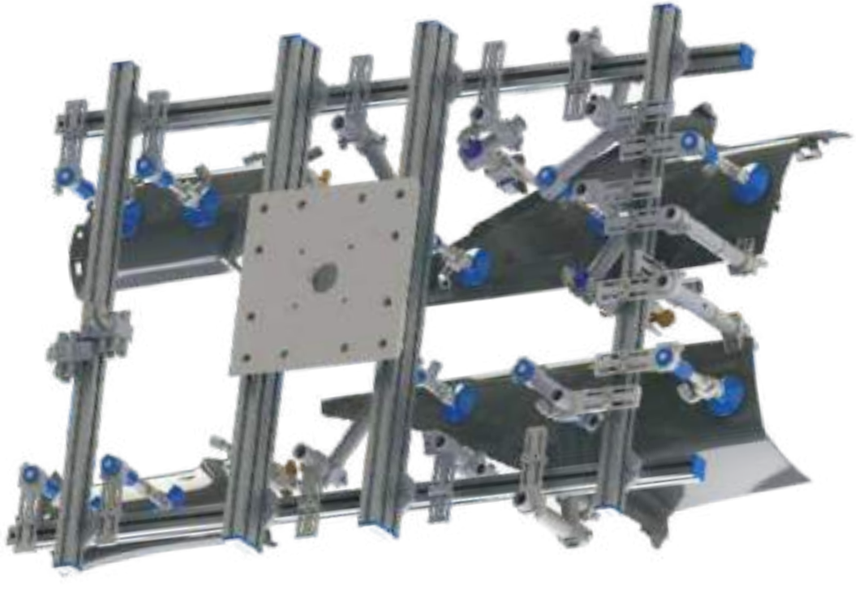

自動車センターグリル取り出し治具事例
Automotive center grill take out fixture case

製品説明:

1.事例で展示した製品は1型1穴で、ランナーはありません。
2.事例で展示した製品は主にプッシュ吸着で取り出し、補助的にエアフィンガーグリッパーを使用します。
3.事例で展示した治具は方形手動ツールチェンジャーを使用し、迅速な交換を実現しています。

Product description:
1.Case show product for one mold with one cavity,no sprue.
2.The products displayed in the case mainly use the introduction of adsorption, pneumatic fnger-assisted extraction method.
3.The case shows that the fixture uses a square manual quick changer to achieve the purpose of quick changer.

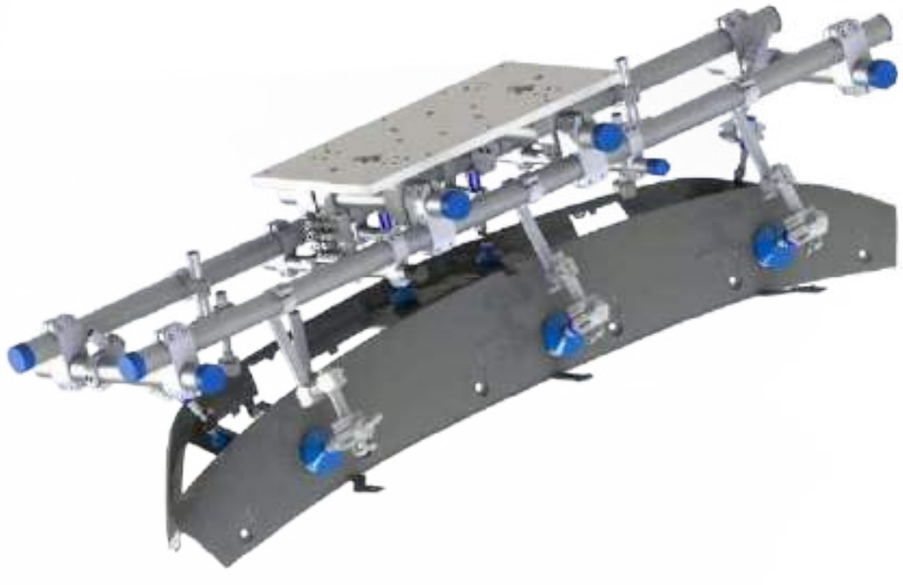

自動車デフロスターグリル取り出し治具事例
Automotive defroster grille take out fixture case

製品説明:

1.事例で展示した製品は1型1穴で、ランナーはありません。
2.事例で展示した製品は主にフィンガーグリッパーで取り出し、補助的に真空吸着を使用します。
3.事例で展示した治具は自動ツールチェンジャーを使用し、迅速な交換を実現しています。

Product description:
1.The case shows that the product is one mold with one cavity,no sprue.
2.The products displayed in the case mainly use the finger gripper,vacuum adsorption as a supplementary way to remove.
3.The case shows that the fixture uses automatic quick changer to achieve the purpose of quick changer.

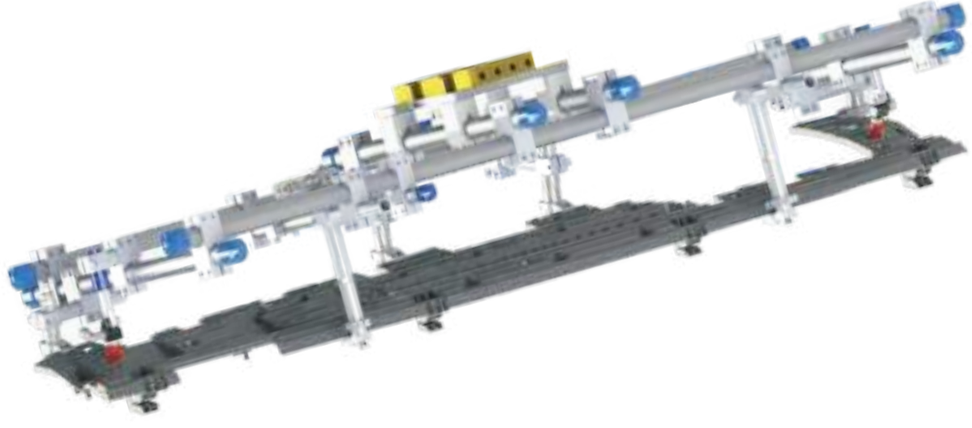

自動車フロントバンパー下部グリル取り出し治具事例
Automobile front bumper lower grill removal fixture case

製品説明:

1.事例で展示した製品は1型2穴、6つのランナーです。
2.事例で展示した製品は主にフィンガーグリッパーで取り出し、補助的に真空吸着を使用します。

Product description:
1.The case shows that the product is a mold with two cavities and six sprue.
2.The products shown in the case are mainly took out by finger-operating, supplemented by vacuum adsorption.

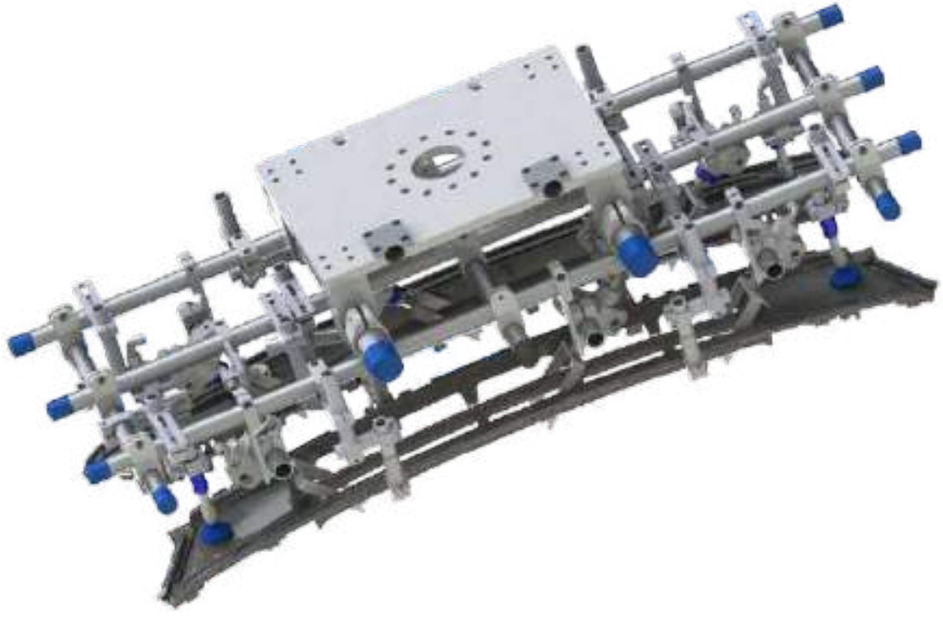

自動車フロントバンパー下部グリル取り出し治具事例
Automobile front bumper lower grill removal fixture case

製品説明:

1.事例で展示した製品は1型1穴で、ランナーはありません。
2.事例で展示した製品は主にフィンガーグリッパーで取り出し、補助的に真空吸着を使用します。
3.事例で展示した治具はQC手動ツールチェンジャーを使用し、迅速な交換を実現しています。

Product description:
1.Case show product for one mold with one cavity,no sprue.
2.The products displayed in the case mainly use the finger gripper,vacuum adsorption as a supplementary way to remove.
3.The case shows that the fixture uses QC manual quick changer to achieve the purpose of quick replacement.

自動車フロントバンパー左右下部グリル取り出し治具事例

Automobile front bumper left and right lower grill removal fixture case

製品説明:

1.事例で展示した製品は1型2穴で、ランナーはありません。
2.事例で展示した製品は主にフィンガーグリッパーで取り出し、補助的に真空吸着を使用します。
3.事例で展示した治具は自動ツールチェンジャーを使用し、迅速な交換を実現しています。

Product description:
1.The case shows that the product is one mold with two cavities and no sprue.
2.The products displayed in the case mainly use the finger gripper,vacuum adsorption as a supplementary way to remove.
2.The case shows that the fixture uses automatic quick changer to achieve the purpose of quick changer.

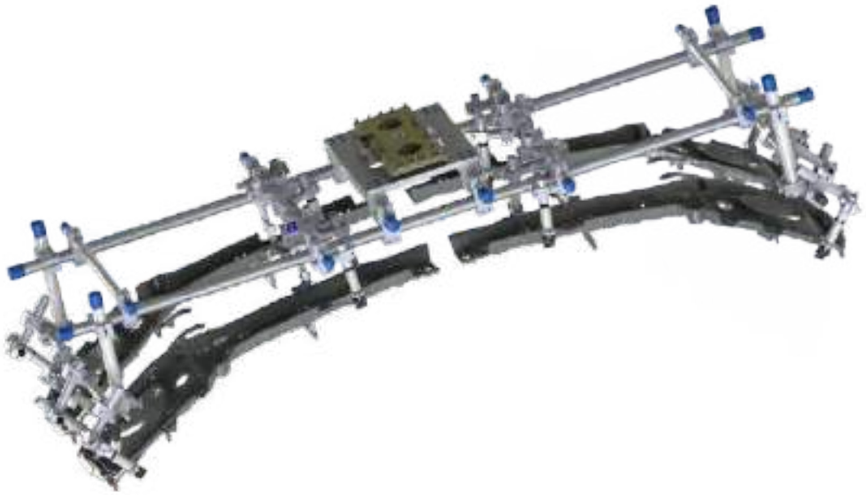

自動車両ドアパネル取り出し治具事例

Automotive double door panel removal fixture case

製品説明:

1.事例で展示した製品は1型2穴、8つのランナーです。
2.事例で展示した製品は主に真空吸着で取り出し、補助的にフィンガーグリッパーを使用し、GRTシリーズのゲートチャックでランナーを取り出します。
3.事例で展示した治具はQC手動ツールチェンジャーを使用し、迅速な交換を実現しています。

Product description:
1.The case shows that the product is one mold with two cavities and eight sprue.
2.The products displayed in the case mainly use vacuum adsorption, finger gripper extraction method,GRT series sprue gripper to remove the sprues.
3.The case shows that the fixture uses QC manual quick changer to achieve the purpose of quick replacement.

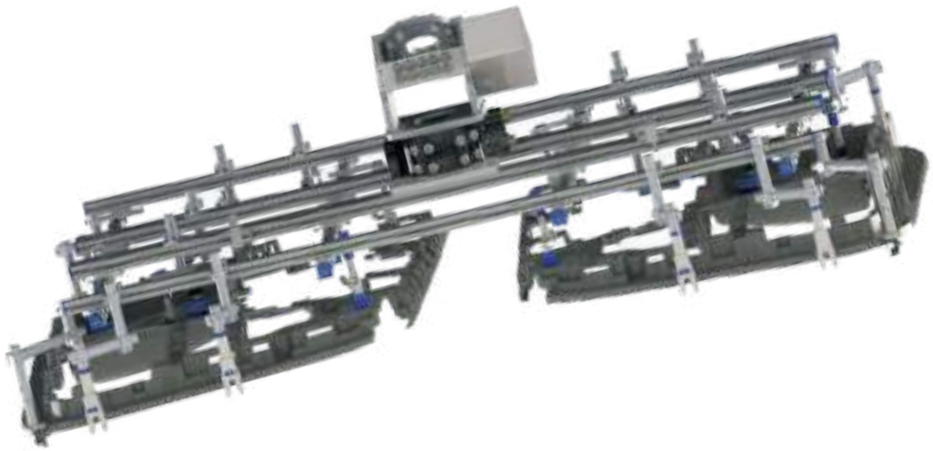

フロントドアロボットアームインサート治具事例
Front door manipulator insert fixture cace

製品説明:

1.事例で展示した製品は1型1穴、7つのランナーです。
2.事例で展示した製品は主に真空吸着で取り出し、補助的にフィンガーグリッパーを使用し、GRTシリーズのゲートチャックでランナーを取り出します。
3.事例で展示した治具は自動ツールチェンジャーを使用し、迅速な交換を実現しています。

Product description:
1.Case show products for one mold,one cavity,seven sprue.
2.The products displayed in the case mainly use vacuum adsorption,finger gripper extraction method,GRT series sprue gripper to remove the sprue.
3.The case shows that the fixture uses automatic quick changer to achieve the purpose of quick changer.

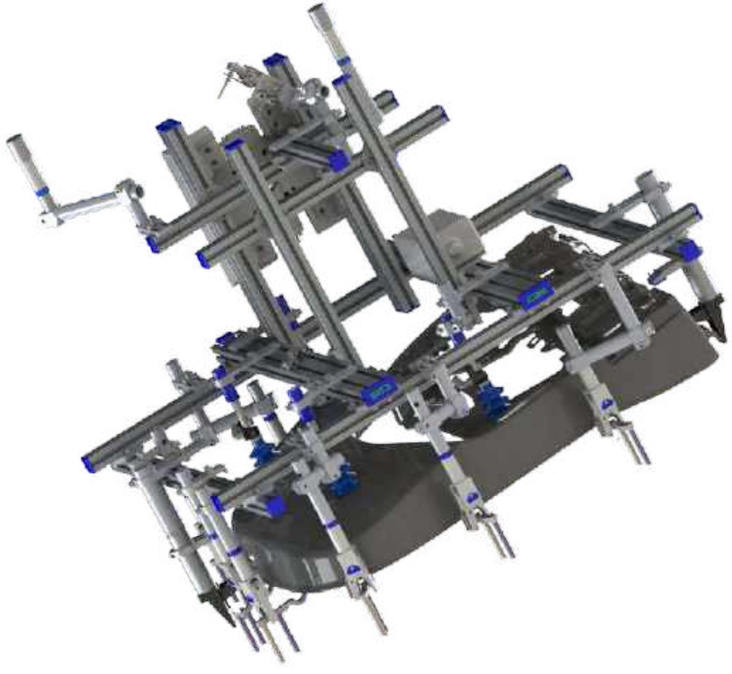

バンパー固定型取り出し治具事例
Bumper mold removal fixture case

製品説明:

1.事例で展示した製品は1型1穴で、ランナーはありません。
2.事例で展示した製品は主にクリップで取り出し、補助的に真空吸着を使用します。
3.事例は固定型取り出しで、一般的な可動型取り出しよりも難易度が高い作業です。

Product description:
1.Case show product for one mold with one cavity, no sprue.
2.The products displayed in the case are mainly extracted by means of strong clamping and vacuum adsorption.
3.The case is a fixed-mold pickup, which is more difficult than moving-mold pickup.

自動車リアバンパー上本体取り出し治具事例
Automobile rear bumper body removal fixture case

製品説明:

1.事例で展示した製品は1型1穴で、ランナーはありません。
2.事例で展示した製品は主に吸着組み合わせ+真空吸着組み合わせの取り出し方式を使用します。
3.事例で展示した治具はQCA自動ツールチェンジャーを使用し、迅速な交換を実現しています。

Product description:
1.Case show product for one mold with one cavity,no sprue.
2.The products displayed in the case mainly adopt the extraction method of pushing adsorption combination & vacuum adsorption combination.
3.The case shows that the fixture uses automatic quick changer to achieve the purpose of QCA quick changer.

ダッシュボード本体取り出し治具事例
Instrument panel body removal fixture case

製品説明:

1.事例で展示した製品は1型2穴、10のランナーです。
2.事例で展示した製品は主にフィンガーグリッパー＋吸着の取り出し方式を使用し、GRTシリーズのゲートチャックでゲートを取り出します。
3.事例で展示した治具はQCA自動ツールチェンジャーを使用し、迅速な交換を実現しています。

Product description:
1.The case shows that the product is one mold with two cavities and ten sprue.
2.The products displayed in the case mainly adopt the extraction method of fnger gripper & push adsorption,and the GRT series sprue gripper takes out the sprue.
3.The case shows that the fixture uses automatic quick changer to achieve the purpose of QCA quick changer.

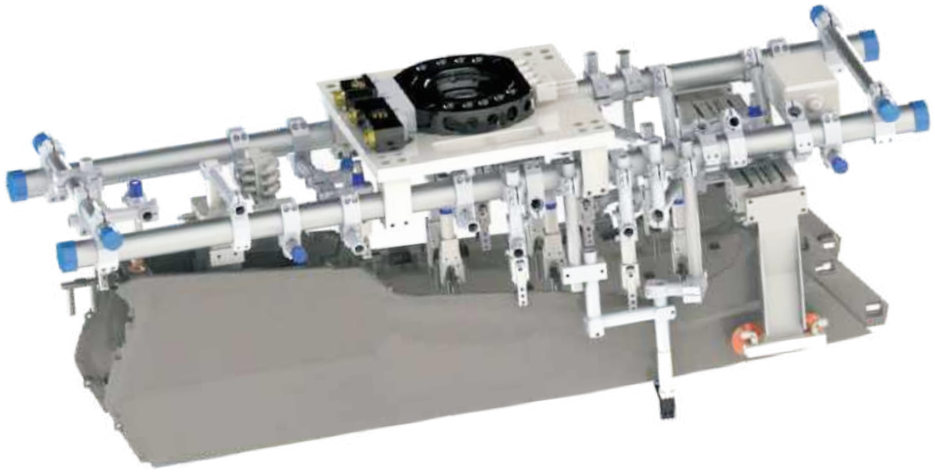

自動車ダッシュボード骨格取り出し治具事例
Automotive instrument panel skeleton removal fixture case

製品説明:

1.事例で展示した製品は1型1穴、1つのランナーです。
2.事例で展示した製品は主にフィンガーグリッパーで取り出し、補助的に吸着を使用し、
GRTシリーズのゲートチャックでランナーを取り出します。
3.事例で展示した治具はQCA自動ツールチェンジャーを使用し、迅速な交換を実現しています。

Product description:
1.Case show product for one mold with one cavity and one sprue.
2.The products displayed in the case mainly use the way of fnger-based,adsorption
as a supplement to remove,GRT series sprue gripper to remove the sprue.
3.The case shows that the fixture uses automatic QCA quick changer to achieve the
purpose of quick changer.

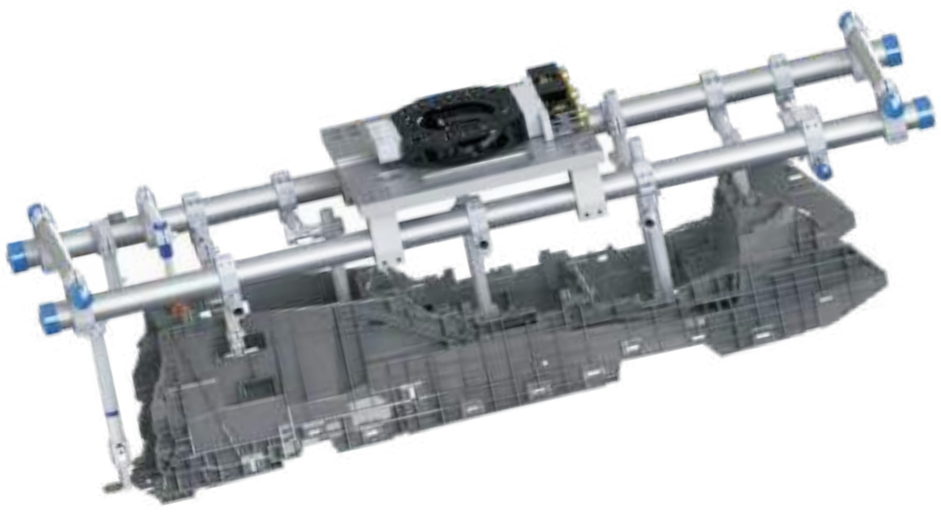

ダッシュボード下部骨格取り出し治具事例
Instrument panel lower frame removal fixture case

製品説明:

1.事例で展示した製品は1型1穴、7つのランナーです。
2.事例で展示した製品は主にフィンガーグリッパーで取り出し、補助的に吸着を使用し、
GRTシリーズのゲートチャックでランナーを取り出します。
3.事例で展示した治具は方形自動ツールチェンジャーを使用し、迅速な交換を実現しています。

Product description:
1.Case show products for one mold with one cavity,seven sprue.
2.The products displayed in the case mainly use the way of finger-based,
adsorption as a supplement to remove,GRT series gripper to remove the sprue.
3.The case shows that the fxture uses automatic quick changer
to achieve the purpose of quick changer.

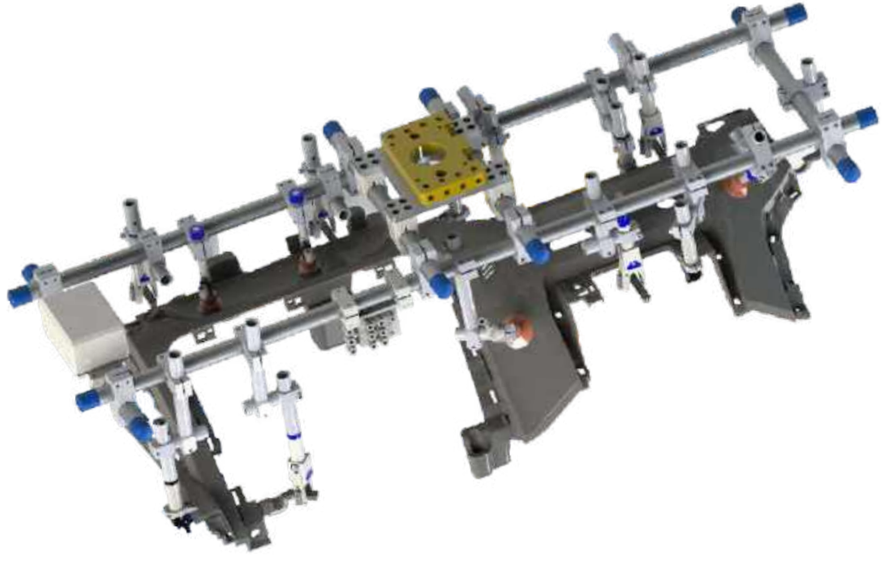

自動車ホイールハブカバー取り出し治具事例
Automotive hubcap removal fixture case

製品説明:

1.事例で展示した製品は1型1穴、1つのランナーです。
2.事例で展示した製品は主に真空吸着で取り出し、GRTシリーズのゲートチャックでランナーを取り出します。

Product description:
1.The case shows that the product is one mold with one cavity and one sprue.
2.The products displayed in the case are mainly extracted by vacuum adsorption,and the GRT series sprue gripper is used to remove the sprue.

自動車ホイールハブカバー取り出し埋め込み治具事例
Hubcap removal and flush fixture case

製品説明:

1.事例で展示した製品は1型1穴で、ランナーはありません。
2.事例で展示した製品は主に真空吸着で取り出し、ニードルグリッパーで3Dプリント形状にフェルトを埋め込みます。
3.事例治具は高精度ポジショナーを採用し、埋め込みを補助します。

Product description:
1.Case show product for one mold with one cavity, no sprue.
2.The products displayed in the case are mainly extracted by vacuum adsorption,and pneumatic needle clip & 3D printing copy is embedded in the felt.
3.The case fxture is assisted by a high precision positioner.

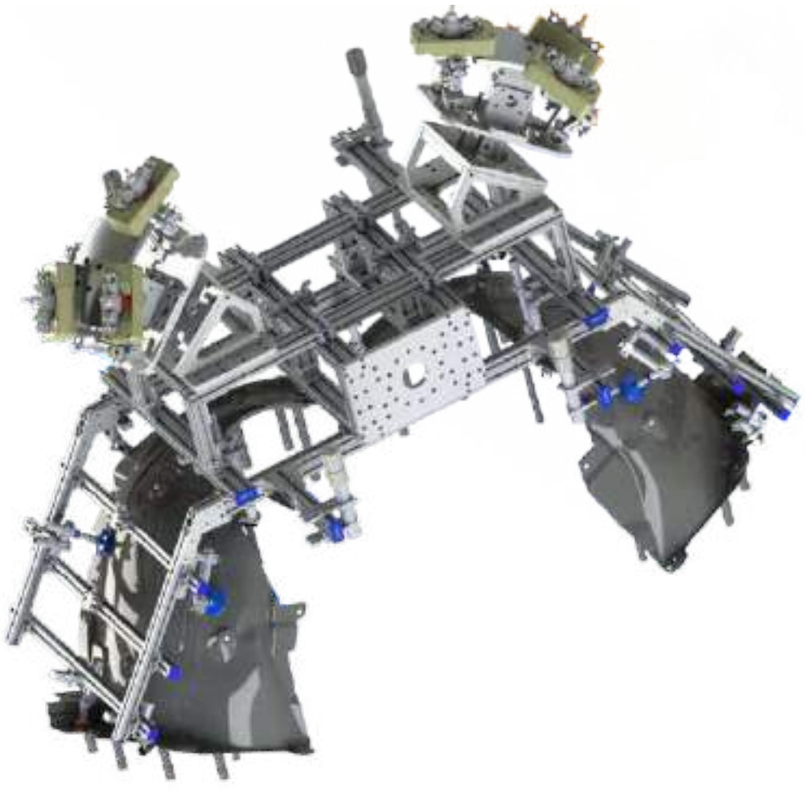

深度カスタマイズ IN-DEEP CUSTOMIZED
モジュール設計によるオンデマンド深度カスタマイズ
Modular design is deeply customized on demand

短納期 SHORT DELIVERY
十分な現物在庫を保有
Have sufcient physical inventory industry

品質保証 QUALITY ASSURANCE
業界標準を上回る品質管理システム
Quality control system above the industry

実力メーカー POWERUL FACTORY
10,000件以上の成功事例を保有
With more than 10,000 successful cases

カタログ内容

Table of Contents

P-プロフィール・ステンレスパイプ
Prpfile 、SUS Tube

PST-ステンレスパイプ
Sus Tube
ページ/Page 001

PST-炭素繊維パイプ
Carbon Fiber Tube
ページ/Page 002

PEP-プロフィール
Extruded Profiles
ページ/Page 003-004

PT-T型ナット
T-Nuts
ページ/Page 005

S-ブラケットモジュール
Stents Module

SFP-プロフィール固定板
Fixing Plate
ページ/Page 010

SMB-モジュール固定部品
Module Fixed Part
ページ/Page 014

SV-吸着ブラケット
Extruded Profile
ページ/Page 056

SC-締め付け固定用シャフト
Clamp Leg Connector
ページ/Page 061

SEA-クランプ付固定用エルボ
Elbow Arm Connector
ページ/Page 069

SV-スリーブナット
Bush Nut
ページ/Page 072

Q-ツールチェンジャー
Quick Changer

QCA-自動ツールチェンジャー
Automatic Quick Changer
ページ/Page 080-164

QC-手動ツールチェンジャー
Manual Quick Changer
ページ/Page 165-180

QC-手動ツールチェンジャー
Manual Quick Changer
ページ/Page 181-187

QCS-方形手動ツールチェンジャー
Square Manual Quick Changer
ページ/Page 187-189

QCL-L型手動ツールチェンジャー
L-Shape Manual Quick Changer
ページ/Page 190-192

QCA-方形自動ツールチェンジャー
Square Automatic Quick Changer
ページ/Page 194

G-チャックコンポーネント
Grip Module

GMH-三爪チャック
Cylinder Gripper
ページ/Page 207-208

GMHZL2-延長平行チャック
Lengthen Parallel Gripper
ページ/Page 209-212

GR-ゲートチャック
Square Gripper
ページ/Page 214-263

GBD-エキスパンショングリッパー
Expansion Gripper
ページ/Page 283-285

GS-クッションブラケット
Buffer Support
ページ/Page 287

GMP-金型位置決め用グリッパー
Mould Positioner
ページ/Page 289-290

GN-ニードルグリッパー
Pneumatic Needle Gripper
ページ/Page 291-296

GF-エアフィンガーグリッパー
Pneumatic Finger Gripper
ページ/Page 297-309

GO-単動型フィンガーグリッパー
One Finger Angular Pneumatic Grippers
ページ/Page 310

N-エアニッパー
Air Nipper

プッシュ式エアニッパー
Thrust Cut Nipper
ページ/Page 320

温度コントローラー
Temperature Regulator
ページ/Page 323

NT-ニッパースライドブラケット
Air Nipper Bracket
ページ/Page 330

V-真空コンポーネント
Vacuum Module

FGA-吸着パッド
Vacuum Cup
ページ/Page 332-338

VSH-吸着パッド
Vacuum Cup
ページ/Page 339-342

SAF-吸着パッド
Vacuum Cup
ページ/Page 342-343

VM-吸着金具フレーム
Vacuum Cup Connector
ページ/Page 344-352

VF-金具緩衝ロッド
Stem Suction Buffer Body
ページ/Page 353-358

Compact-真空モジュール
Vacuum Module
ページ/Page 369-370

A-その他の部品
Accessory Components

ASC-信号ボックス
Signal Box
ページ/Page 376

AJB-中継ボックス
Junction Box
ページ/Page 378-381

ARJ-ミニ減圧弁
Miniature Regulator
ページ/Page 382

KQ2-エアホース継手
Hose Fitting
ページ/Page 387

AH-エアホース
Hose
ページ/Page 395

ステンレスパイプ
Sus Tube

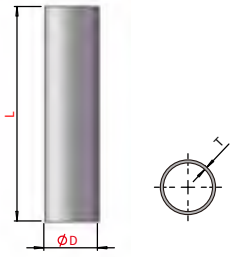

ステンレスパイプ用 プラグ
Tube plugs

品番(PN)	型式(Model)	D(mm)	L(mm)	T(mm)	重量(Weight)	プラグ(PN)	プラグ(Model)
4.Y00040	PST8-1500	Ø8	1500	0.6	215g	1.Y03375(赤Red)	P08RD
4.Y00021	PST12-1500	Ø12	1500	0.6	339g	1.Y03636(灰Grey) 1.Y03638(青Blue) 1.Y03640(黒Black)	P12GY P12BU P12BK
4.Y00022	PST20-1500	Ø20	1500	0.8	560g	1.Y03637(灰Grey) 1.Y03639(青Blue) 1.Y03641(黒Black)	P20GY P20BU P20BK

アルミパイプ
Aluminium Tube

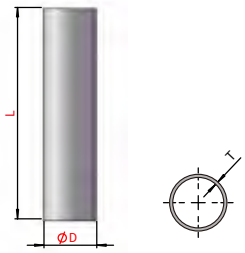

ステンレスパイプ用 プラグ
Tube plugs

品番(PN)	型式(Model)	D(mm)	L(mm)	T(mm)	重量(Weight)	プラグ(PN)	プラグ(Model)
4.Y00468 4.Y10972	PAT20-1000 PAT20-2000	Ø20 Ø20	1000 2000	2.0 2.0	308g 616g	1.Y03637(灰Grey) 1.Y03639(青Blue) 1.Y03641(黒Black)	P20GY P20BU P20BK
4.Y10950 4.Y10974	PAT25-1000 PAT25-2000	Ø25 Ø25	1000 2000	2.5 2.5	467g 934g	1.Y10988(黒Black)	P25BK
4.Y00469 4.Y10973	PAT30-1000 PAT30-2000	Ø30 Ø30	1000 2000	2.5 2.5	558g 1116g	1.Y20001(黒Black)	P30BK
4.Y00538 4.Y10975	PAT40-1000 PAT40-2000	Ø40 Ø40	1000 2000	2.5 2.5	799g 1558g	1.Y10987(黒Black)	P40BK

炭素繊維パイプ
Carbon fiber Tube

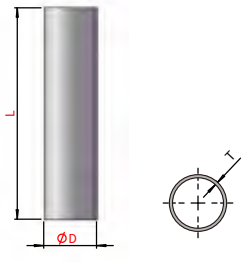

ステンレスパイプ用プラグ
Tube plugs

品番(PN)	型式(Model)	D(mm)	L(mm)	T(mm)	重量(Weight)	プラグ(PN)	プラグ(Model)
4.Y10960	PCT8-1000	Ø8	1000	1.0	31g	1.Y03375(赤 Red)	P08RD
4.Y10961	PCT8-2000	Ø8	2000	1.0	62g		
4.Y10962	PCT12-1000	Ø12	1000	1.0	59g	1.Y03636(灰Grey)	P12GY
						1.Y03638(青Blue)	P12BU
4.Y10963	PCT12-2000	Ø12	2000	1.0	118g	1.Y03640(黒Black)	P12BK
4.Y10964	PCT20-1000	Ø20	1000	1.5	103g	1.Y03637(灰Grey)	P20GY
						1.Y03639(青Blue)	P20BU
4.Y10965	PCT20-2000	Ø20	2000	1.5	206g	1.Y03641(黒Black)	P20BK
4.Y10966	PCT25-1000	Ø25	1000	2.5	169g	1.Y10988(黒Black)	P25BK
4.Y10967	PCT25-2000	Ø25	2000	2.5	339g		
4.Y10968	PCT30-1000	Ø30	1000	2.5	236g	1.Y20001(黒Black)	P30BK
4.Y10969	PCT30-2000	Ø30	2000	2.5	472g		
4.Y10970	PCT40-1000	Ø40	1000	2.5	431g	1.Y10987(黒Black)	P40BK
4.Y10971	PCT40-2000	Ø40	2000	2.5	861g		

プロフィール
Extruded Profiles

プロファイル用プラグ
Plugs for profile

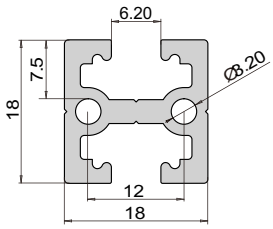

PEP1818

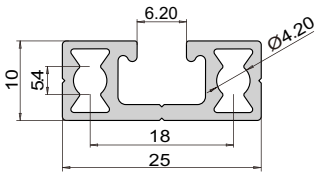

PEP2510

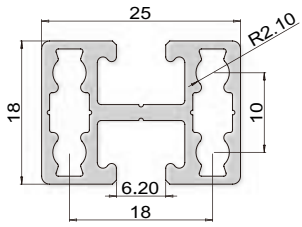

PEP2518

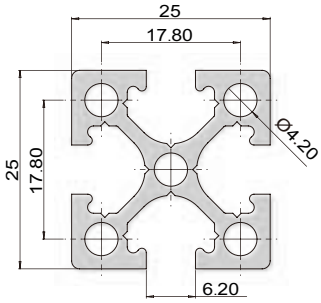

PEP2525

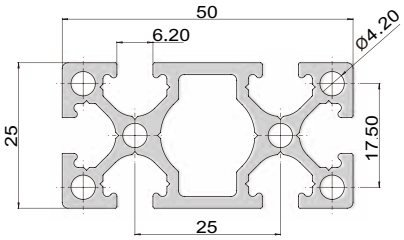

PEP5025

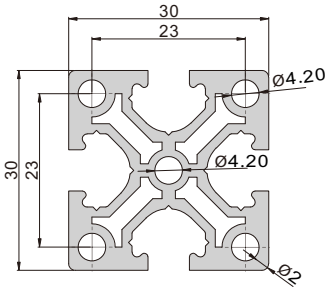

PEP3030

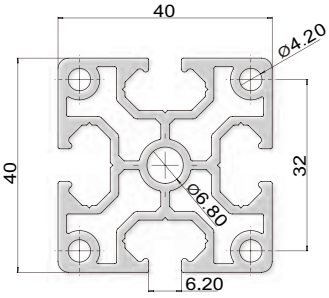

PEP4040

品番(PN)	型式(Model)	長さ(Length)	重量(Weight)	プラグ品番(Plugs PN)	プラグ型式(Plugs Model)
4.Y00075	PEP1818-1000	1.0m	425g	4.Y00517	P1818
4.Y00076	PEP2510-1000	1.0m	310g	4.Y00518	P2510
4.Y00455	PEP2518-1000	1.0m	400g	4.Y00069	P2518
4.Y00050	PEP2525-1000	1.0m	610g	4.Y00070	P2525
* 4.Y00051	PEP2525-2000	2.0m	1220g		
4.Y00056	PEP5025-1000	1.0m	1040g	4.Y00071	P5025
* 4.Y00057	PEP5025-2000	2.0m	2080g		
4.Y00052	PEP4040-1000	1.0m	1300g	4.Y00072	P4040
* 4.Y00053	PEP4040-2000	2.0m	2600g		
4.Y00540	PEP3030-1000	1.0m	650g	4.Y10972	P3030
* 4.Y00541	PEP3030-2000	2.0m	1300g		

* オプション Optional

プロフィール
Extruded Profiles

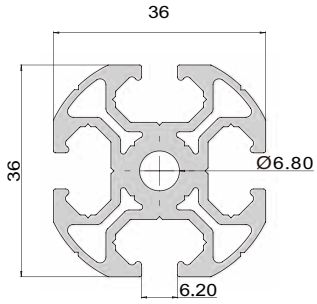

ステンレスパイプ用プラグ
Tube plugs

PEP-3636

品番(PN)	型式(Model)	長さ(Length)	重量(Weight)	プラグ品番(Plugs PN)	プラグ型式(Plugs Model)
4.Y00054	PEP3636-1000	1.0m	1168g		
4.Y00484	PEP3636-1500	1.5m	1752g	4.Y00073	P3636
⋆ 4.Y00055	PEP3636-2000	2.0m	2336g		

⋆ オプション　Optional

T型ナット
T-Nuts

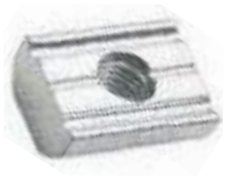

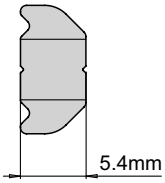

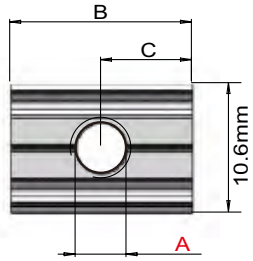

品番(PN)	型式(Model)	A(mm)	B(mm)	C(mm)	重量(Weight)
7.Y00651	PTN-M4	M4	15	7.5	5g
7.Y00425	PTN-M5	M5	15	7.5	5g
7.Y00652	PTN-M6	M6	15	7.5	5g

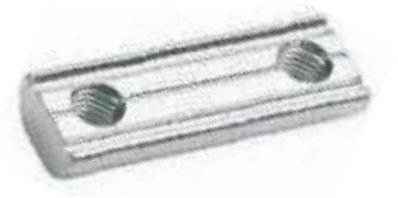

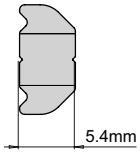

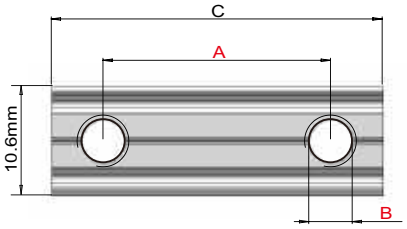

品番(PN)	型式(Model)	A(mm)	B(mm)	C(mm)	重量(Weight)
7.Y00653	PTN-M4P8	8	M4	16	5g
7.Y00654	PTN-M5P10	10	M5	20	7g
7.Y00655	PTN-M5P15	15	M5	25	9g
7.Y00656	PTN-M5P17	17	M5	25	9g
7.Y00657	PTN-M5P22	22	M5	32	11g
7.Y00658	PTN-M5P25	25	M5	35	13g
7.Y00659	PTN-M5P28	28	M5	38	14g
7.Y00660	PTN-M5P30	30	M5	40	15g
7.Y00661	PTN-M5P35	35	M5	45	16g
7.Y00662	PTN-M5P40	40	M5	50	18g
7.Y00663	PTN-M5P50	50	M5	60	22g
7.Y00664	PTN-M5P60	60	M5	70	26g
7.Y00665	PTN-M5P90	90	M5	100	38g

アタッチナット
Last-Minute Nut

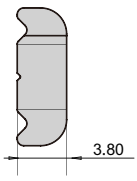

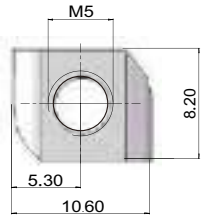

品番(PN)	型式(Model)	重量(Weight)
7.Y00805	PTN-M5R	2g

既に組み立てられた治具に部品を追加する必要がある場合に使用できます。
To be used when you need to add something to an already assembled EOAT.

ステンレスネジ
Sus Screws

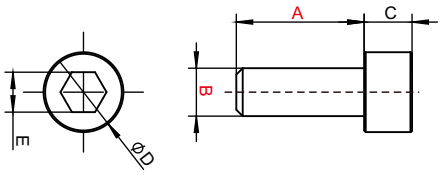

品番(PN)	型式(Model)	A(mm)	B(mm)	C(mm)	D(mm)	E(mm)	重量(Weight)
1.Y03908	PTC-M4L10	10					1.6g
1.Y03848	PTC-M4L12	12					1.8g
1.Y02752	PTC-M4L14	14					1.9g
1.Y04073	PTC-M4L16	16	M4	4	6.8	3.2	2.0g
1.Y05846	PTC-M4L18	18					2.1g
1.Y04000	PTC-M4L20	20					2.2g
1.Y06307	PTC-M4L22	22					2.5g
1.Y05319	PTC-M4L25	25					2.7g
1.Y04294	PTC-M5L10	10					2.9g
1.Y03850	PTC-M5L12	12					3.1g
1.Y04528	PTC-M5L14	14					3.3g
1.Y03849	PTC-M5L16	16					3.6g
1.Y05925	PTC-M5L18	18					3.8g
1.Y03909	PTC-M5L20	20					4.0g
1.Y06257	PTC-M5L22	22	M5	5	8.3	4.1	4.3g
1.Y03851	PTC-M5L25	25					4.7g
1.Y04469	PTC-M5L30	30					5.3g
1.Y04580	PTC-M5L35	35					5.9g
1.Y04898	PTC-M5L40	40					6.5g
1.Y04968	PTC-M5L50	50					7.6g
1.Y05391	PTC-M5L60	60					10.0g
1.Y04288	PTC-M6L10	10					4.0g
1.Y03910	PTC-M6L12	12					4.6g
1.Y04153	PTC-M6L14	14					5.2g
1.Y02753	PTC-M6L16	16					5.5g
1.Y07729	PTC-M6L18	18	M6	6	10	5.3	5.7g
1.Y04076	PTC-M6L20	20					6.1g
1.Y06227	PTC-M6L25	25					6.9g
1.Y04001	PTC-M6L30	30					7.7g
1.Y03911	PTC-M6L35	35					8.6g

ウェッジロックワッシャー
Single Hole Shim

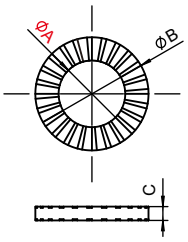

品番(PN)	型式(Model)	A(mm)	B(mm)	C(mm)	重量(Weight)
1.Y03853	PTS-M4	4.5	7	0.45	0.07g
1.Y03852	PTS-M5	5.5	9	0.55	0.17g
1.Y03854	PTS-M6	6.5	10	0.65	0.20g

ダブルホールワッシャー
Double Holes Shim

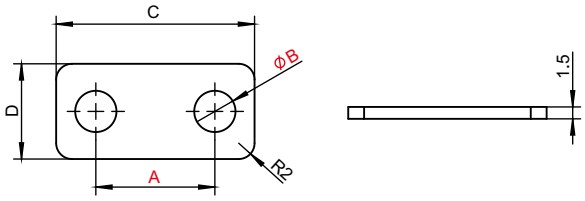

品番(PN)	型式(Model)	A(mm)	B(mm)	C(mm)	D(mm)	重量(Weight)
4.Y00522	PTD-M4P8	8	4.5	16	12	1.8g
4.Y00523	PTD-M5P10	10	5.5	20	12	2.2g
4.Y00524	PTD-M5P15	15	5.5	25	12	2.5g
4.Y00525	PTD-M5P17	17	5.5	25	12	3.0g
4.Y00526	PTD-M5P22	22	5.5	32	12	3.3g
4.Y00527	PTD-M5P25	25	5.5	35	12	3.5g

プロファイル固定用・ストレートプレート
Straight Fixing Plate

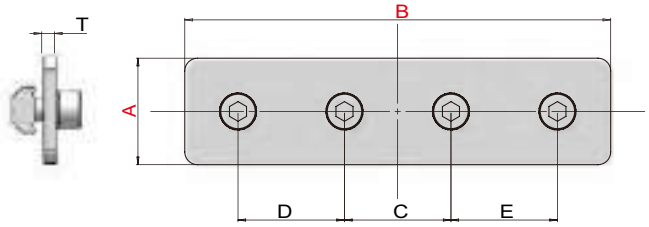

（ネジセットはオプション）
(Kit With Screws Option)

品番(PN)	7.Y00641	7.Y00642	7.Y00643
型式(Model)	SFP-S2550	SFP-S25100	SFP-S40160
A(mm)	25	25	40
B(mm)	50	100	160
C(mm)	25	25	40
D(mm)	-	25	40
E(mm)	-	25	40
T(mm)	3	3	3
PEP2510	√	√	-
PEP2518	√	√	-
PEP2525	√	√	-
PEP5025	√	√	-
PEP4040	-	-	√
ネジオプション Accessorier selection			
ネジ(Screws)	PTC-M5L12*2	PTC-M5L12*4	PTC-M5L12*4
ウェッジロックワッシャー (Single hole shim)	PTS-M5*2	PTS-M5*4	PTS-M5*4
T型ナット(T-Nuts)	PTN-M5*2	PTN-M5P25*2	PTN-M5P40*2
総重量(Weight)	45g	95g	195g

注：ネジセットの品番と型式が必要な場合はTを追加してください 例：型式SFP-S2550T 品番7.Y00641-T
Note: If screw kits needed, add T to the part number and model number. eg: Model SFP-S2550T Part number 7.Y00641-T.

プロファイル固定用・L型プレート
L-shaped Fixing Plate

（ネジセットはオプション）
(Kit With Screws Option)

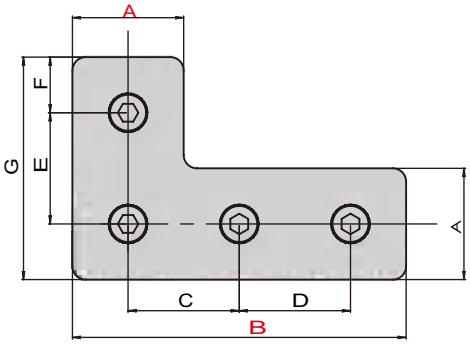

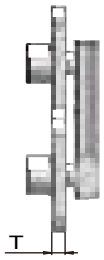

品番(PN)	7.Y00647	7.Y00648	7.Y00649
型式(Model)	SFP-L2550	SFP-L2575	SFP-L40120
A(mm)	25	25	40
B(mm)	50	75	120
C(mm)	25	25	40
D(mm)	-	25	40
E(mm)	25	25	40
F(mm)	12.5	12.5	20
G(mm)	50	50	80
T(mm)	3	3	3
PEP2510	√	√	-
PEP2518	√	√	-
PEP2525	√	√	-
PEP5025	√	√	-
PEP4040	-	-	√
ネジオプション Accessorier selection			
ネジ(Screws)	PTC-M5L12*3	PTC-M5L12*4	PTC-M5L12*4
ウェッジロックワッシャー (Single hole shim)	PTS-M5*3	PTS-M5*4	PTS-M5*4
T型ナット(T-Nuts)	PTN-M5*1 PTN-M5P25*1	PTN-M5P25*2	PTN-M5P40*2
総重量(Weight)	70g	95g	200g

注：ネジセットの品番と型式が必要な場合はTを追加してください 例：型式SFP-S2550T 品番7.Y00647-T
Note: If screw kits needed, add T to the part number and model number. eg: Model SFP-L2550T Part number 7.Y00647-T.

プロファイル固定用・T型プレート
T-shaped Fixing Plate

（ネジセットはオプション）
(Kit With Screws Option)

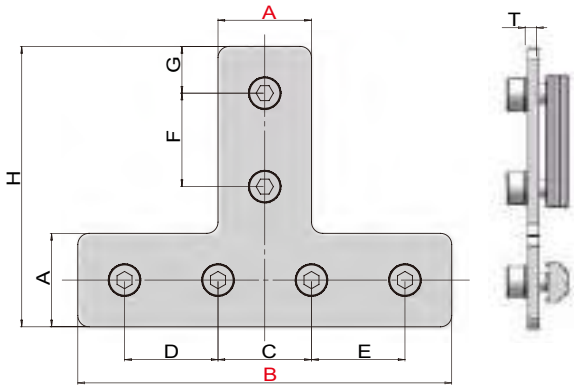

品番(PN)	7.Y00644	7.Y00645	7.Y00646
型式(Model)	SFP-T2550	SFP-T25100	SFP-T40120
A(mm)	25	25	40
B(mm)	50	100	120
C(mm)	25	25	90
D(mm)	-	25	-
E(mm)	-	25	-
F(mm)	25	25	40
G(mm)	12.5	12.5	15
H(mm)	75	75	110
T(mm)	3	3	3
PEP2510	√	√	-
PEP2518	√	√	-
PEP2525	√	√	-
PEP5025	√	√	-
PEP4040	-	-	√
ネジオプション Accessorier selection			
ネジ(Screws)	PTC-M5L12*4	PTC-M5L12*6	PTC-M5L12*4
ウェッジロックワッシャー (Single hole shim)	PTS-M5*4	PTS-M5*6	PTS-M5*4
T型ナット(T-Nuts)	PTN-M5P25*2	PTN-M5P25*3	PTN-M5P40*1 PTN-M5P90*1
総重量(Weight)	95g	145g	250g

注：ネジセットの品番と型式が必要な場合はTを追加してください 例：型式SFP-T2550T 品番7.Y00644-T
Note: If screw kits needed, add T to the part number and model number. eg: Model SFP-T2550T Part number 7.Y00644-T.

プロファイル固定用・角度調整プレート
Fixing Plate With Adjustable Angle

（ネジセットはオプション）
(Kit With Screws Option)

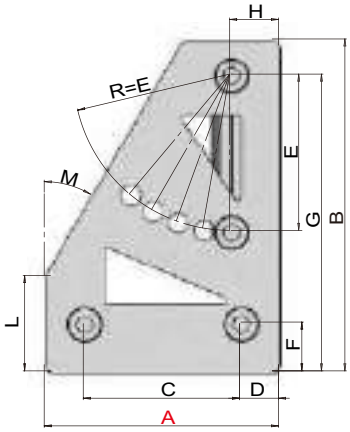

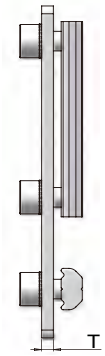

品番(PN)	7.Y00637	7.Y00638	7.Y00639
型式(Model)	SFP-A60	SFP-A90	SFP-A70
A(mm)	60	90	70
B(mm)	85	95	100
C(mm)	40	60	50
D(mm)	10	15	10
E(mm)	40	50	40
F(mm)	12.5	12.5	20
G(mm)	76	86	90
H(mm)	12.5	12.5	20
L(mm)	25	25	40
M(mm)	30°	30°	27°
T(mm)	3	3	3
PEP2510	√	√	-
PEP2518	√	√	-
PEP2525	√	√	-
PEP5025	√	√	-
PEP4040	-	-	√
ネジオプション Accessorier selection			
ネジ(Screws)	PTC-M5L12*4	PTC-M5L12*5	PTC-M5L12*4
ウェッジロックワッシャー (Single hole shim)	PTS-M5*4	PTS-M5*5	PTS-M5*4
T型ナット(T-Nuts)	PTN-M5P40*2	PTN-M5P50*1 PTN-M5P60*1 PTN-M5*1	PTN-M5P40*1 PTN-M5P50*1
総重量(Weight)	130g	215g	175g

注：ネジセットの品番と型式が必要な場合はTを追加してください 例：型式SFP-A60T 品番7.Y00637-T
Note: If screw kits needed, add T to the part number and model number. eg: Model SFP-A60T Part number 7.Y00637-T.

プロファイル固定用・角度調整プレート
Fixing Plate With Adjustable Angle

（ネジセットはオプション）
(Kit With Screws Option)

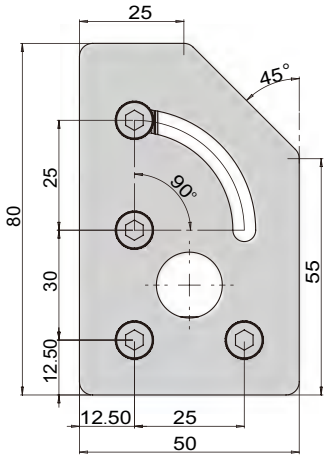

品番(PN)	7.Y00640
型式(Model)	SFP-A50
厚み(T)	3mm
ネジオプション Accessorier selection	
ネジ(Screws)	PTC-M5L12*4
ウェッジロックワッシャー (Single hole shim)	PTS-M5*4
T型ナット(T-Nuts)	PTN-M5P25*2
総重量(Weight)	115g

注：ネジセットの品番と型式が必要な場合はTを追加してください 例：型式SFP-A60T 品番7.Y00637-T
Note: If screw kits needed, add T to the part number and model number. eg: Model SFP-A60T Part number 7.Y00637-T.

プロファイル固定用・45度プレート

45° Fixing Plate

（ネジセットはオプション）
(Kit With Screws Option)

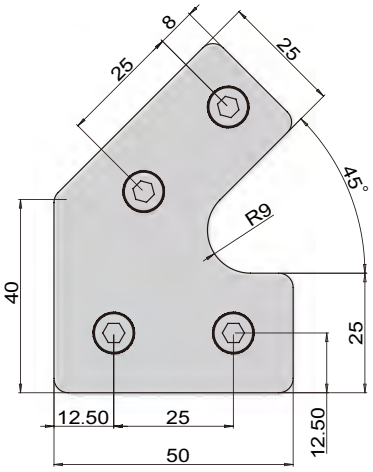

品番(PN)	7.Y00636
型式(Model)	SFP-50
厚み(T)	3mm
ネジオプション Accessorier selection	
ネジ(Screws)	PTC-M5L12*4
ウェッジロックワッシャー (Single hole shim)	PTS-M5*4
T型ナット(T-Nuts)	PTN-M5P25*2
総重量(Weight)	100g

注：ネジセットの品番と型式が必要な場合はTを追加してください 例：型式SFP-50T 品番7.Y00636-T
Note: If screw kits needed, add T to the part number and model number. eg: Model SFP-50T Part number 7.Y00636-T.

クロスプロフィールコネクター
Cross Mounting Bracket For Profiles

（ネジセットはオプション）
(Kit With Screws Option)

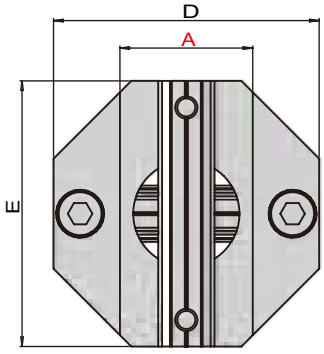

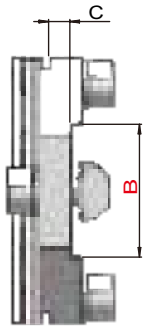

品番(PN)	型式(Model)	A	B	C	D	E	PEP1818	PEP2510	PEP2518	PEP2525	PEP5025	PEP4040	PEP3030
7.Y00290	SMBA-1818	18	18	2	38	38	√						
7.Y00291	SMBA-1825	18	25	4	38	45	√		√	√	√		
7.Y00245	SMBA-2020	20	20	4	50	50							
7.Y00194	SMBA-2525	25	25	4	50	50		√	√	√	√		
7.Y00193	SMBA-3030	30	30	4	50	50							√
7.Y00011	SMBA-5050	50	50	4	70	70					√		
7.Y00292	SMBA-2550	25	50	4	70	70		√	√	√	√		
7.Y00246	SMBA-4040	40	40	4	60	60						√	
7.Y00355	SMBA-8080	80	80	4	100	100							
7.Y00293	SMBA-4080	40	80	4	60	100						√	
7.Y00294	SMBA-2580	25	80	4	45	100			√	√	√		
7.Y00356	SMBA-2540	25	40	4	45	60		√	√	√	√	√	
7.Y00690	SMBA-3025	30	25	4	50	50		√					

ネジオプション Accessorier selection

型式(Model)	ネジ(Screws)	ウェッジロックワッシャー(Single hole shim)	T型ナット(T-Nuts)	総重量(Weight)
SMBA-1818	PTC-M5L12*4	PTS-M5*4	PTN-M5P28*2	46g
SMBA-1825	PTC-M5L14*4	PTS-M5*4	PTN-M5P28*1,PTN-M5P35*1	60g
SMBA-2020	PTC-M5L14*4	PTS-M5*4	PTN-M5P40*2	75g
SMBA-2525	PTC-M5L14*4	PTS-M5*4	PTN-M5P40*2	75g
SMBA-3030	PTC-M5L14*4	PTS-M5*4	PTN-M5P40*2	74g
SMBA-5050	PTC-M5L14*8	PTS-M5*8	PTN-M5P60*4	170g
SMBA-2550	PTC-M5L14*6	PTS-M5*6	PTN-M5P60*3	155g
SMBA-4040	PTC-M5L16*4	PTS-M5*4	PTN-M5P50*2	85g
SMBA-8080	PTC-M5L16*8	PTS-M5*8	PTN-M5P90*4	255g
SMBA-4080	PTC-M5L16*6	PTS-M5*6	PTN-M5P50*2,PTN-M5P90*1	175g
SMBA-2580	PTC-M5L14*2 16*4	PTS-M5*6	PTN-M5P35*2,PTN-M5P90*1	140g
SMBA-2540	PTC-M5L14*2 16*2	PTS-M5*4	PTN-M5P35*1,PTN-M5P50*1	48g
SMBA-3025	PTC-M5L16*4	PTS-M5*4	PTN-M5P40*2	47g

注：ネジセットの品番と型式が必要な場合はTを追加してください 例：型式SMBA-1818T 品番7.Y00290-T

Note: If screw kits needed, add T to the part number and model number. eg: Model SMBA-1818T Part number 7.Y00290-T

角型プロファイル固定用・取付ブラケット

Cross (Square) Joint Connector

（ネジセットはオプション）
(Kit With Screws Option)

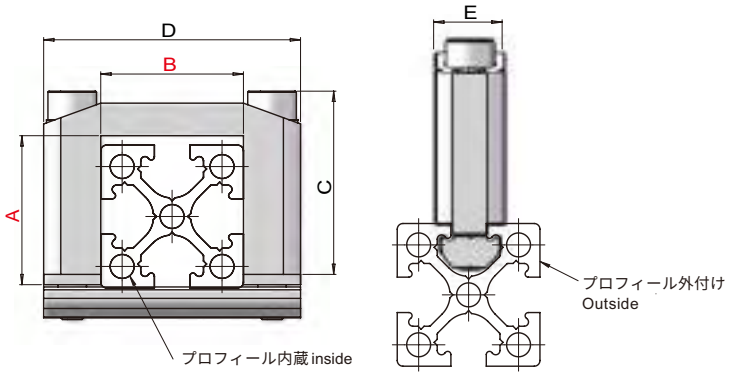

品番(PN)	7.Y00295	7.Y00817	7.Y00012	7.Y00339	7.Y00340	7.Y00163
型式(Model)	SMBB-1818	SMBB-1825	SMBB-2525	SMBB-5025	SMBB-2550	SMBB-3030
A(mm)	18	18	25	50	25	30
B(mm)	18	25	25	25	50	30
C(mm)	25	25	32	57	33	38
D(mm)	38	45	45	45	70	50
E(mm)	12	12	12	12	12	12
プロフィール内蔵 Inside	PEP1818	PEP1818	-	-	-	-
	-	-	PEP2525	PEP5025	PEP5025	PEP3030
プロフィール外付け Outside	PEP2510	PEP2510	PEP2510	PEP2510	PEP2510	
	PEP2518	PEP2518	PEP2518	-	-	
	PEP2525	PEP2525	PEP2525	PEP2525	PEP2525	
	PEP5025	PEP5025	PEP5025	PEP5025	PEP5025	
	PEP4040	PEP4040	PEP4040	PEP4040	PEP4040	
	PEP3030	PEP3030	PEP3030	PEP3030	PEP3030	PEP3030
ネジオプション Accessorier selection						
ネジ(Screws)	PTC-M5L25*2	PTC-M5L25*2	PTC-M5L35*2	PTC-M5L60*2	PTC-M5L35*2	PTC-M5L40*2
ウェッジロックワッシャー (Single hole shim)	PTS-M5*2	PTS-M5*2	PTS-M5*2	PTS-M5*2	PTS-M5*2	PTS-M5*2
T型ナット(T-Nuts)	PTN-M5P28*1	PTN-M5P35*1	PTN-M5P35*1	PTN-M5P35*1	PTN-M5P60*1	PTN-M5P40*1
総重量(Weight)	36g	42g	45g	65g	50g	51g

注：ネジセットの品番と型式が必要な場合はTを追加してください 例：型式SMBB-1818T 品番7.Y00295-T
Note: If screw kits needed, add T to the part number and model number. eg: Model SMBB-1818T Part number 7.Y00295-T

角型プロファイル固定用・取付ブラケット
Cross (Square) Joint Connector

（ネジセットはオプション）
(Kit With Screws Option)

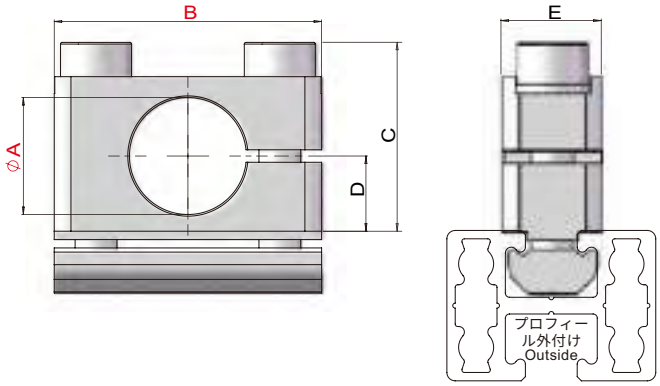

品番(PN)	7.Y00296	7.Y00297	7.Y00013	7.Y00226	7.Y00225
型式(Model)	SMBC-1025	SMBC-1432	SMBC-2038	SMBC-3050	SMBC-5070
A(mm)	Ø10	Ø14	Ø20	Ø30	Ø50
B(mm)	25	32	38	50	70
C(mm)	18	22	25	34.5	56
D(mm)	6.5	9.25	12.5	17.5	28
E(mm)	10	12	15	20	25
プロフィール外付け Outside	PEP1818	PEP1818	PEP1818	PEP1818	PEP1818
	PEP2510	PEP2510	PEP2510	PEP2510	PEP2510
	PEP2518	PEP2518	-	-	-
	PEP2525	PEP2525	PEP2525	PEP2525	PEP2525
	PEP5025	PEP5025	PEP5025	PEP5025	PEP5025
	PEP4040	PEP4040	PEP4040	PEP4040	PEP4040
	PEP3030	PEP3030	PEP3030	PEP3030	PEP3030
ネジオプション Accessorier selection					
ネジ(Screws)	PTC-M5L20*2	PTC-M5L22*2	PTC-M5L25*2	PTC-M5L35*2	PTC-M5L50*2
ウェッジロックワッシャー (Single hole shim)	PTS-M5*2	PTS-M5*2	PTS-M5*2	PTS-M5*2	PTS-M5*2
T型ナット(T-Nuts)	PTN-M5P17*1	PTN-M5P22*1	PTN-M5P28*1	PTN-M5P40*1	PTN-M5P60*1
総重量(Weight)	15g	32g	45g	75g	150g

注：ネジセットの品番と型式が必要な場合はTを追加してください 例：型式SMBC-1025T 品番7.Y00296-T
Note: If screw kits needed, add T to the part number and model number. eg: Model SMBC-1025T Part number 7.Y00296-T

プロフィルの縦固定
Vertical Fastening Of The Profiles

（ネジセットはオプション）
(Kit With Screws Option)

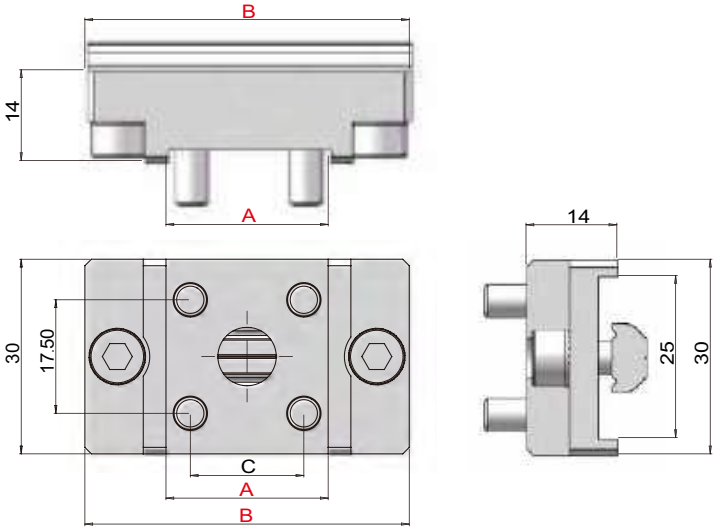

品番(PN)	7.Y00227	7.Y00228
型式(Model)	SMBD-2550	SMBD-5070
A(mm)	25	50
B(mm)	50	70
C(mm)	17.5	42.5
PEP2525	√	√
PEP5025	√	√
ネジオプション Accessorier selection		
ネジ(Screws)	PTC-M5L12*6	PTC-M5L12*6
ウェッジロックワッシャー (Single hole shim)	PTS-M5*2	PTS-M5*2
T型ナット(T-Nuts)	PTN-M5P40*1	PTN-M5P60*1
総重量(Weight)	65g	85g

注：ネジセットの品番と型式が必要な場合はTを追加してください 例：型式SMBD-2550T 品番7.Y00227-T
Note: If screw kits needed, add T to the part number and model number. eg: Model SMBD-2550T Part number 7.Y00227-T

プロフィルコネクター
Profiles Connector

（ねじキットなし）
(Not Including Kit With Screws)

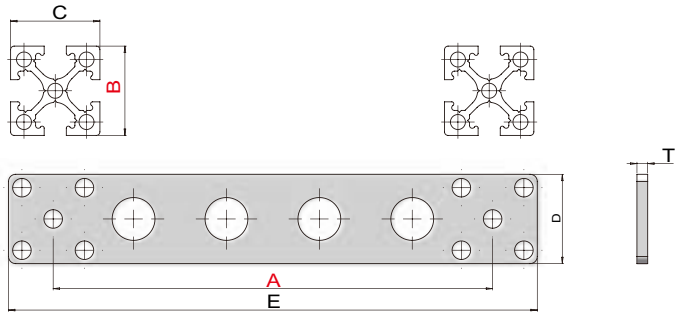

品番(PN)	7.Y00426	7.Y00427	7.Y00428	7.Y00429	7.Y00430	7.Y00431
型式(Model)	SMBD2-7625	SMBD2-12025	SMBD2-13025	SMBD2-7650	SMBD2-12050	SMBD2-13050
A(mm)	76	120	130	76	120	130
B(mm)	25	25	25	50	50	50
C(mm)	25	25	25	25	25	25
D(mm)	28	28	28	53	53	53
E(mm)	104	148	158	104	148	158
T(mm)	2	2	2	2	2	2
PEP2525	√	√	√	-	-	-
PEP5025	-	-	-	√	√	√
総重量(Weight)	50g	60g	65g	75g	100g	110g

プロファイル固定用・90度ブラケット
Angle Bracket For Profiles

7.Y00812 7.Y00814

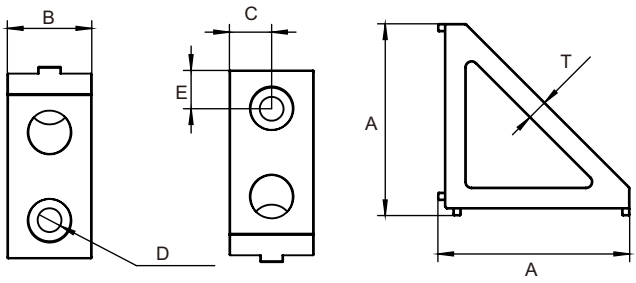

7.Y00813 7.Y00815
（ネジセットはオプション） (Kit With Screws Option)

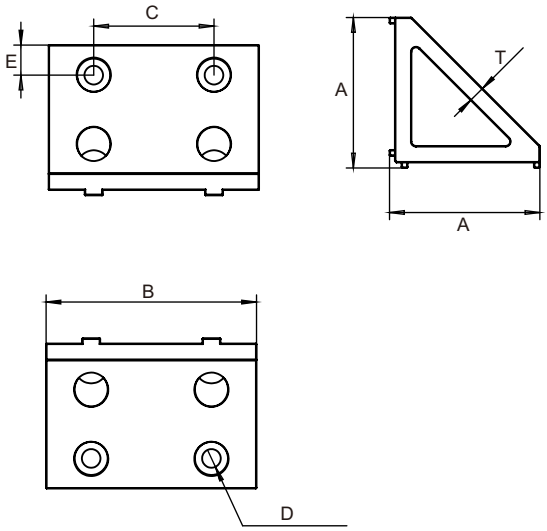

品番(PN)	7.Y00812	7.Y00813	7.Y00814	7.Y00815
型式(Model)	SMBD3-2525	SMBD3-2550	SMBD3-4040	SMBD3-4080
A(mm)	28	28	50	50
B(mm)	18	40	22	70
C(mm)	9	25	11	40
D(mm)	Ø5.2	Ø5.2	Ø6.2	Ø6.2
E(mm)	6	6	10	10
T(mm)	3.2	3.2	5.5	5.5
プロフィール	PEP1818 PEP2510 PEP2518 PEP2525	PEP2550	PEP4040 PEP4080	PEP4080
ネジオプション Accessorier selection				
ネジ(Screws)	PTC-M5L12*2	PTC-M5L12*4	PTC-M6L14*2	PTC-M6L16*4
ウェッジロックワッシャー (Single hole shim)	PTS-M5*2	PTS-M5*4	PTS-M6*2	PTS-M6*4
T型ナット(T-Nuts)	PTN-M5*2	PTN-M5*4	PTN-M6*2	PTN-M6*4
総重量(Weight)	27g	58g	63g	190g

注：ネジセットの品番と型式が必要な場合はTを追加してください 例：型式SMBD3-2525T 品番7.Y00812-T
Note: If screw kits needed, add T to the part number and model number. eg: Model SMBD3-2525T Part number 7.Y00812-T

取付ブラケット
Flat Straight Connector

（ネジセットはオプション）(Kit With Screws Option)

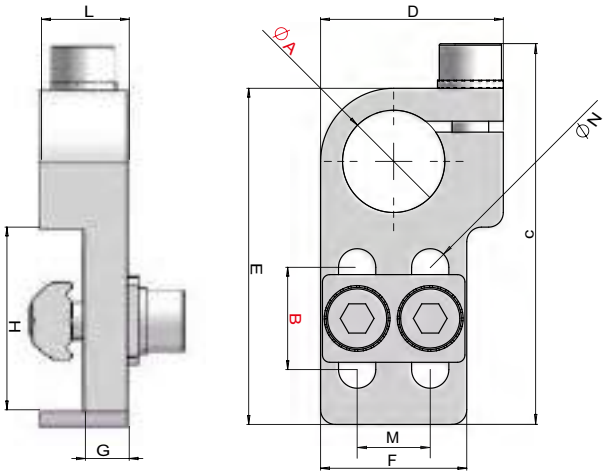

品番(PN)	7.Y00300	7.Y00301	7.Y00775	7.Y00864	7.Y00302	7.Y00014	7.Y00304
型式(Model)	SMBE-1010	SMBE-1014	SMBE-1210	SMBE-1214	SMBE-1414	SMBE-2014	SMBE-2022
A(mm)	Ø10	Ø10	Ø12	Ø12	Ø14	Ø20	Ø20
B(mm)	10	14	10	14	14	14	22
C(mm)	43	49	43	50	51.50	57	73.50
D(mm)	20	20	20.5	20.5	25	30	30
E(mm)	38	44	38	45	46	51.5	68
F(mm)	16	16	16	16	20	25	25
G(mm)	4.5	4.5	4.5	4.5	6	6	6
H(mm)	18	25	18	25	25	25	40
L(mm)	8	8	8	8	12	12	12
M(mm)	8	8	8	8	10	15	15
N(mm)	Ø4.2	Ø4.2	Ø4.2	Ø4.2	Ø5.2	Ø5.2	Ø5.2
PEP1818	√	-	√	-	-	-	-
PEP2510	-	√	-	√	√	√	-
PEP2518	-	√	-	-	√	√	-
PEP2525	-	√	-	-	√	√	-
PEP5025	-	√	-	-	√	√	-
PEP4040	-	-	-	-	-	-	√

ネジオプション Accessorier selection

ネジ(Screws)	PTC-M4L14*2 PTC-M4L12*1	PTC-M4L14*2 PTC-M4L12*1	PTC-M4L14*3 -	PTC-M4L14*3 -	PTC-M5L16*2 PTC-M5L14*1	PTC-M5L16*2 PTC-M5L14*1	PTC-M5L16*2 PTC-M5L14*1
ウェッジロックワッシャー (Single hole shim)	PTS-M4*3	PTS-M4*3	PTS-M4*3	PTS-M4*3	PTS-M5*3	PTS-M5*3	PTS-M5*3
T型ナット(T-Nuts)	PTN-M4P8*1	PTN-M4P8*1	PTN-M4P8*1	PTN-M4P8*1	PTN-M5P10*1	PTN-M5P15*1	PTN-M5P15*1
ダブルホールワッシャー (Double holes shim)	PTD-M4P8*1	PTD-M4P8*1	PTD-M4P8*1	PTD-M4P8*1	PTD-M5P10*1	PTD-M5P15*1	PTD-M5P15*1
総重量(Weight)	20g	21g	22g	10g	34g	45g	48g

注：ネジセットの品番と型式が必要な場合はTを追加してください 例：型式SMBE-1010T 品番7.Y00300-T

Note: If screw kits needed, add T to the part number and model number. eg: Model SMBE-1010T Part number 7.Y00300-T

取付ブラケット
Mounting Bracket

（ネジセットはオプション）
(Kit With Screws Option)

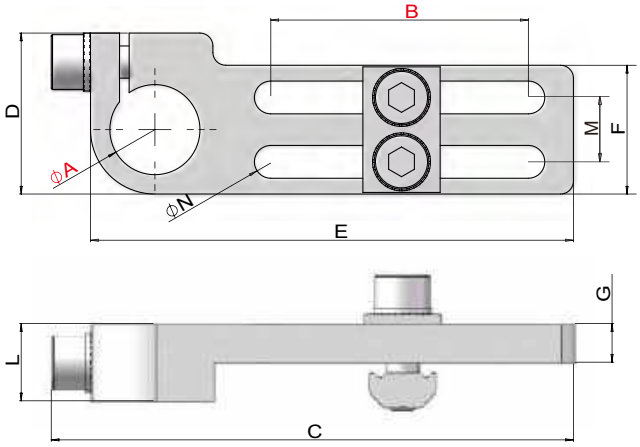

品番(PN)	7.Y00694	7.Y00201	7.Y00695	7.Y00200	7.Y00199	7.Y00015	7.Y00724
型式(Model)	SMBE1-0840	SMBE1-1040	SMBE1-1240	SMBE1-1440	SMBE1-1450	SMBE1-2060	SMBE1-3060
A(mm)	Ø8	Ø10	Ø12	Ø14	Ø14	Ø20	Ø30
B(mm)	40	40	40	40	50	60	60
C(mm)	75	75	75	80.50	90.50	110.50	120.50
D(mm)	20	20	20	25	25	30	40
E(mm)	70	70	70	75	85	105	115
F(mm)	16	16	16	20	20	25	35
G(mm)	4.5	4.5	4.5	6	6	6	8
L(mm)	8	8	8	12	12	12	12
M(mm)	8	8	8	10	10	15	22
N(mm)	Ø4.2	Ø4.2	Ø4.2	Ø5.2	Ø5.2	Ø5.2	Ø5.2
PEP1818	√	√	√	√	√	√	√
PEP2510	√	√	√	√	√	√	√
PEP2518	√	√	√	√	√	√	√
PEP2525	√	√	√	√	√	√	√
PEP5025	√	√	√	√	√	√	√
PEP4040				√	√	√	√
PEP3030	√	√	√	√	√	√	√
ネジオプション Accessorier selection							
ネジ(Screws)	PTC-M4L14*2 PTC-M4L12*1	PTC-M4L14*2 PTC-M4L12*1	PTC-M4L14*2 PTC-M4L12*1	PTC-M5L16*2 PTC-M5L12*1	PTC-M5L16*2 PTC-M5L12*1	PTC-M5L16*2 PTC-M5L14*1	PTC-M5L18*2 PTC-M5L20*1
ウェッジロックワッシャー (Single hole shim)	PTS-M4*3	PTS-M4*3	PTS-M4*3	PTS-M5*3	PTS-M5*3	PTS-M5*3	PTS-M5*3
T型ナット(T-Nuts)	PTN-M4P8*1	PTN-M4P8*1	PTN-M4P8*1	PTN-M5P10*1	PTN-M5P10*1	PTN-M5P15*1	PTN-M5P22*1
ダブルホールワッシャー (Double holes shim)	PTD-M4P8*1	PTD-M4P8*1	PTD-M4P8*1	PTD-M5P10*1	PTD-M5P10*1	PTD-M5P15*1	PTD-M5P22*1
総重量(Weight)	13g	23g	12g	38g	40g	55g	95g

注：ネジセットの品番と型式が必要な場合はTを追加してください 例：型式SMBE1-0840T 品番7.Y00694-T
Note: If screw kits needed, add T to the part number and model number. eg: Model SMBE1-0840T Part number 7.Y00694-T

ヘビーデューティー取付ブラケット
Heavy Duty Mounting Bracket

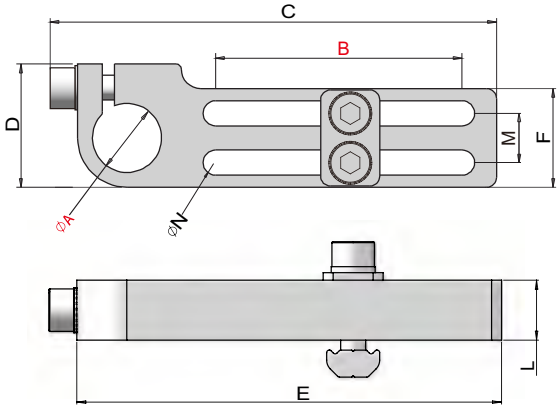

（ネジセットはオプション） (Kit With Screws Option)

品番(PN)	7.Y00725	7.Y00777	7.Y00307	7.Y00308	7.Y00309
型式(Model)	SMBE2-1040	SMBE2-1240	SMBE2-1450	SMBE2-2060	SMBE2-3060
A(mm)	Ø10	Ø12	Ø14	Ø20	Ø30
B(mm)	40	40	50	60	60
C(mm)	75	75	91	111	122
D(mm)	20	20.5	25	30	42
E(mm)	70	70	85	105	115
F(mm)	16	16	20	25	35
L(mm)	8.3	8.3	12	15	20
M(mm)	8	8	10	15	22
N(mm)	Ø4.2	Ø4.2	Ø5.2	Ø5.2	Ø5.2
ネジオプション Accessorier selection					
ネジ(Screws)	PTC-M4L18*2 PTC-M4L12*1	PTC-M4L18*2 PTC-M4L12*1	PTC-M5L22*2 PTC-M5L14*1	PTC-M5L25*2 PTC-M5L16*1	PTC-M5L30*2 PTC-M6L20*1
ウェッジロックワッシャー (Single hole shim)	PTS-M4*3	PTS-M4*3	PTS-M5*3	PTS-M5*3	PTS-M5*2 PTS-M6*1
T型ナット(T-Nuts)	PTN-M4P8*1	PTN-M4P8*1	PTN-M5P10*1	PTN-M5P15*1	PTN-M5P22*1
ダブルホールワッシャー (Double holes shim)	PTD-M4P8*1	PTD-M4P8*1	PTD-M5P10*1	PTD-M5P15*1	PTD-M5P22*1
総重量(Weight)	30g	40g	60g	85g	175g

注：ネジセットの品番と型式が必要な場合はTを追加してください 例：型式SMBE2-1040T 品番7.Y00725-T

Note: If screw kits needed, add T to the part number and model number. eg: Model SMBE2-1040T Part number 7.Y00725-T

ボールジョイント付きヘビーデューティー仕様ブラケット

Heavy Duty Fixing Bracket With Ball Joint

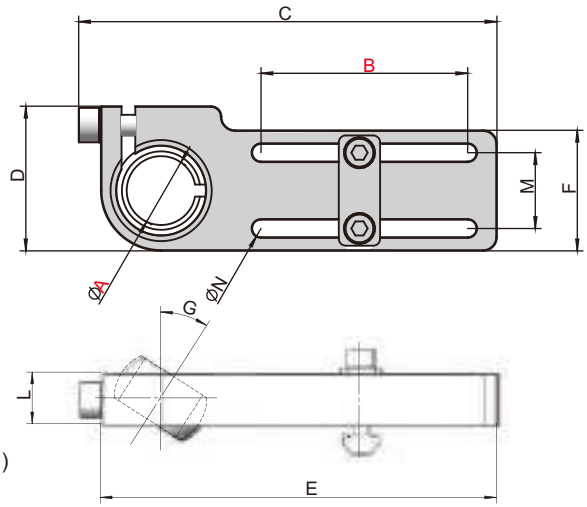

（ネジセットはオプション） (Kit With Screws Option)

品番(PN)	7.Y02014	7.Y02015	7.Y02012
型式(Model)	SMBE8-1050	SMBE8-1460	SMBE8-2060
A(mm)	Ø10	Ø14	Ø20
B(mm)	50	60	60
C(mm)	89.5	111.5	121.8
D(mm)	25	31	42
E(mm)	85	105	115
F(mm)	20	25	35
G(mm)	0-26°	0-26°	0-26°
L(mm)	8.3	12	15
M(mm)	10	15	22
ネジオプション Accessorier selection			
ネジ(Screws)	PTC-M4L14*1 PTC-M5L18*2	PTC-M5L18*1 PTC-M5L22*2	PTC-M6L18*1 PTC-M5L25*2
ウェッジロックワッシャー (Single hole shim)	PTS-M5*2 PTS-M4*1	PTS-M5*3	PTS-M5*2 PTS-M6*1
T型ナット(T-Nuts)	PTN-M5P10*1	PTN-M5P15*1	PTN-M5P22*1
ダブルホールワッシャー (Double holes shim)	PTD-M5P10*1	PTD-M5P15*1	PTD-M5P22*1
総重量(Weight)	85g	130g	170g

注：ネジセットの品番と型式が必要な場合はTを追加してください 例：型式SMBE8-1040T 品番7.Y02014-T
Note: If screw kits needed, add T to the part number and model number. eg: Model SMBE8-1040T Part number 7.Y02014-T

スロット付きアンギュラーブラケット
Slotted Angular Bracket

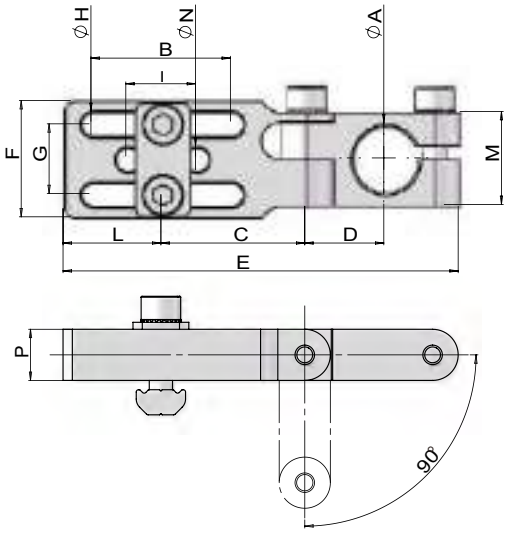

（ネジセットはオプション） (Kit With Screws Option)

品番(PN)	7.Y00341	7.Y00795	7.Y00342	7.Y00343	7.Y02009	7.Y00344
型式(Model)	SMBE3-1020	SMBE3-1220	SMBE3-1430	SMBE3-2040	SMBE3-2060	SMBE3-3050
A(mm)	Ø10	Ø12	Ø14	Ø20	Ø20	Ø30
B(mm)	20	20	30	40	60	50
C(mm)	23	23	31	39	68	50
D(mm)	14	14	17	22	22	28
E(mm)	64.5	65.50	85	107	146	135.5
F(mm)	16	16	25	25	25	36
G(mm)	8	8	15	15	15	22
H(mm)	4.2	4.2	5.2	5.2	5.2	5.2
I(mm)	-	-	15	15	15	22
L(mm)	15	15	21	26	36	31
M(mm)	16	16	20	25	25	36
N(mm)	-	-	Ø5.2	Ø5.2	Ø5.2	Ø5.2
P(mm)	9	9	11	13	13	16
ネジオプション Accessorier selection						
ネジ(Screws)	PTC-M4L18*2 PTC-M4L16*2	PTC-M4L18*2 PTC-M4L16*2	PTC-M5L20*4 -	PTC-M5L22*2 PTC-M5L25*2	PTC-M5L22*2 PTC-M5L25*2	PTC-M5L25*2 PTC-M5L35*2
ウェッジロックワッシャー (Single hole shim)	PTS-M4*4	PTS-M4*4	PTS-M5*4	PTS-M5*4	PTS-M5*4	PTS-M5*4
T型ナット(T-Nuts)	PTN-M4P8*1	PTN-M4P8*1	PTN-M5P15*1	PTN-M5P15*1	PTN-M5P15*1	PTN-M5P22*1
ダブルホールワッシャー (Double holes shim)	PTD-M4P8*1	PTD-M4P8*1	PTD-M5P15*1	PTD-M5P15*1	PTD-M5P15*1	PTD-M5P22*1
総重量(Weight)	30g	35g	50g	90g	117g	185g

注：ネジセットの品番と型式が必要な場合はTを追加してください 例：型式SMBE3-1020T 品番7.Y00341-T

Note: If screw kits needed, add T to the part number and model number. eg: Model SMBE3-1020T Part number 7.Y00341-T

取付ブラケット
Mounting Bracket

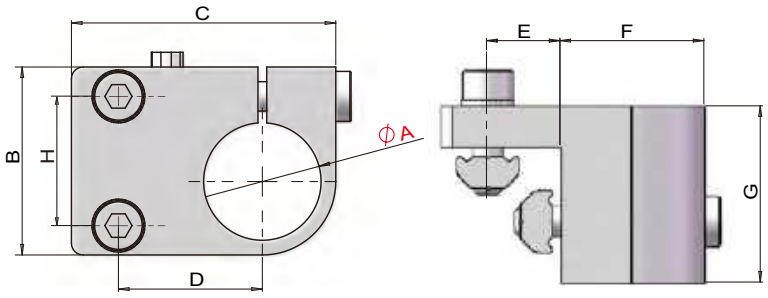

（ネジセットはオプション） (Kit With Screws Option)

品番(PN)	7.Y00224	7.Y00223	7.Y00181	7.Y00222	7.Y00221
型式(Model)	SMBE4-1412	SMBE4-2012	SMBE4-2020	SMBE4-3012	SMBE4-3020
A(mm)	Ø14	Ø20	Ø20	Ø30	Ø30
B(mm)	25	32	35	40	45
C(mm)	40	45	54.5	55	65.5
D(mm)	22	24.5	33	29.5	39
E(mm)	12.5	12.5	20	12.5	20
F(mm)	19.5	24.5	26.5	34.5	37.5
G(mm)	25	30	35	30	40
H(mm)	15	22	25	30	35
PEP1818	√	√	-	√	-
PEP2510	√	√	-	√	-
PEP2518	√	√	-	√	-
PEP2525	√	√	-	√	-
PEP5025	√	√	-	√	-
PEP4040	-	-	√	-	√
ネジオプション Accessorier selection					
ネジ(Screws)	PTC-M5L14*2 PTC-M5L25*1	PTC-M5L16*2 PTC-M5L30*1	PTC-M5L16*2 PTC-M5L30*1	PTC-M5L16*2 PTC-M5L35*1	PTC-M5L16*2 PTC-M5L40*1
ウェッジロックワッシャー (Single hole shim)	PTS-M5*3	PTS-M5*3	PTS-M5*3	PTS-M5*3	PTS-M5*3
T型ナット(T-Nuts)	PTN-M5P15*1 PTN-M5*1	PTN-M5P22*1 PTN-M5*1	PTN-M5P25*1 PTN-M5*1	PTN-M5P30*1 PTN-M5*1	PTN-M5P35*1 PTN-M5*1
総重量(Wei9ht)	50g	70g	95g	90g	150g

注：ネジセットの品番と型式が必要な場合はTを追加してください 例：型式SMBE4-1412T 品番7.Y00224-T

Note: If screw kits needed, add T to the part number and model number. eg: Model SMBE4-1412T Part number 7.Y00224-T

取付ブラケット
Mounting Bracket

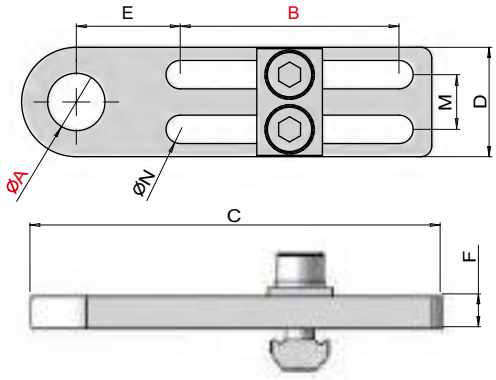

（ネジセットはオプション）（Kit With Screws Option）

品番(PN)	型式(Model)	A(mm)	B(mm)	C(mm)	D(mm)	E(mm)	F(mm)	M(mm)	N(mm)	重量(Weight)
7.Y00310	SMBE5-G1840	G1/8	40	75	20	19	6	10	Ø5.2	25g
7.Y00311	SMBE5-G1860	G1/8	60	105	25	26.5	6	15	Ø5.2	42g
7.Y00312	SMBE5-M1040	M10×1	40	75	20	19	6	10	Ø5.2	30g
7.Y00313	SMBE5-M1060	M10×1	60	105	25	26.5	6	15	Ø5.2	40g
7.Y00314	SMBE5-M1240	M12×1	40	75	20	19	6	10	Ø5.2	30g
7.Y00315	SMBE5-M1260	M12×1	60	105	25	26.5	6	15	Ø5.2	47g
7.Y00316	SMBE5-M1440	M14×1	40	75	20	19	6	10	Ø5.2	20g
7.Y00317	SMBE5-M1460	M14×1	60	105	25	26.5	6	15	Ø5.2	40g
7.Y00320	SMBE5-M1640	M16×1	40	75	20	19	6	10	Ø5.2	20g
7.Y00321	SMBE5-M1660	M16×1	60	105	25	26.5	6	15	Ø5.2	40g
7.Y00322	SMBE5-M2040	M20×1	40	75	25	16.5	6	15	Ø5.2	30g
7.Y00323	SMBE5-M2060	M20×1	60	105	25	26.5	6	15	Ø5.2	35g

ネジオプション Accessorier selection

オプション1 Accessorier selection 1

ネジ(Screws)	PTC-M5L16*2	SMBE5-G1840, SMBE5-M1040, SMBE5-M1240, SMBE5-M1440, SMBE5-M1640
ウェッジロックワッシャー (Single hole shim)	PTS-M5*2	
T型ナット(T-Nuts)	PTN-M5P10*1	
ダブルホールワッシャー (Double holes shim)	PTD-M5P10*1	

オプション2 Accessorier selection 2

ネジ(Screws)	PTC-M5L16*2	SMBE5-G1860, SMBE5-M1060, SMBE5-M1260, SMBE5-M1460, SMBE5-M1660, SMBE5-M2040, SMBE5-M2060
ウェッジロックワッシャー (Single hole shim)	PTS-M5*2	
T型ナット(T-Nuts)	PTN-M5P15*1	
ダブルホールワッシャー (Double holes shim)	PTD-M5P15*1	

注：ネジセットの品番と型式が必要な場合はTを追加してください 例：型式SMBE5-G1840T 品番7.Y00310-T

Note: If screw kits needed, add T to the part number and model number. eg: Model SMBE5-G1840T Part number 7.Y00310-T

取付ブラケット
Mounting Bracket

（ネジセットはオプション）(Kit With Screws Option)

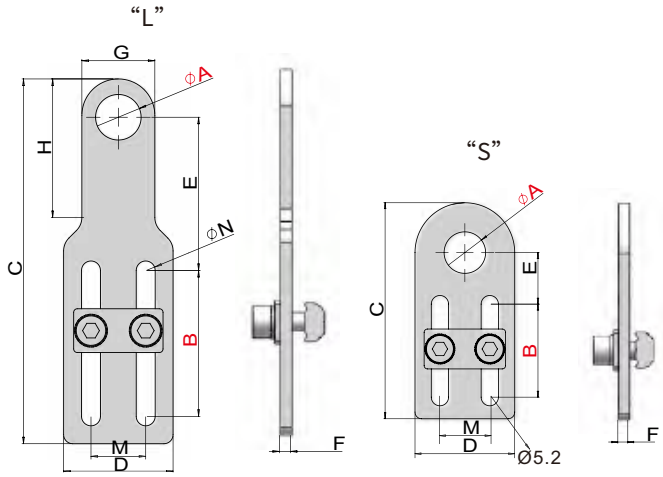

品番(PN)	型式(Model)	A(mm)	B(mm)	C(mm)	D(mm)	E(mm)	F(mm)	G(mm)	H(mm)	M(mm)	N(mm)	重量(Weight)
7.Y00357	SMBE6-1040	Ø10.5	40	100	30	42.5	3	20	38	15	Ø5.2	60g
7.Y00358	SMBE6-1240	Ø12.5	40	100	30	42.5	3	20	38	15	Ø5.2	60g
7.Y00359	SMBE6-1440	Ø14.5	40	100	30	40.5	3	24	38	15	Ø5.2	60g
7.Y00360	SMBE6-1640	Ø16.5	40	100	30	37.5	3	30	-	15	Ø5.2	65g
7.Y00361	SMBE6-2040	Ø20.5	40	100	30	37.5	3	30	-	15	Ø5.2	60g
7.Y00362	SMBE6-2240	Ø22.5	40	100	30	35	5	35	-	15	Ø5.2	105g
7.Y00363	SMBE6-2540	Ø25.5	40	100	30	35	5	35	-	15	Ø5.2	100g
7.Y00364	SMBE6-1028	Ø10.5	28	65	30	15.5	3	-	-	15	Ø5.2	45g
7.Y00365	SMBE6-1228	Ø12.5	28	65	30	15.5	3	-	-	15	Ø5.2	45g
7.Y00366	SMBE6-1428	Ø14.5	28	65	30	15.5	3	-	-	15	Ø5.2	45g
7.Y00367	SMBE6-1628	Ø16.5	28	65	30	15.5	3	-	-	15	Ø5.2	45g
7.Y00368	SMBE6-2028	Ø20.5	28	65	30	15.5	3	-	-	15	Ø5.2	40g
7.Y00369	SMBE6-2228	Ø22.5	28	70	30	18	5	35	-	15	Ø5.2	75g
7.Y00370	SMBE6-2528	Ø25.5	28	70	30	18	5	35	-	15	Ø5.2	70g

ネジオプション Accessorier selection

オプション1 Accessorier selection 1

ネジ(Screws)	PTC-M5L12*2	SMBE6-1040 , SMBE6-1240 , SMBE6-1440 SMBE6-1640 , SMBE6-2040 , SMBE6-1028 SMBE6-1228 , SMBE6-1428 , SMBE6-1628 SMBE6-2028
ウェッジロックワッシャー (Single hole shim)	PTS-M5*2	
T型ナット(T-Nuts)	PTN-M5P15*1	
ダブルホールワッシャー (Double holes shim)	PTD-M5P15*1	

オプション2 Accessorier selection 2

ネジ(Screws)	PTC-M5L14*2	SMBE6-2240 , MBE6-2540 SMBE6-2228 , SMBE6-2528
ウェッジロックワッシャー (Single hole shim)	PTS-M5*2	
T型ナット(T-Nuts)	PTN-M5P15*1	
ダブルホールワッシャー (Double holes shim)	PTD-M5P15*1	

注：ネジセットの品番と型式が必要な場合はTを追加してください 例：型式SMBE6-1040T 品番7.Y00357-T

Note: If screw kits needed, add T to the part number and model number. eg: Model SMBE6-1040T Part number 7.Y00357-T

シリンダーブラケット
Cylinder Bracket

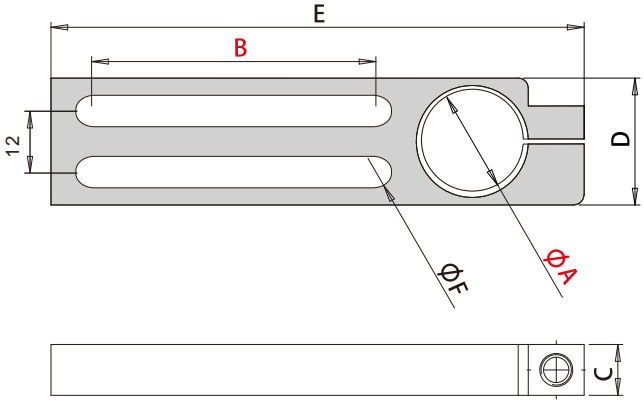

品番(PN)	型式(Model)	A	B	C	D	E	F	重量(Weight)
7.Y00062	SMBE7-0856	Ø8	56	10	25	90	6.5	40g
7.Y00021	SMBE7-1256	Ø12	56	10	25	95	6.5	43g
7.Y00006	SMBE7-2056	Ø20	56	10	25	105	6.5	47g

マニホールド
Side Manifold Block

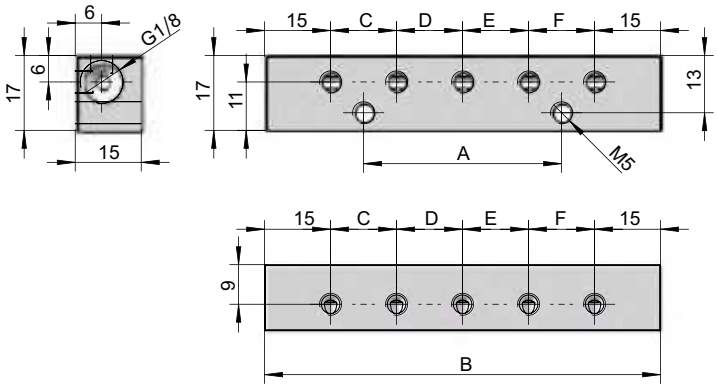

品番(PN)	型式(Model)	A	B	C	D	E	F	重量(Weight)
7.Y00153	SMB-10M5-02G18	45	90	15	15	15	15	51g
7.Y00154	SMB-08M5-02G18	30	75	15	15	15	-	42g

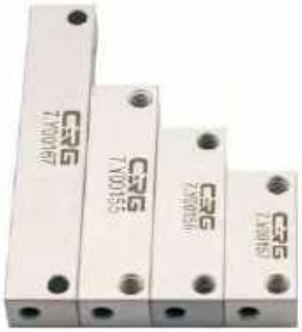

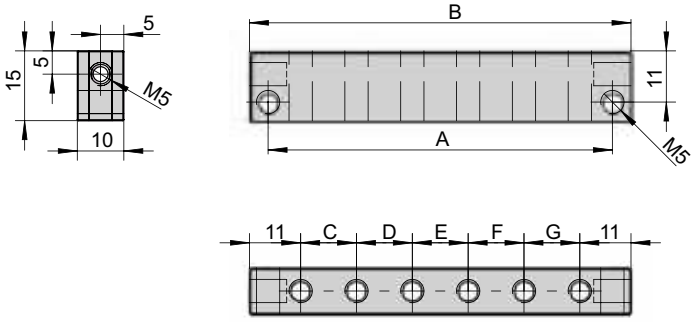

品番(PN)	型式(Model)	A	B	C	D	E	F	G	重量(Weight)
7.Y00157	SMB-06M5	26	34	12	-	-	-	-	10g
7.Y00156	SMB-08M5	38	46	12	12	-	-	-	14g
7.Y00155	SMB-10M5	50	58	12	12	12	-	-	18g
7.Y00167	SMB-14M5	74	82	12	12	12	12	12	26g

マニホールド
Side Manifold Block

G1/8(x5)

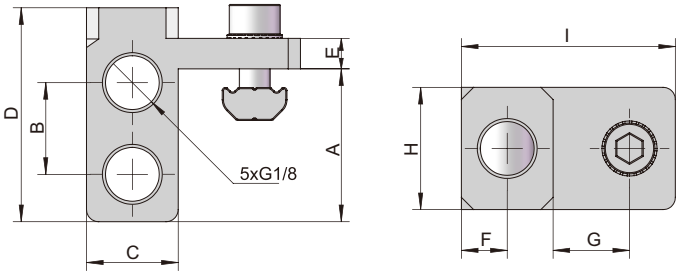

（ネジセットはオプション）(Kit With Screws Option)

品番(PN)	7.Y00229	7.Y01020	7.Y01022
型式(Model)	SMB-5G18	SMB1-5G18	SMB2-5G18
A(mm)	25	25	25
B(mm)	15	15	15
C(mm)	15	15	15
D(mm)	35	35	35
E(mm)	5	5	5
F(mm)	7.50	7.50	7.50
G(mm)	12.50	15	20
H(mm)	20	20	20
I(mm))	35	40	45
PEP1818	√	-	-
PEP2510	√	-	-
PEP2518	√	-	-
PEP2525	√	-	-
PEP5025	√	-	-
PEP3030	-	√	-
PEP4040	-	-	√
ネジオプション Accessorier selection			
ネジ(Screws)	PTC-M5L14*1	PTC-M5L14*1	PTC-M5L14*1
ウェッジロックワッシャー(Single hole shim)	PTS-M5*1	PTS-M5*1	PTS-M5*1
T型ナット(T-Nuts)	PTN-M5*1	PTN-M5*1	PTN-M5*1
総重量(Weight)	30g	33g	34g

注：ネジセットの品番と型式が必要な場合はTを追加してください 例：型式SMB-5G18T 品番7.Y00229-T

Note: If screw kits needed, add T to the part number and model number. eg: Model SMB-5G18T Part number 7.Y00229-T

マニホールド
Side Manifold Block

G1/8(x9)

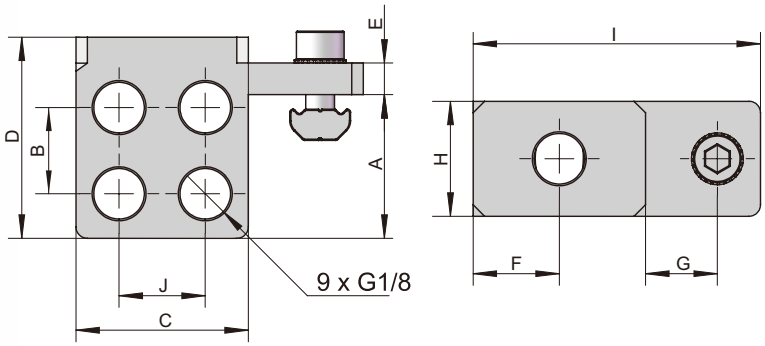

（ネジセットはオプション） (Kit With Screws Option)

品番(PN)	7.Y00231	7.Y01021	7.Y01023
型式(Model)	SMB-9G18	SMB1-9G18	SMB2-9G18
A(mm)	25	25	25
B(mm)	15	15	15
C(mm)	30	30	30
D(mm)	35	35	35
E(mm)	5.50	5.50	5.50
F(mm)	15	15	15
G(mm)	12.50	15	20
H(mm)	20	20	20
I(mm)	50	55	60
J(mm)	15	15	15
PEP1818	√	-	-
PEP2510	√	-	-
PEP2518	√	-	-
PEP2525	√	-	-
PEP5025	√	-	-
PEP3030	-	√	-
PEP4040	-	-	√
ネジオプション Accessorier selection			
ネジ(Screws)	PTC-M5L14*1	PTC-M5L14*1	PTC-M5L14*1
ウェッジロックワッシャー(Single hole shim)	PTS-M5*1	PTS-M5*1	PTS-M5*1
T型ナット(T-Nuts)	PTN-M5*1	PTN-M5*1	PTN-M5*1
総重量(Weight)	50g	52g	54g

注：ネジセットの品番と型式が必要な場合はTを追加してください 例：型式SMB-9G18T 品番7.Y00231-T
Note: If screw kits needed, add T to the part number and model number. eg: Model SMB-9G18T Part number 7.Y00231-T

デュアルチャネルマニホールド
Side Manifold Block

G1/8(5+5)

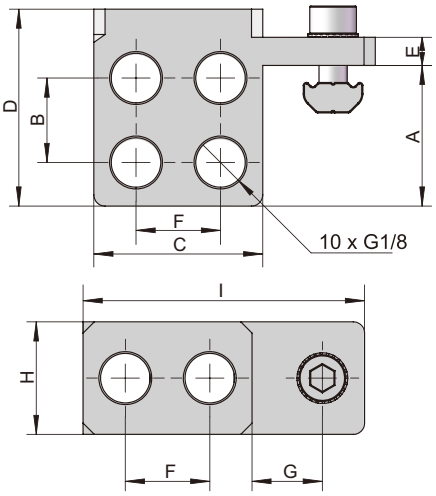

（ネジセットはオプション）（Kit With Screws Option）

品番(PN)	7.Y00230	7.Y01024	7.Y01025
型式(Model)	SMB-D5G18	SMB1-D5G18	SMB2-D5G18
A(mm)	25	25	25
B(mm)	15	15	15
C(mm)	30	30	30
D(mm)	35	35	35
E(mm)	5	5	5
F(mm)	15	15	15
G(mm)	12.50	15	20
H(mm)	20	20	20
I(mm)	50	55	60
PEP1818	√	-	-
PEP2510	√	-	-
PEP2518	√	-	-
PEP2525	√	-	-
PEP5025	√	-	-
PEP3030	-	√	-
PEP4040	-	-	√
ネジオプション Accessorier selection			
ネジ(Screws)	PTC-M5L14*1	PTC-M5L14*1	PTC-M5L14*1
ウェッジロックワッシャー(Single hole shim)	PTS-M5*1	PTS-M5*1	PTS-M5*1
T型ナット(T-Nuts)	PTN-M5*1	PTN-M5*1	PTN-M5*1
総重量(Weight)	48g	51g	52g

注：ネジセットの品番と型式が必要な場合はTを追加してください 例：型式SMB-D5G18T 品番7.Y00230-T

Note: If screw kits needed, add T to the part number and model number. eg: Model SMB-D5G18T Part number 7.Y00230-T

マルチウェイマニホールド
Manifold Block

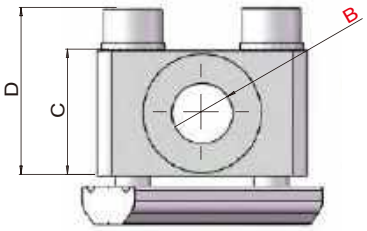

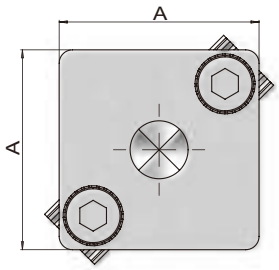

（ネジセットはオプション）（Kit With Screws Option）

品番(PN)	7.Y00240	7.Y00241
型式(Model)	SMB-A5G18	SMB-A5G14
A(mm)	30	40
B(mm)	(x5)G1/8	(x5)G1/4
C(mm)	18	20
D(mm)	24	23
ネジオプション Accessorier selection		
ネジ(Screws)	PTC-M5L25*2	PTC-M5L25*2
ウェッジロックワッシャー (Single hole shim)	PTS-M5*2	PTS-M5*2
T型ナット(T-Nuts)	PTN-M5P28*1	PTN-M5P35*1
総重量(Weight)	50g	80g

注：ネジセットの品番と型式が必要な場合はTを追加してください 例：型式SMB-A5G18T 品番7.Y002340-T
Note: If screw kits needed, add T to the part number and model number. eg: Model SMB-A5G18T Part number 7.Y00240-T

配管延長用パイプ
Extensio Tube With Aair Lead

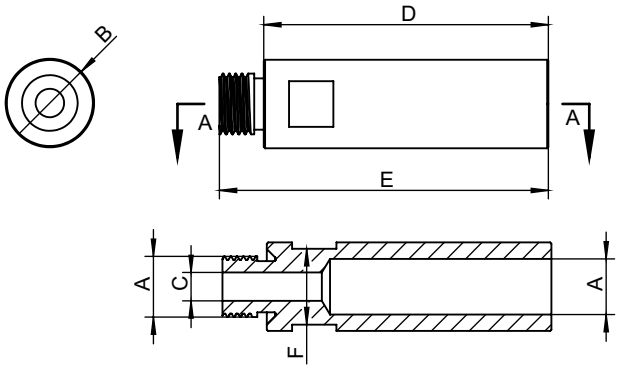

品番(PN)	型式(Model)	A	B	C	D	E	F	重量(Weight)
7.Y02063	SMBY-1050M5	M5	Ø10	Ø2	45	50	8	7.7g
7.Y02064	SMBY-1095M5	M5	Ø10	Ø2	90	95	8	16.4g
7.Y02065	SMBY-1452G18	G1/8	Ø14	Ø4.5	45	52	12	12.6g
7.Y02066	SMBY-1497G18	G1/8	Ø14	Ø4.5	90	97	12	23.8g
7.Y02067	SMBY-2053G14	G1/4	Ø20	Ø6.5	45	53	17	27.0g
7.Y02068	SMBY-2098G14	G1/4	Ø20	Ø6.5	90	98	17	51.9g

延長用パイプ
Extension Tube

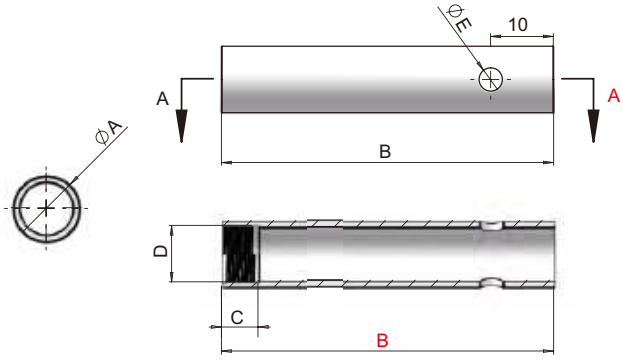

品番(PN)	型式(Model)	A	B	C	D	E	重量(Weight)
7.Y00736	SMBY12-50	Ø12	50	12	M10*1	5	9g
7.Y00735	SMBY12-100	Ø12	100	12	M10*1	5	17g
7.Y00733	SMBY14-50	Ø14	50	12	M12*1	5	10g
7.Y00734	SMBY14-100	Ø14	100	12	M12*1	5	20g
7.Y00732	SMBY20-50	Ø20	50	15	M17*1	8	16g
7.Y00731	SMBY20-100	Ø20	100	15	M17*1	8	31g
7.Y00462	SMBY20-150	Ø20	150	15	M17*1	8	47g
7.Y01027	SMBY25-100	Ø25	100	15	M22*1	8	43g
7.Y00729	SMBY30-50	Ø30	50	18	M27*1	9	29g
7.Y00730	SMBY30-100	Ø30	100	18	M27*1	9	58g
7.Y00463	SMBY30-150	Ø30	150	18	M27*1	9	87g

コネクター・SSW用
Connector SSW

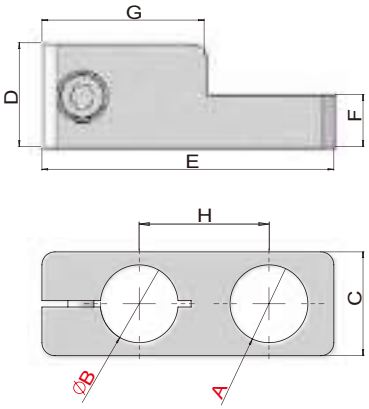

品番(PN)	型式(Model)	A	B	C	D	E	F	G	H	重量(Weight)
7.Y00028	SMBT1-M1412	M14*1	Ø12	16	16	45	8	25	20	16g

パラレルコネクター
Parallel Connector

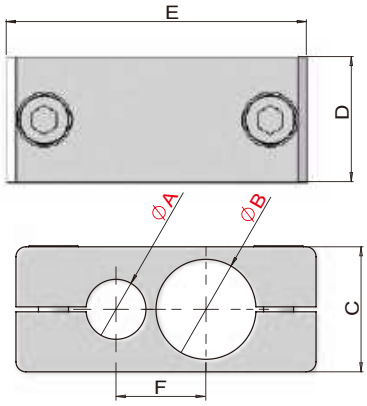

品番(PN)	型式(Model)	A	B	C	D	E	F	重量(Weight)
7.Y00042	SMBP-0808	Ø8	Ø8	12	12	35	10	11g
7.Y00043	SMBP-0812	Ø8	Ø12	16	16	43	12	23g
7.Y00044	SMBP-1212	Ø12	Ø12	16	16	44	14	21g
7.Y00045	SMBP-2012	Ø20	Ø12	25	25	60	18	75g
7.Y00046	SMBP-2020	Ø20	Ø20	25	25	66	24	71g

クロスコネクター
Swing Block

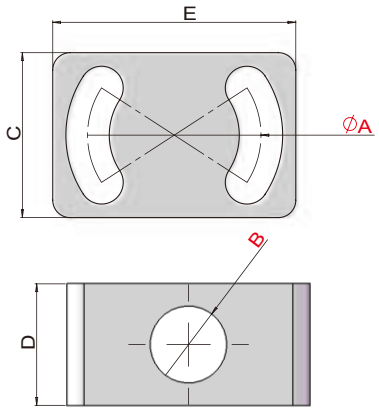

品番(PN)	型式(Model)	A	B	C	D	E	重量(Weight)
7.Y00048	SMBT4-G1820	Ø20	G1/8	19	14	28	11g

クロスコネクター
Cross Connector

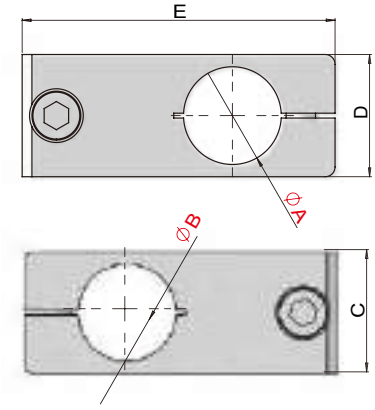

品番(PN)	型式(Model)	A	B	C	D	E	重量(Weight)
7.Y00025	SMBT-0808	Ø8	Ø8	12	12	35	10g
7.Y00026	SMBT-1208	Ø12	Ø8	12	16	43	16g
7.Y00020	SMBT-1212	Ø12	Ø12	16	16	47	22g
7.Y00794	SMBT-1214	Ø12	Ø14	18	18	48	29g
7.Y00027	SMBT-2012	Ø20	Ø12	25	25	59	72g
7.Y00005	SMBT-2020	Ø20	Ø20	25	25	64	68g

クロスコネクター
Cross Connector

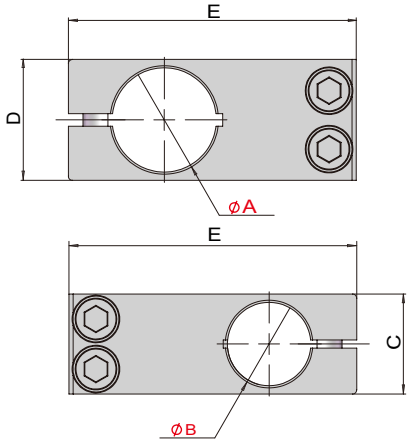

品番(PN)	型式(Model)	A	B	C	D	E	重量(Weight)
7.Y01002	SMBT-1414	Ø14	Ø14	18	18	46	25g
7.Y00998	SMBT-2520	Ø25	Ø20	24	29	69	79g
7.Y00999	SMBT-2525	Ø25	Ø25	30	30	78	114g

クロスコネクター
Cross Connector

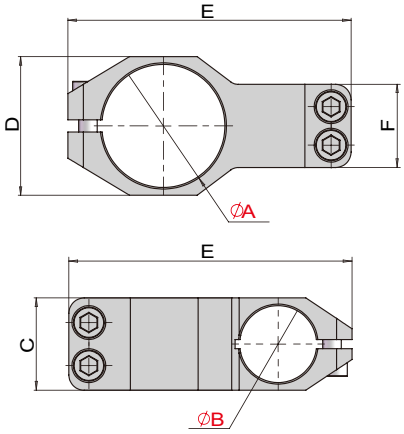

品番(PN)	型式(Model)	A	B	C	D	E	F	重量(Weight)
7.Y02670 NEW	SMBT-3025	Ø30	Ø25	30	35	82	25	88g
7.Y01059	SMBT-4020	Ø40	Ø20	25	45	88	27	101g
7.Y01004	SMBT-4025	Ø40	Ø25	30	45	92	27	107g
7.Y02058	SMBT-4030	Ø40	Ø30	35	45	97	32	142g

クロスコネクター
Cross Connector

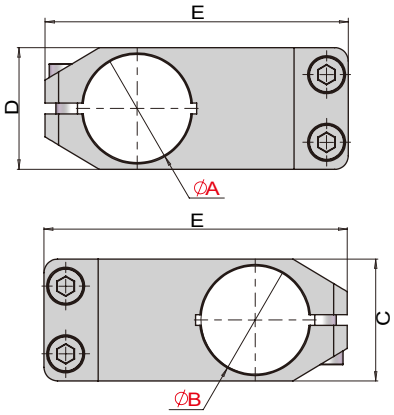

品番(PN)	型式(Model)	A	B	C	D	E	F	重量(Weight)
7.Y01003	SMBT-4040	Ø40	Ø40	45	45	112	112	259g

クロスコネクター
Cross Connection Block

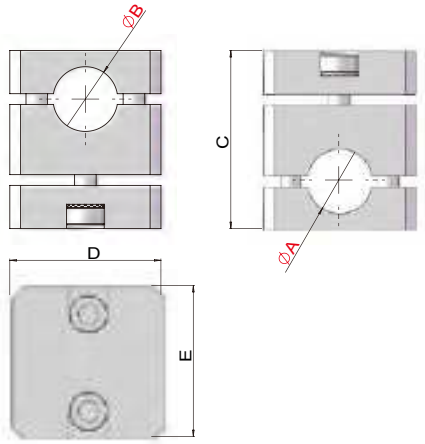

品番(PN)	型式(Model)	A	B	C	D	E	重量(Weight)
7.Y00192	SMBT2-1212	Ø12	Ø12	33	28	28	11g
7.Y00185	SMBT2-2020	Ø20	Ø20	48	42	42	30g
7.Y02020	SMBT2-4040	Ø40	Ø40	91	60	60	393g
7.Y02021	SMBT2-3030	Ø30	Ø30	71	50	50	252g
7.Y02022	SMBT2-2525	Ø25	Ø25	60	43	43	165g
7.Y02025	SMBT2-4025	Ø40	Ø25	75	60	45	271g
7.Y02026	SMBT2-4020	Ø40	Ø20	69	60	40	234g

ティーコネクター
T Connector

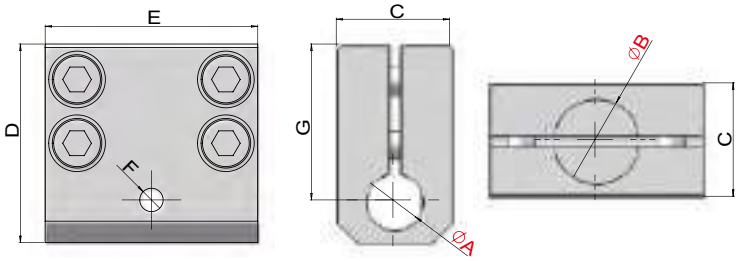

品番(PN)	型式(Model)	A	B	C	D	E	F	G	重量(Weight)
7.Y00036	SMBF1-0808	Ø8	Ø8	12	28	26	M4	22	15g
7.Y00037	SMBF1-0812	Ø8	Ø12	16	28	30	M4	22	31g
7.Y00038	SMBF1-1208	Ø12	Ø8	16	35	30	M4	25	29g
7.Y00003	SMBF1-1212	Ø12	Ø12	16	35	30	M4	25	26g
7.Y00039	SMBF1-1220	Ø12	Ø20	25	44	45	M4	34	88g
7.Y00040	SMBF1-2012	Ø20	Ø12	25	54	45	M4	39	111g
7.Y00041	SMBF1-2020	Ø20	Ø20	25	51.5	45	M4	39	78g

ティーコネクター
T Connector

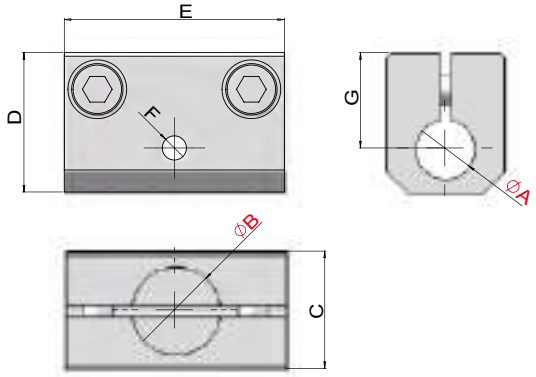

品番(PN)	型式(Model)	A	B	C	D	E	F	G	重量(Weight)
7.Y00029	SMBF-0808	Ø8	Ø8	12	20	30	M4	14	14g
7.Y00030	SMBF-0812	Ø8	Ø12	16	20	30	M4	14	23g
7.Y00031	SMBF-1208	Ø12	Ø8	16	26	30	M4	16	19g
7.Y00032	SMBF-1212	Ø12	Ø12	16	26	30	M4	16	18g
7.Y00033	SMBF-1220	Ø12	Ø20	25	30	45	M4	20	60g
7.Y00034	SMBF-2012	Ø20	Ø12	25	40	45	M4	25	63g
7.Y00035	SMBF-2020	Ø20	Ø20	25	40	45	M4	25	56g

クロスコネクター
Cross Connection Block

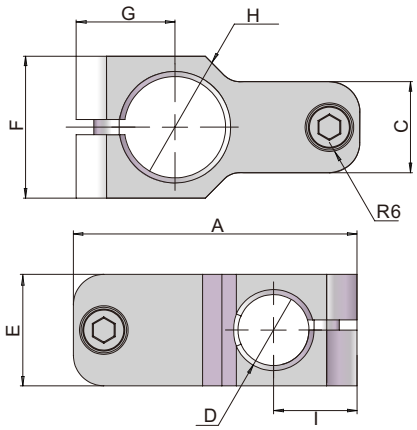

品番(PN)	型式(Model)	A	C	D	E	F	G	H	I	重量(Weight)
7.Y00329	SCD-2010	54	14	Ø10	19	28	19.5	Ø20	14.50	41g
7.Y00330	SCD-2014	56	18	Ø14	22	28	19.5	Ø20	16.50	51g
7.Y01049	SCD-3020	75	18	Ø20	25	35	26	Ø30	20	78g

クロスコネクター
Cross Connection Block

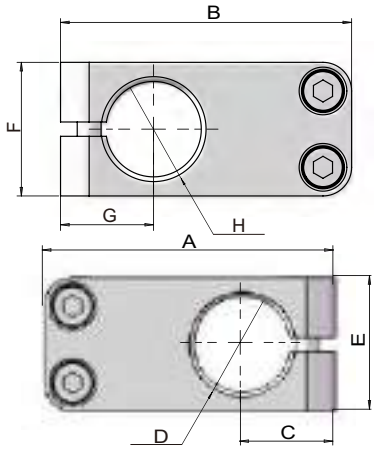

品番(PN)	型式(Model)	A	B	C	D	E	F	G	H	重量(Weight)
7.Y00233	SCD-2020	61	61	19.5	Ø20	28	28	19.5	Ø20	85g
7.Y01050	SCD-3030	84	84	26	Ø30	35	35	26	Ø30	98g

クロスコネクター#2
Swing Block#2

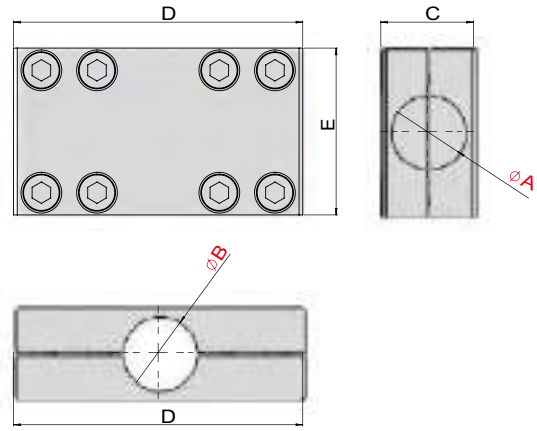

品番(PN)	型式(Model)	A	B	C	D	E	重量(Weight)
7.Y00047	SMBT3-2020	Ø20	Ø20	25	78	45	170g

吸引ブラケット
Suction Bracket

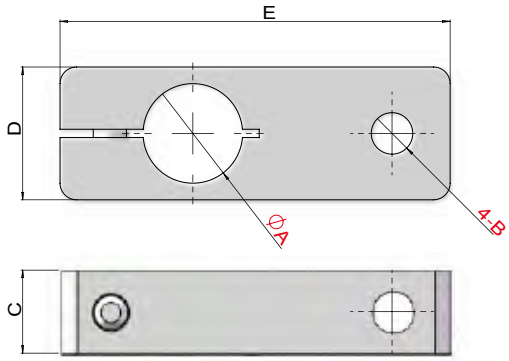

品番(PN)	型式(Model)	A	B	C	D	E	重量(Weight)
7.Y00057	SMBG1-8M5	Ø8	M5	12	12	33	9g
7.Y00058	SMBG1-8M6	Ø8	M6	10	12	33	9g
7.Y00059	SMBG1-12M5	Ø12	M5	10	16	47	16g
7.Y00060	SMBG1-12M6	Ø12	M6	10	16	47	16g
7.Y00061	SMBG1-12G18	Ø12	G1/8	16	16	47	25g

センサーホルダー
Sensor Bracket

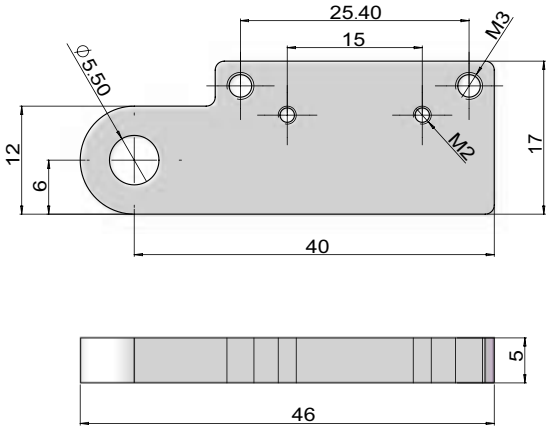

品番(PN)	型式(Model)	重量(Weight)
7.Y00070	SMBJ1-5	9g

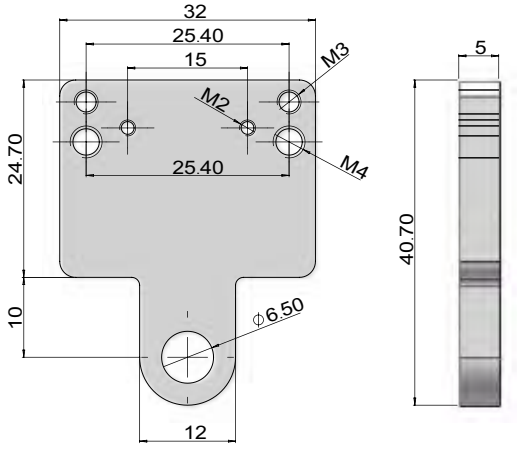

品番(PN)	型式(Model)	重量(Weight)
7.Y00071	SMBJ2-6	12g

グリッパー取付用ブラケット
Chuck Bracket

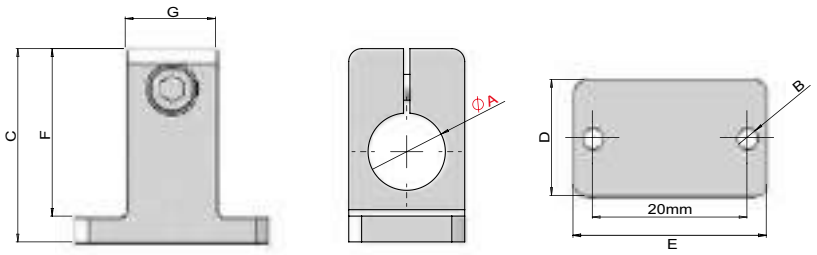

品番(PN)	型式(Model)	A	B	C	D	E	F	G	重量(Weight)
7.Y00072	SMBT5-8	Ø8	M4	25	12	27	22	12	10g
7.Y00073	SMBT5-12	Ø12	M4	30	18	30	26	14	19g

ブラケット
Bracket

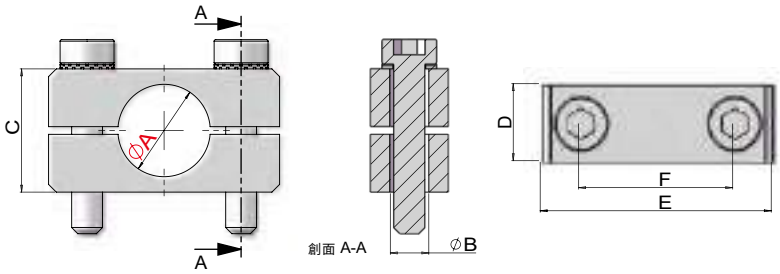

品番(PN)	型式(Model)	A	B	C	D	E	F	重量(Weight)
7.Y00074	SMBT6-12	Ø12	Ø6.5	16	16	40	30	35g

エアチャック取付用ブラケット
Gripper Installation Bracket

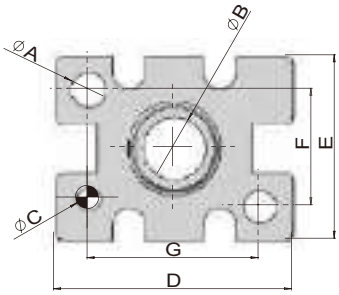

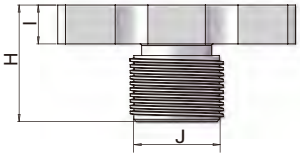

品番(PN)	型式(Model)	A	B	C	D	E	F	G	H	I	J	重量(Weight)
7.Y00740	SMBM-10	Ø3.2	Ø5	Ø2	23	16.4	12	18	14	4	M10*1	5g
7.Y00741	SMBM-16	Ø4.2	Ø6.5	Ø3	30.6	23.6	15	22	15	5	M12*1	10g
7.Y00728	SMBM-20	Ø5.5	Ø6.5	Ø4	42	27.6	18	32	15	5	M12*1	14g
7.Y00739	SMBM-25	Ø6.5	Ø7	Ø5	52	33.6	22	40	18	6	M17*1	27g
7.Y00738	SMBM-32	Ø6.5	Ø10	Ø5	60	40	26	46	18	6	M17*1	36g
7.Y00737	SMBM-40	Ø8.5	Ø16	Ø5	72	48	32	56	20	8	M27*1	67g

スライドブラケット
Slide Bracket

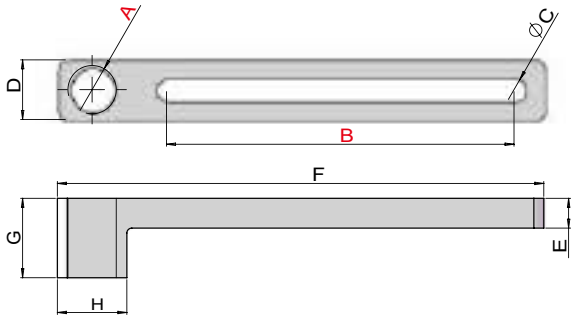

品番(PN)	型式(Model)	A	B	C	D	E	F	G	H	重量(Weight)
7.Y00115	SCF1-40M3	M3	40	4.5	12	5	56	10	8	7g
7.Y00118	SCF1-40G18	G1/8	40	4.5	12	6	68	16	14	12g
7.Y00129	SCF1-70M3	M3	70	4.5	12	5	86	10	8	10g
7.Y00132	SCF1-70G18	G1/8	70	4.5	12	6	98	16	14	15g

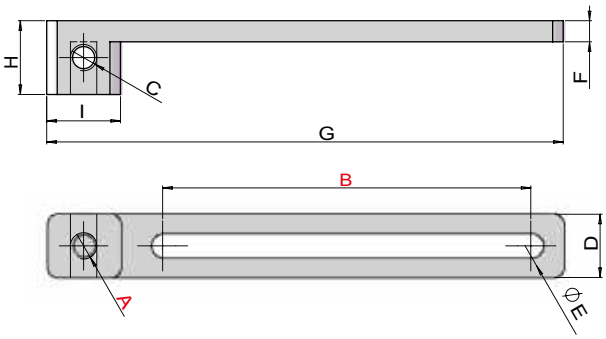

品番(PN)	型式(Model)	A	B	C	D	E	F	G	H	I	重量(Weight)
7.Y00173	SCF2-40M5	M5	40	M5	12	4.5	4	68	14	14	9g
7.Y00117	SCF2-40M6	M6	40	M6	12	4.5	4	68	14	14	10g
7.Y00130	SCF2-70M5	M5	70	M5	12	4.5	4	98	14	14	12g
7.Y00131	SCF2-70M6	M6	70	M6	12	4.5	4	98	14	14	13g

ブラケット
Bracket TV

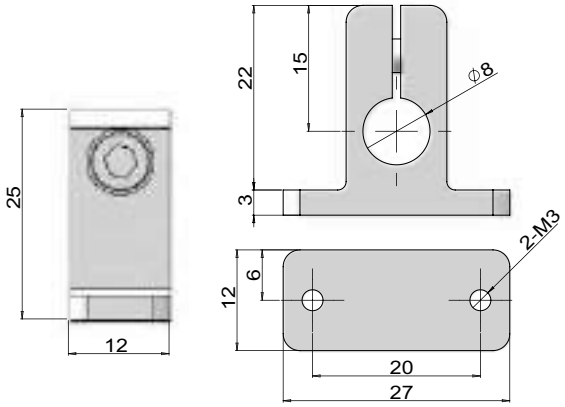

品番(PN)	型式(Model)	重量(Weight)
7.Y00088	SMBU6-8	10g

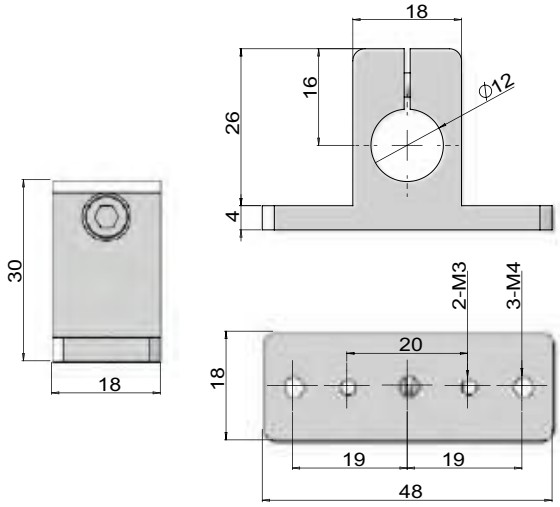

品番(PN)	型式(Model)	重量(Weight)
7.Y00089	SMBU7-12	26g

ブラケットL12
Bracket L12

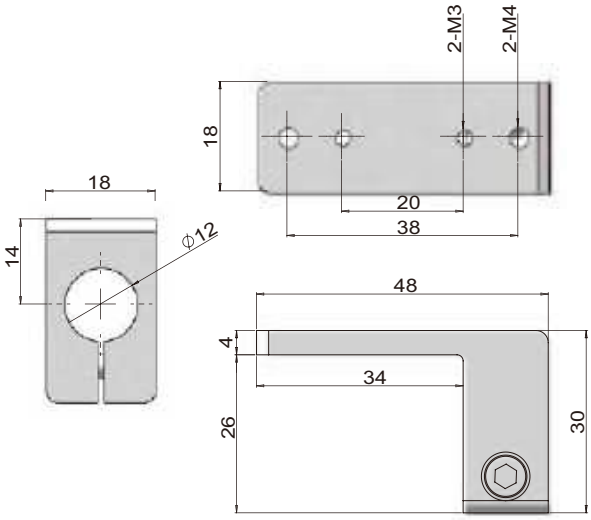

品番(PN)	型式(Model)	重量(Weight)
7.Y00081	SMBT9-12	23g

ブラケット
Bracket TH

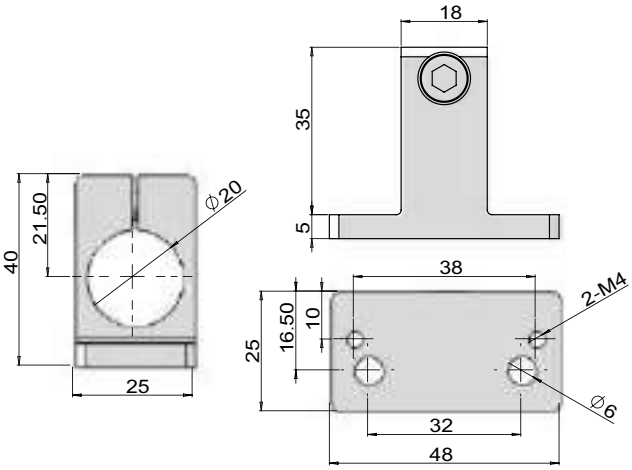

品番(PN)	型式(Model)	重量(Weight)
7.Y00087	SMBU5-20	44g

ブラケット
Bracket T

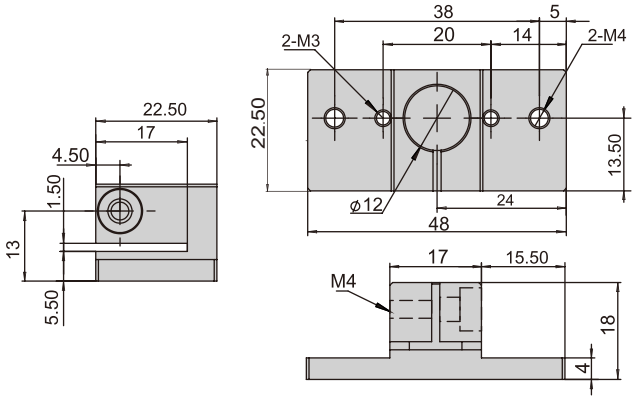

品番(PN)	型式(Model)	重量(Weight)
7.Y00082	SMBU-12	21g

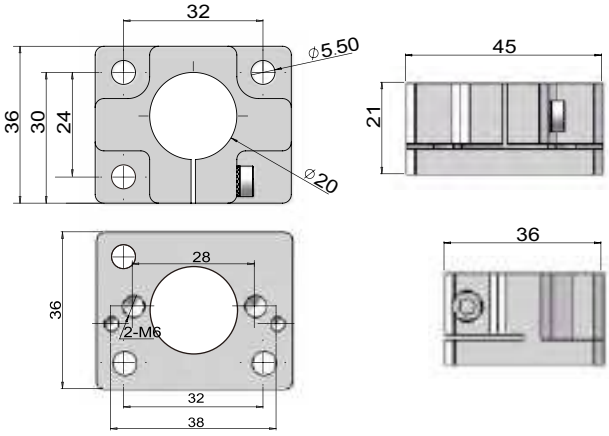

品番(PN)	型式(Model)	重量(Weight)
7.Y00255	SMBU2-20	49g

ブラケット
Bracket TH

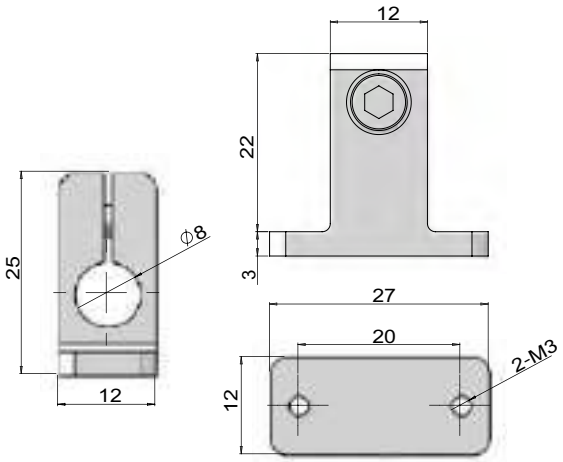

品番(PN)	型式(Model)	重量(Weight)
7.Y00085	SMBU3-8	10g

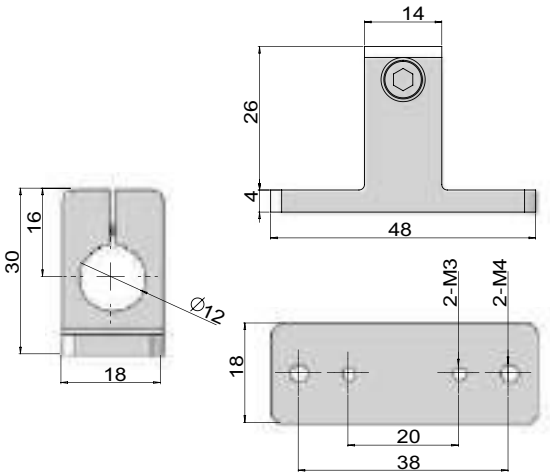

品番(PN)	型式(Model)	重量(Weight)
7.Y00086	SMBU4-12	22g

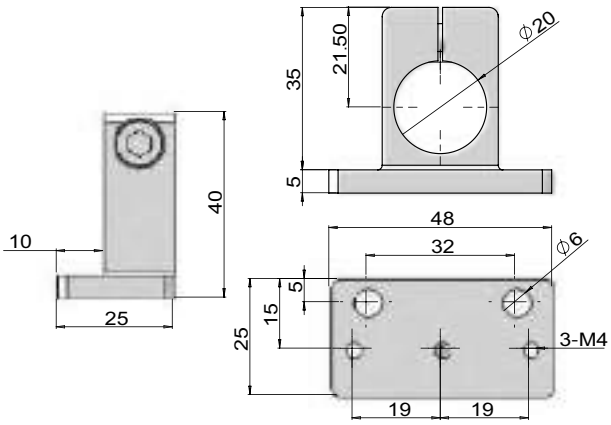

品番(PN)	型式(Model)	重量(Weight)
7.Y00090	SMBU8-20	39g

ブラケット
Bracket

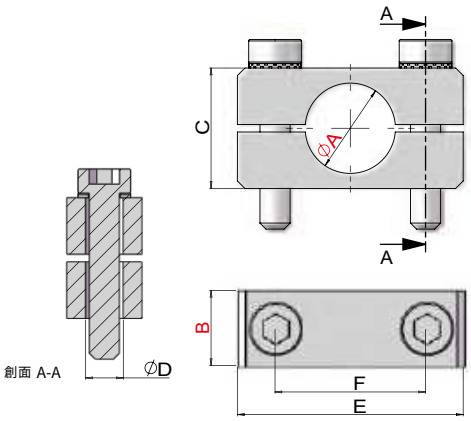

品番(PN)	型式(Model)	A	B	C	D	E	F	重量(Weight)
7.Y00091	SMBK1-8T10	Ø8	10	16	Ø5.5	30	20	20g
7.Y00092	SMBK1-12T10	Ø12	10	16	Ø5.5	30	20	14g
7.Y00093	SMBK1-20T10	Ø20	10	27	Ø6.5	40	30	36g
7.Y00094	SMBK1-8T16	Ø8	16	16	Ø6.5	30	20	32g
7.Y00095	SMBK1-12T16	Ø12	16	16	Ø4.5	30	20	20g
7.Y00096	SMBK1-20T16	Ø20	16	27	Ø6.5	40	30	48g

取付ブラケット
Fixed Bracket

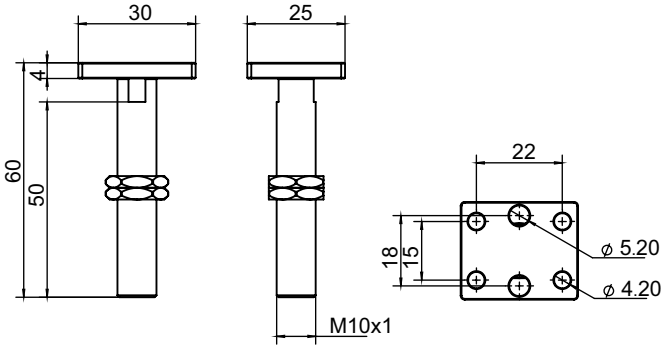

品番(PN)	型式(Model)	重量(Weight)
7.Y01051	SMBU9-M10	21g

スライドブラケット
Slide Bracket

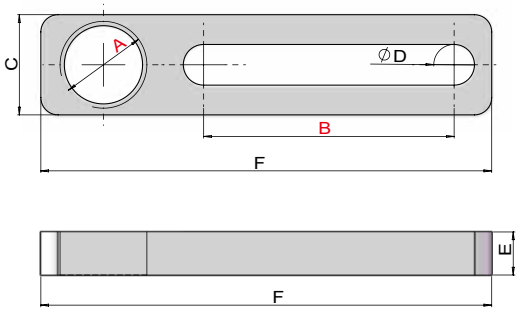

品番(PN)	型式(Model)	A	B	C	D	E	F	重量(Weight)
7.Y00119	SCF3-40M10	M10*1	40	16	6.5	5	70	10g
7.Y00120	SCF3-40M12	M12*1	40	16	6.5	5	72	10g
7.Y00121	SCF3-40M17	M17*1	40	25	6.5	5	80	20g
7.Y00133	SCF3-70M10	M10*1	70	16	6.5	5	100	14g
7.Y00134	SCF3-70M12	M12*1	70	16	6.5	5	102	14g
7.Y00135	SCF3-70M17	M17*1	70	25	6.5	5	110	28g

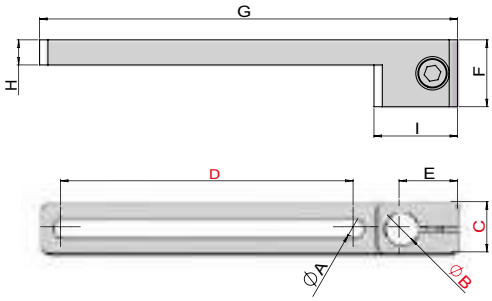

品番(PN)	型式(Model)	A	B	C	D	E	F	G	H	I	重量(Weight)
7.Y00122	SCF4-0840W12	4.5	Ø8	12	40	14	16	70	6	20	14g
7.Y00123	SCF4-0840W16	6.5	Ø8	16	40	14	16	70	6	20	20g
7.Y00004	SCF4-1240W16	6.5	Ø12	16	40	16	16	75	6	25	21g
7.Y00124	SCF4-2040W25	6.5	Ø20	25	40	20	16	86	6	34	39g
7.Y00136	SCF4-0870W12	4.5	Ø8	12	70	14	16	100	6	20	18g
7.Y00137	SCF4-0870W16	6.5	Ø8	16	70	14	16	100	6	20	25g
7.Y00138	SCF4-1270W16	6.5	Ø12	16	70	16	16	105	6	25	25g
7.Y00139	SCF4-2070W25	6.5	Ø20	25	70	20	16	116	6	34	49g

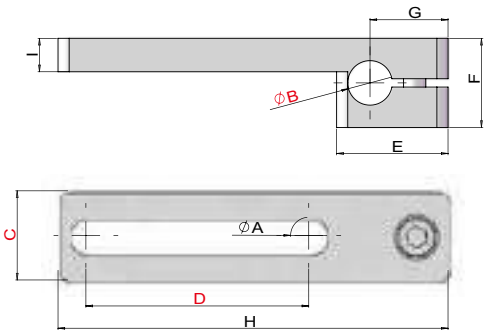

品番(PN)	型式(Model)	A	B	C	D	E	F	G	H	I	重量(Weight)
7.Y00125	SCF5-0840W16	6.5	Ø8	16	40	20	16	14	70	6	20g
7.Y00126	SCF5-0840W12	4.5	Ø8	12	40	20	16	14	70	6	15g
7.Y00127	SCF5-1240W16	6.5	Ø12	16	40	25	16	16	75	6	20g
7.Y00128	SCF5-2040W25	6.5	Ø20	25	40	34	25	20	86	6	53g
7.Y00140	SCF5-0870W16	6.5	Ø8	16	70	20	16	14	100	6	25g
7.Y00141	SCF5-0870W12	4.5	Ø8	12	70	20	16	14	100	6	19g
7.Y00142	SCF5-1270W16	6.5	Ø12	16	70	25	16	16	105	6	25g
7.Y00143	SCF5-2070W25	6.5	Ø20	25	70	34	25	20	116	6	48g

スライドブラケット
Slide Bracket

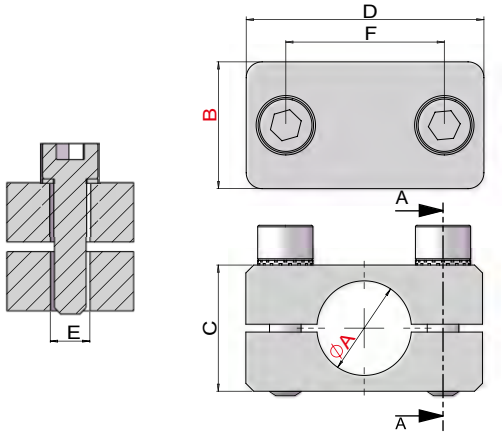

品番(PN)	型式(Model)	A	B	C	D	E	F	重量(Weight)
7.Y00064	SMBS-8T10	Ø8	10	16	30	M4	20	16g
7.Y00065	SMBS-12T10	Ø12	10	16	30	M4	20	15g
7.Y00066	SMBS-20T10	Ø20	10	25	40	M6	30	33g
7.Y00067	SMBS-8T16	Ø8	16	16	30	M6	20	29g
7.Y00001	SMBS-12T16	Ø12	16	16	30	M6	20	29g
7.Y00068	SMBS-20T16	Ø20	16	25	40	M6	30	44g

ローテーションブラケット
Rotation Bracket

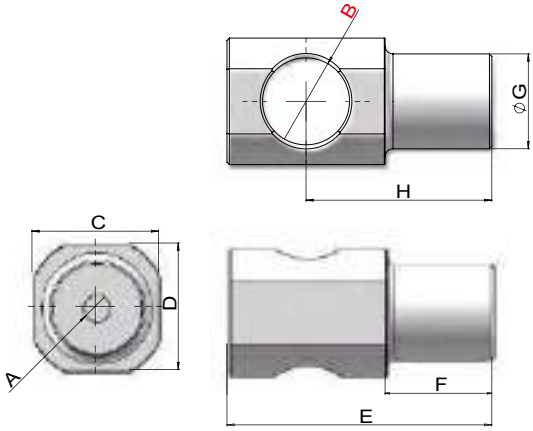

品番(PN)	型式(Model)	A	B	C	D	E	F	G	H	重量(Weight)
7.Y00099	SMBR2-M10	M4	M10	14	14	26.5	11.5	Ø8	19	6g
7.Y00100	SMBR2-M12	M4	M12	16	16	33.5	13.5	Ø12	23.5	12g

ローテーションブラケット
Rotation Bracket

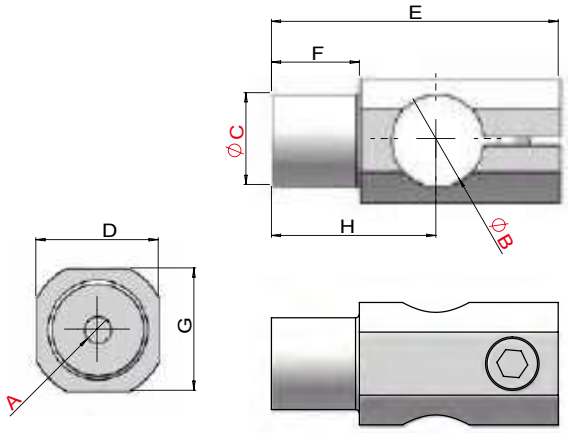

品番(PN)	型式(Model)	A	B	C	D	E	F	G	H	重量(Weight)
7.Y00103	SMBR4-0808M4	M4	Ø8	Ø8	12	32.5	11.5	12	17.5	7g
7.Y00110	SMBR4-1208M4	M4	Ø12	Ø8	16	37.5	11.5	16	21.5	13g
7.Y00019	SMBR4-1212M4	M4	Ø12	Ø12	16	39.5	13.5	16	23.5	15g
7.Y00268	SMBR4-1212M4L	M4	Ø12	Ø12	16	55	29	16	39	20g
7.Y00461	SMBR4-1420M6	M6	Ø14	Ø20	25	60	20	25	37	70g
7.Y00007	SMBR4-2020M6	M6	Ø20	Ø20	25	60	20	25	37	59g
7.Y00206	SMBR4-2020M6L	M6	Ø20	Ø20	25	85	45	25	62	81g

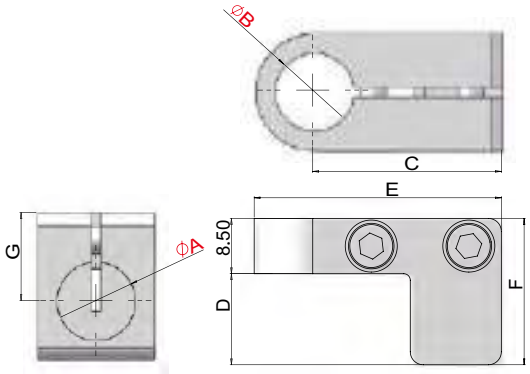

品番(PN)	型式(Model)	A	B	C	D	E	F	G	重量(Weight)
7.Y00111	SMBR5-1208	Ø12	Ø8	29	14	38	22.5	13.5	24g
7.Y00104	SMBR5-0808	Ø8	Ø8	29	11.5	36	20	13	16g
7.Y00112	SMBR5-1212	Ø12	Ø12	29	14	38	22.5	13.5	18g

サクションローテ
Rotation Bracket

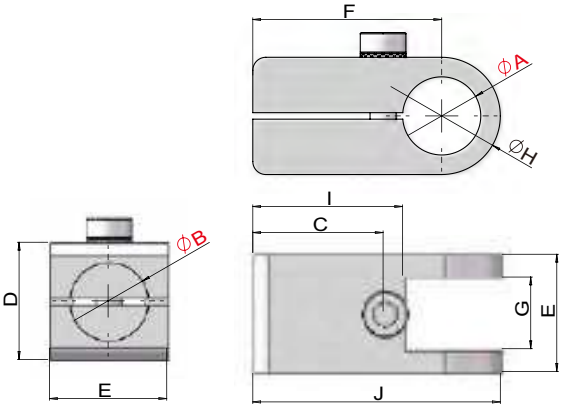

品番(PN)	型式(Model)	A	B	C	D	E	F	G	H	I	J	重量(Weight)
7.Y00113	SMBR7-0808	Ø8	Ø8	16	15	15	25	10	15	21	32.5	13g
7.Y00114	SMBR7-1212	Ø12	Ø12	20	18	18	29	11	18	23	38	18g

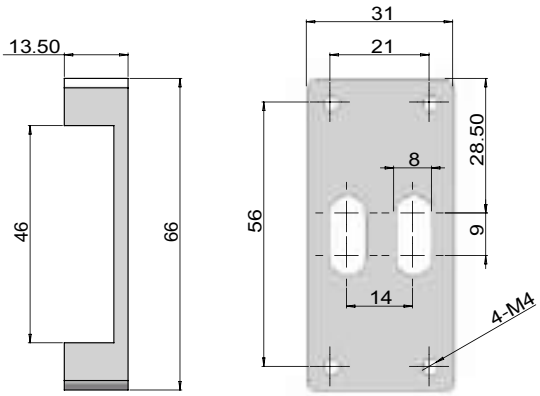

品番(PN)	型式(Model)	重量(Weight)
7.Y00063	SMBR-46	31g

ローテーションブラケット
Rotation Bracket

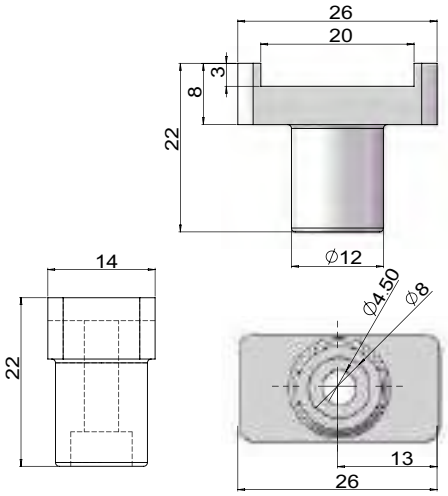

品番(PN)	型式(Model)	重量(Weight)
7.Y00098	SMBR1-12	9g

ローテーションブラケット
Swivelling Support

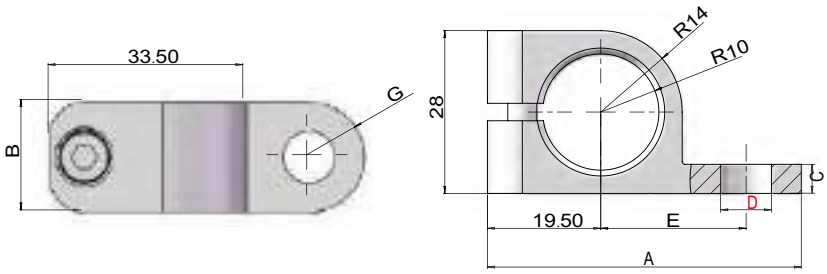

品番(PN)	7.Y00236	7.Y00234
型式(Spec)	SCC-20G18	SCC-20M16
A(mm)	54	60.5
B(mm)	19	24
C(mm)	5	6
D(mm)	G1/8	M16×1
E(mm)	25	29
G(mm)	R9.5	R12
重量(Weight)	30g	40g

吸着パット固定用・取付コネクター
Direct Connector For Vacuum Cup

（ネジセットはオプション）
(Kit With Screws Option)

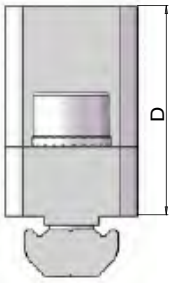

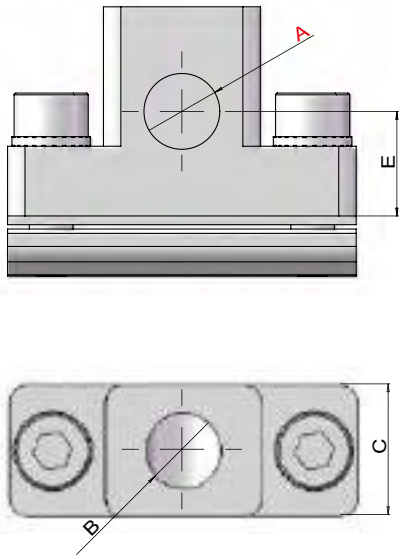

品番(PN)	7.Y00235	7.Y00237
型式(Model)	SVA-G18	SVA-G14
A(mm)	G1/8	G1/4
B(mm)	G1/8	G1/8
C(mm)	15	15
D(mm)	24	24
E(mm)	12	10
PEP2518	√	√
PEP2525	√	√
PEP5025	√	√
PEP4040	√	√
PEP3030	√	√
ネジオプション Accessorier selection		
ネジ(Screws)	PTC-M5L16*2	PTC-M5L16*2
ウェッジロックワッシャー(Single hole shim)	PTS-M5*2	PTS-M5*2
T型ナット(T-Nuts)	PTN-M5P30*1	PTN-M5P30*1
総重量(Weight)	42g	40g

注：ネジセットの品番と型式が必要な場合はTを追加してください 例：型式SVA-G18T 品番7.Y00235-T
Note: If screw kits needed, add T to the part number and model number. eg: Model SVA-G18T Part number 7.Y00235-T

吸着パット固定用・取付ブラケット

Direct Connector For Vacuum Cup

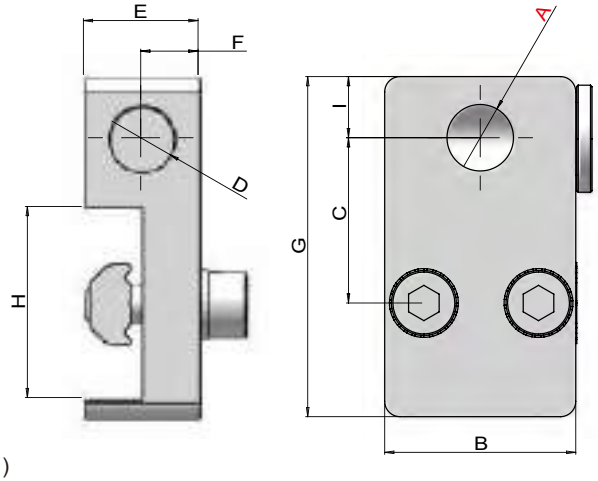

（ネジセットはオプション）　(Kit With Screws Option)

品番(PN)	7.Y00242	7.Y00244	7.Y00243
型式(Model)	SVB-M5	SVB-G18	SVB-G14
A(mm)	M5	G1/8	G1/4
B(mm)	16	25	25
C(mm)	13.5	21.5	21.5
D(mm)	M5	G1/8	G1/8
E(mm)	8	15	15
F(mm)	4	7.5	7.5
G(mm)	29	44.5	46.5
H(mm)	18	25	25
I (mm)	4.3	8	10
PEP2518	-	√	√
PEP2525	-	√	√
PEP5025	-	√	√
ネジオプション Accessorier selection			
ネジ(Screws)	PTC-M4L12*2	PTC-M5L16*2	PTC-M5L16*2
ウェッジロックワッシャー (Single hole shim)	PTS-M4*2	PTS-M5*2	PTS-M5*2
T型ナット(T-Nuts)	PTN-M4P8*1	PTN-M5P15*1	PTN-M5P15*1
総重量(Weight)	15g	45g	45g

注：ネジセットの品番と型式が必要な場合はTを追加してください例：型式SVB-M5T 品番7.Y00242-T

Note: If screw kits needed, add T to the part number and model number. eg: Model SVB-M5T Part number 7.Y00242-T

吸着パット固定用・取付コネクター

Mounting Bracket For Vacuum Cup

（ネジセットはオプション） (Kit With Screws Option)

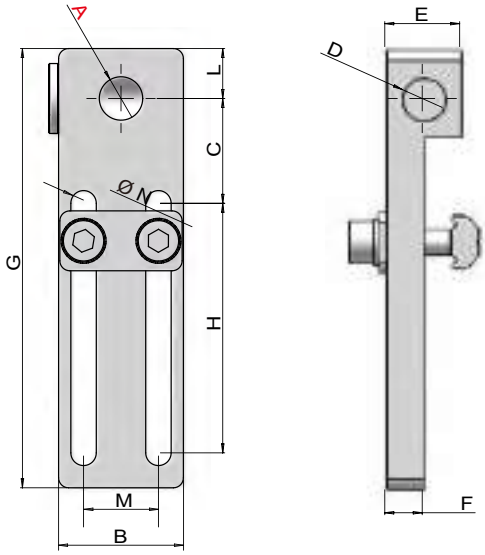

品番(PN)	7.Y00328	7.Y00238	7.Y00239
型式(Model)	SVC-M5	SVC-G18	SVC-G14
A(mm)	M5	G1/8	G1/4
B(mm)	16	25	25
C(mm)	14	21	21
D(mm)	M5	G1/8	G1/8
E(mm)	8	15	15
F(mm)	4	7.5	7.5
G(mm)	65	88	88
H(mm)	40	50	50
L(mm)	6	10	10
M(mm)	8	15	15
N(mm)	Ø4.2	Ø5.2	Ø5.2
PEP2518	√	√	√
PEP2525	√	√	√
PEP5025	√	√	√
PEP4040	-	√	√
PEP3030	√	√	√
ネジオプション Accessorier selection			
ネジ(Screws)	PTC-M4L14*2	PTC-M5L16*2	PTC-M5L16*2
ウェッジロックワッシャー (Single hole shim)	PTS-M4*2	PTS-M5*2	PTS-M5*2
T型ナット(T-Nuts)	PTN-M4P8*1	PTN-M5P15*1	PTN-M5P15*1
ダブルホールフラットパッド (Double holes shim)	PTD-M4P8*1	PTD-M5P15*1	PTD-M5P15*1
総重量(Weight)	20g	60g	60g

注：ネジセットの品番と型式が必要な場合はTを追加してください例：型式SVC-M5T 品番7.Y00328-T

Note: If screw kits needed, add T to the part number and model number. eg: Model SVC-M5T Part number 7.Y00328-T

吸着パット固定用・取付ブラケット

Mounting Bracket For Vacuum Cup

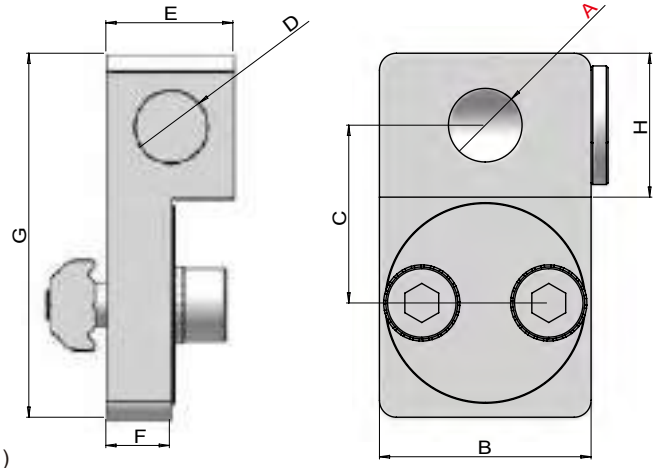

（ネジセットはオプション） (Kit With Screws Option)

品番(PN)	7.Y00416	7.Y00417	7.Y00418
型式(Model)	SVD-M5	SVD-G18	SVD-G14
A(mm)	M5	G1/8	G1/4
B(mm)	16	25	25
C(mm)	13	21	21
D(mm)	M5	G1/8	G1/8
E(mm)	10	15	15
F(mm)	5	7.5	7.5
G(mm)	28	43	43
H(mm)	10	17	17
PEP2518	√	√	√
PEP2525	√	√	√
PEP5025	√	√	√
PEP4040	-	√	√
PEP3030	√	√	√
ネジオプション Accessorier selection			
ネジ(Screws)	PTC-M4L12*2	PTC-M5L16*2	PTC-M5L16*2
ウェッジロックワッシャー (Single hole shim)	PTS-M4*2	PTS-M5*2	PTS-M5*2
T型ナット(T-Nuts)	PTN-M4P8*1	PTN-M5P15*1	PTN-M5P15*1
総重量(Weight)	15g	45g	42g

注：ネジセットの品番と型式が必要な場合はTを追加してください例：型式SVD-M5T 品番7.Y00416-T

Note: If screw kits needed, add T to the part number and model number. eg: Model SVD-M5T Part number 7.Y0(

吸着パット固定用シャフト
Leg For Vacuum Cup

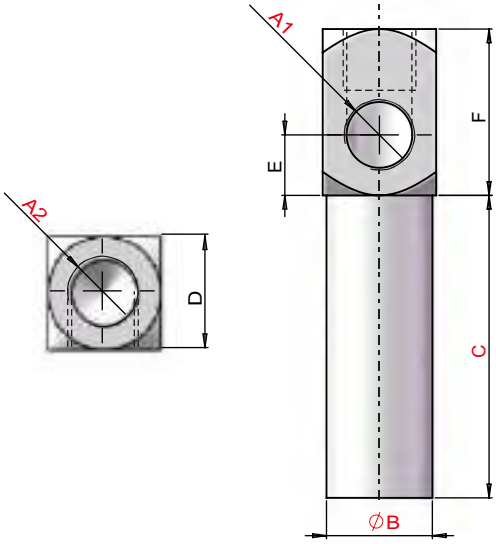

品番(PN)	型式(Model)	A1(mm)	A2(mm)	B(mm)	C(mm)	D(mm)	E(mm)	F(mm)	重量(Weight)
7.Y00410	SVE-M51030	M5	M5	Ø10	30	11	6	16	10g
7.Y00411	SVE-M51060	M5	M5	Ø10	60	11	6	16	13g
7.Y00412	SVE-M51090	M5	M5	Ø10	90	11	6	16	17g
7.Y00772	SVE-M51230	M5	M5	Ø12	30	13	7	17	12g
7.Y00773	SVE-M51260	M5	M5	Ø12	60	13	7	17	15g
7.Y00774	SVE-M51290	M5	M5	Ø12	90	13	7	17	19g
7.Y00413	SVE-G181440	G1/8	G1/8	Ø14	40	15	8	22	17g
7.Y00414	SVE-G181480	G1/8	G1/8	Ø14	80	15	8	22	25g
7.Y00415	SVE-G1814120	G1/8	G1/8	Ø14	120	15	8	22	32g
7.Y00008	SVE-G142050	G1/8	G1/4	Ø20	50	20	8	23	40g
7.Y00009	SVE-G1420100	G1/8	G1/4	Ø20	100	20	8	23	60g
7.Y00010	SVE-G1420150	G1/8	G1/4	Ø20	150	20	8	23	75g

締め付け固定用シャフト
Clamp Leg

締め付け固定用
シャフト
Clamp Leg
(SCA1)

ヘビー締め付け固定用
シャフト
Heavy Clamp Leg
(SCA2)

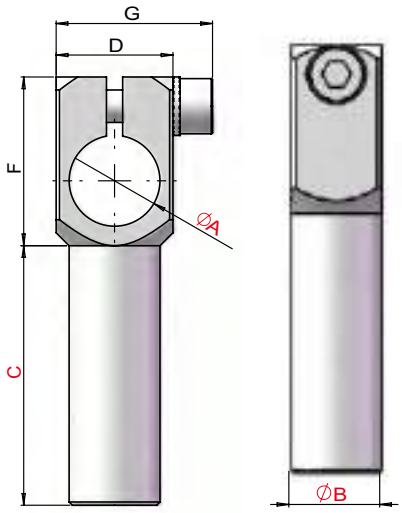

品番(PN)	型式(Model)	A(mm)	B(mm)	C(mm)	D(mm)	F(mm)	G(mm)	重量(Weight)
7.Y00398	SCA1-1010L30	Ø10	Ø10	30	14	19	19	10g
7.Y00399	SCA1-1010L60	Ø10	Ø10	60	14	19	19	15g
7.Y00400	SCA1-1010L90	Ø10	Ø10	90	14	19	19	20g
7.Y00769	SCA1-1212L30	Ø12	Ø12	30	19	21	21	13g
7.Y00770	SCA1-1212L60	Ø12	Ø12	60	19	21	21	18g
7.Y00771	SCA1-1212L90	Ø12	Ø12	90	19	21	21	23g
7.Y00401	SCA1-1414L40	Ø14	Ø14	40	18	26	24	20g
7.Y00402	SCA1-1414L80	Ø14	Ø14	80	18	26	24	30g
7.Y00403	SCA1-1414L120	Ø14	Ø14	120	18	26	24	40g
7.Y00404	SCA1-2020L50	Ø20	Ø20	50	25	32	31	45g
7.Y00405	SCA1-2020L100	Ø20	Ø20	100	25	32	31	70g
7.Y00406	SCA1-2020L150	Ø20	Ø20	150	25	32	31	105g
7.Y00407	SCA1-3030L80	Ø30	Ø30	80	40	44	46	170g
7.Y00408	SCA1-3030L140	Ø30	Ø30	140	40	44	46	230g
7.Y00409	SCA1-3030L200	Ø30	Ø30	200	40	44	46	300g
7.Y00996	SCA2-2020L50	Ø20	Ø20	50	25	32	31	65g
7.Y01000	SCA2-2020L100	Ø20	Ø20	100	25	32	31	86g
7.Y00997	SCA2-2020L150	Ø20	Ø20	150	25	32	31	101g
7.Y02030	SCA2-2525L50	Ø25	Ø25	50	30	38	36	102g
7.Y02031	SCA2-2525L100	Ø25	Ø25	100	30	38	36	131g
7.Y02032	SCA2-2525L150	Ø25	Ø25	150	30	38	36	163g
7.Y01006	SCA2-3030L80	Ø30	Ø30	80	35	43	42	209g
7.Y01005	SCA2-3030L140	Ø30	Ø30	140	35	43	42	288g
7.Y01001	SCA2-3030L200	Ø30	Ø30	200	35	43	42	344g

NRニッパー取付ブラケット
NR Nipper Mounting Bracket

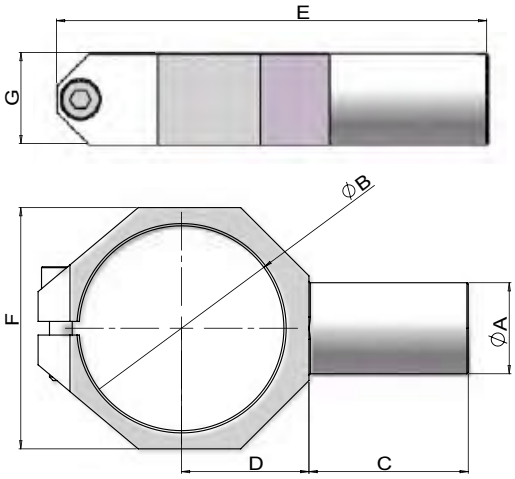

品番(PN)	7.Y00470	7.Y00331	7.Y00261	7.Y00742
型式(Model)	SCE-NR10	SCE-NR20	SCE-NR30	SCE-NR50
A(mm)	Ø14	Ø20	Ø20	Ø30
B(mm)	Ø36	Ø45	Ø56	Ø75
C(mm)	255	35	40	48
D(mm)	22	28	33	41
E(mm)	72	94.5	111	138
F(mm)	43	53	65	83
G(mm)	15	20	25	40
重量(Weight)	29.7g	65g	110g	308g

NSニッパー取付ブラケット

NS Nipper Mounting Bracket

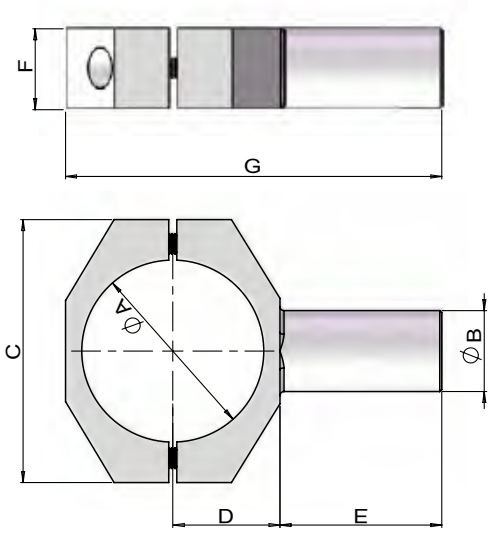

品番(PN)	7.Y00692	7.Y00693
型式(Model)	SCE1-NS20	SCE1-NS30
A(mm)	Ø45	Ø56
B(mm)	Ø20	Ø20
C(mm)	65	76
D(mm)	27	33
E(mm)	40	40
F(mm)	20	25
G(mm)	94	106
重量(Weight)	111g	123g

NY05 ニッパー取付ブロック
NY05 Fixing Block

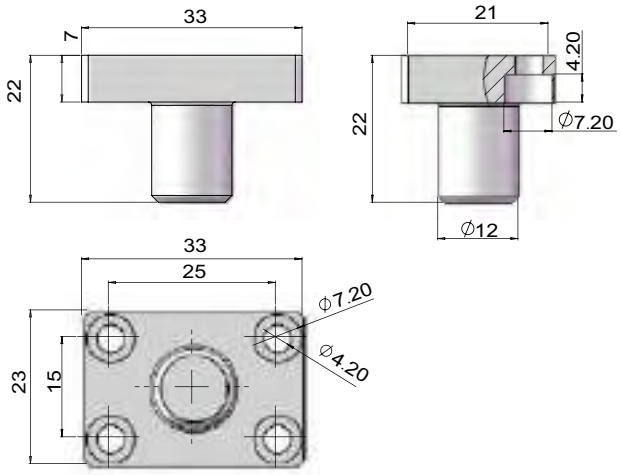

品番(PN)	型式(Model)	重量(Weight)
7.Y00796	SCE2-05	17g

NY10/NY15ニッパー取付ブロック
NY10/NY15 Fixing Block

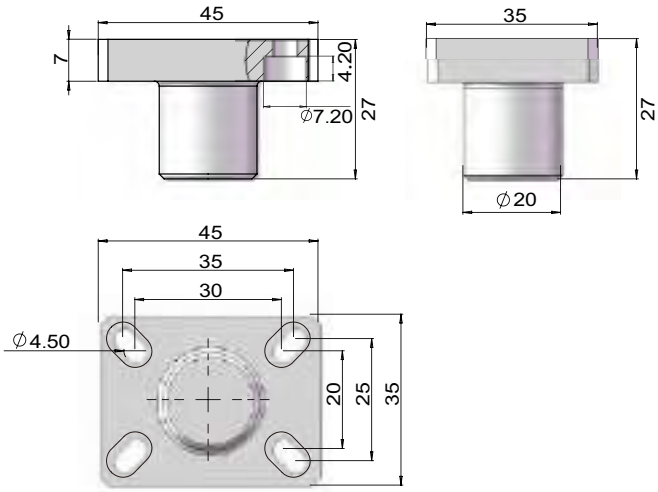

品番(PN)	型式(Model)	重量(Weight)
1.Y00094	SCE2-1015	38g

NY25 ニッパー取付ブロック

NY25 Fixing Block

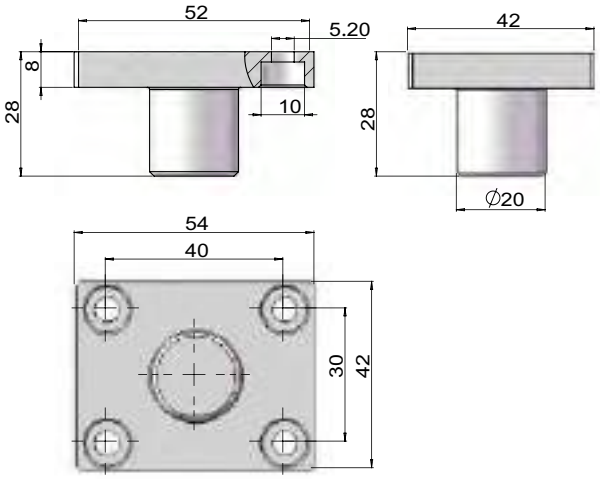

品番(PN)	型式(Model)	重量(Weight)
7.Y00633	SCE2-25	61g

ニッパー取付ブラケット

Nipper Bracket

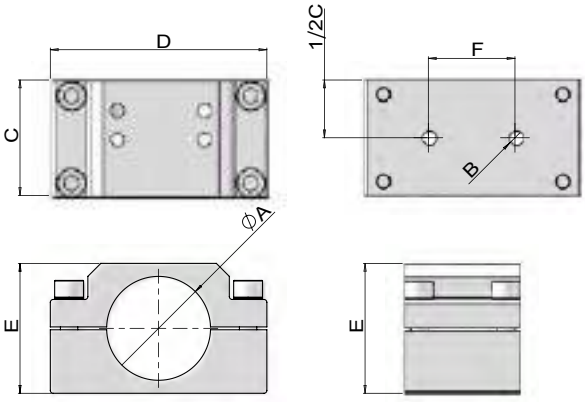

品番(PN)	型式(Model)	A	B	C	D	E	F	重量(Weight)
7.Y00075	SCE3-N10	Ø36	M6	40	75	45	30	246g
7.Y00076	SCE3-N20	Ø45	M6	40	75	53	30	228g
7.Y00077	SCE3-N30	Ø56	M6	40	86	63	30	267g

エアニッパー取付ブラケット
Gas Cut Bracket

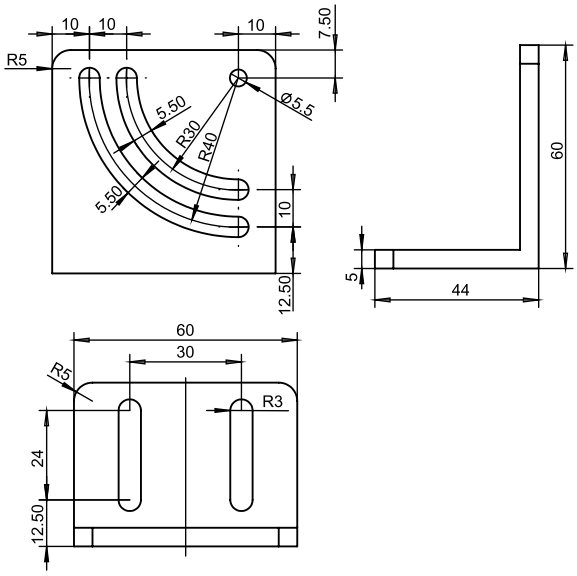

品番(PN)	7.Y00868
型式(Model)	SCE4-NR(L.R)

※L.Rペア販売 L.R Use together
※GT-NR用 GT-N Use
※重量 Weight：65.5g

エアニッパー取付ブラケット
Gas Cut fixation

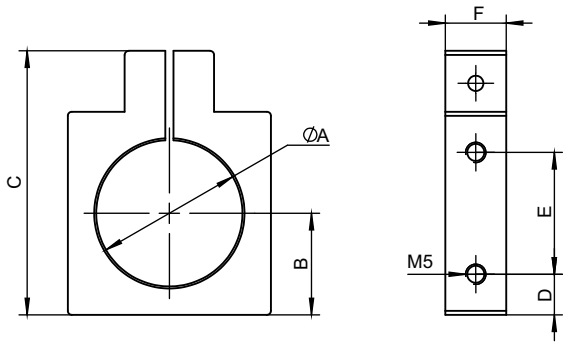

品番(PN)	型式(Model)	A	B	C	D	E	F	重量(Weight)
7.Y00146	SCE4-NR30	56	35	85	10	40	15	111g
7.Y00147	SCE4-NR20	45	30	75	10	40	15	93g
7.Y00148	SCE4-NR10	36	25	65	10	30	15	72g

ニッパー、ゲートチャック用ブラケット（回転可）

Adjustable Nipper Mounting Clamps

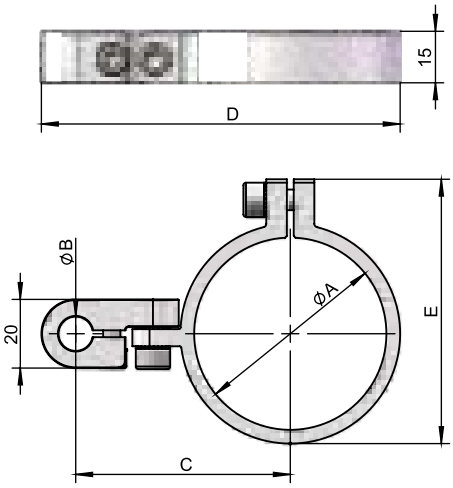

品番(PN)	型式(Model)	A	B	C	D	E	重量(Weight)
7.Y00946	SCE-NR20-D10	Ø45	Ø10	56.5	93	65	57.5g
7.Y00947	SCE-NR20-D12	Ø45	Ø12	56.5	93	65	55.5g
7.Y00948	SCE-NR30-D10	Ø56	Ø10	62.5	104.5	77	67.5g
7.Y00949	SCE-NR30-D12	Ø56	Ø12	62.5	104.5	77	65.5g

アクチュエータ固定用ブロック
Access Robot Bracket

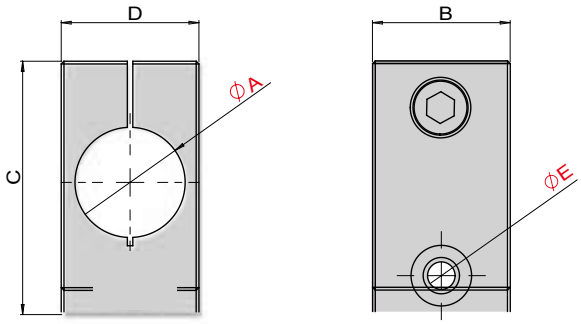

品番(PN)	型式(Model)	A	B	C	D	E	重量(Weight)
7.Y00051	SMBH1-8M5	Ø8	14	35	12	Ø5.5	15g
7.Y00052	SMBH1-8M6	Ø8	14	35	12	Ø6.5	12g
7.Y00053	SMBH1-12M5	Ø12	20	39	16	Ø5.5	30g
7.Y00002	SMBH1-12M6	Ø12	20	39	16	Ø6.5	25g
7.Y00054	SMBH1-12M8	Ø12	20	45	25	Ø9	42g
7.Y00055	SMBH1-20M6	Ø20	20	50	25	Ø6.5	48g
7.Y00056	SMBH1-20M8	Ø20	20	50	25	Ø9	51g

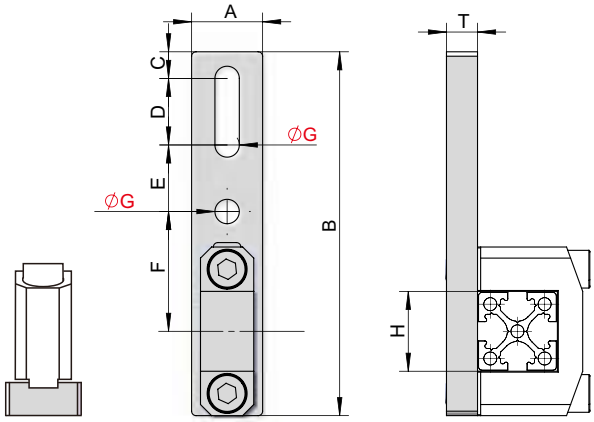

品番(PN)	型式(Model)	A	B	C	D	E	F	G	H	T	重量(Weight)
7.Y00869	SMBE7-18M5	16	82	6	15	15	27	Ø5.5	18	7	20.5g
7.Y00870	SMBE7-18M6	16	82	6	15	15	27	Ø6.5	18	7	20g
7.Y00871	SMBE7-25M5	16	90	7	15	15	30.5	Ø5.5	25	7	22.5g
7.Y00872	SMBE7-25M6	16	90	7	15	15	30.5	Ø6.5	25	7	22g

固定用エルボ
Elbow Arm

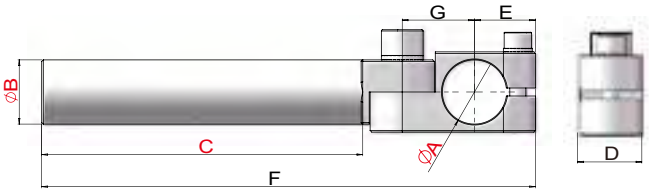

品番(PN)	型式(Model)	A(mm)	B(mm)	C(mm)	D(mm)	E(mm)	F(mm)	G(mm)	重量(Weight)
7.Y00388	SEA-1010L60	Ø10	Ø10	60	10	13	93	12.5	20g
7.Y00776	SEA-1212L60	Ø12	Ø12	60	12	15	98	14.5	22g
7.Y00389	SEA-1414L40	Ø14	Ø14	40	14	16	82	16.5	32g
7.Y00390	SEA-1414L80	Ø14	Ø14	80	14	16	122	16.5	42g
7.Y00391	SEA-1414L120	Ø14	Ø14	120	14	16	162	16.5	50g
7.Y00392	SEA-2020L50	Ø20	Ø20	50	20	19	104	22.5	70g
7.Y00393	SEA-2020L100	Ø20	Ø20	100	20	19	154	22.5	90g
7.Y00394	SEA-2020L150	Ø20	Ø20	150	20	19	204	22.5	120g
7.Y00395	SEA-3030L80	Ø30	Ø30	80	30	27	160	34.8	235g
7.Y00396	SEA-3030L140	Ø30	Ø30	140	30	27	220	34.8	300g
7.Y00397	SEA-3030L200	Ø30	Ø30	200	30	27	280	34.8	360g

アクチュエータ固定用・ヘビーデューティーエルボ

Heavy Duty Elbow Arm

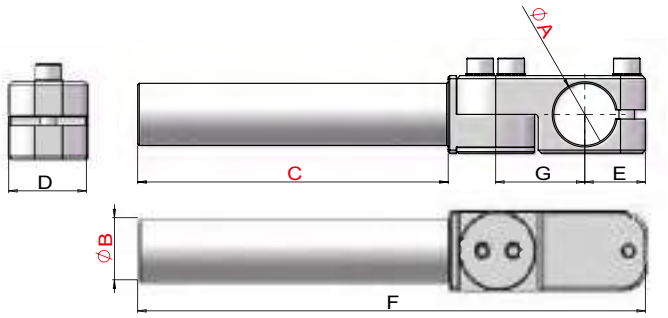

品番(PN)	7.Y00350	7.Y00351	7.Y00166	7.Y00352	7.Y00353	7.Y00354
型式(Model)	SEAH-2020L50	SEAH-2020L100	SEAH-2020L150	SEAH-3030L80	SEAH-3030L140	SEAH-3030L200
A(mm)	Ø20	Ø20	Ø20	Ø30	Ø30	Ø30
B(mm)	Ø20	Ø20	Ø20	Ø30	Ø30	Ø30
C(mm)	50	100	150	80	140	200
D(mm)	25	25	25	35	35	35
E(mm)	19.5	19.5	19.5	27.3	27.3	27.3
F(mm)	113.5	163.5	213.5	168.5	228.5	288.5
G(mm)	28.7	28.7	28.7	40.7	40.7	40.7
重量(Weight)	95g	115g	130g	330g	380g	435g

真空カップ固定用エルボ

Elbow Arm For Vacuum Cup

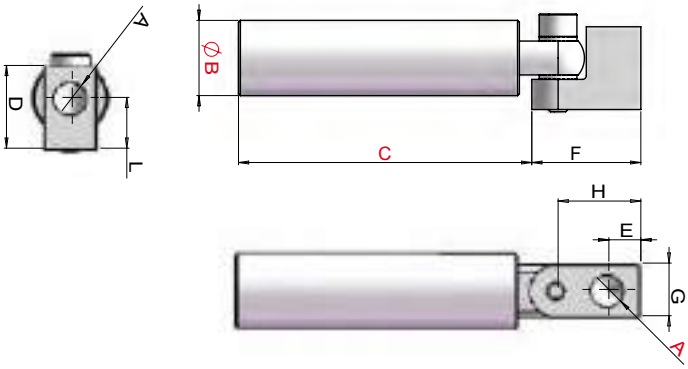

品番(PN)	型式(Model)	A(mm)	B(mm)	C(mm)	D(mm)	E(mm)	F(mm)	G(mm)	H(mm)	L(mm)	重量(Weight)
7.Y00432	SEAV-M510L45	M5	Ø10	45	16.5	5.5	19	10	14	11	18g
7.Y00433	SEAV-M510L90	M5	Ø10	90	16.5	5.5	19	10	14	11	27g
7.Y00258	SEAV-G1814L60	G1/8	Ø14	60	22	8.5	29	14	22	13.5	33g
7.Y00434	SEAV-G1814L120	G1/8	Ø14	120	22	8.5	29	14	22	13.5	50g
7.Y00435	SEAV-G1820L78	G1/8	Ø20	78	22	8.5	29	14	22	13.5	60g
7.Y00247	SEAV-G1820L153	G1/8	Ø20	153	22	8.5	29	14	22	13.5	100g
7.Y00436	SEAV-G1420L75	G1/4	Ø20	75	27	12	38	20	28	15	75g
7.Y00437	SEAV-G1420L150	G1/4	Ø20	150	27	12	38	20	28	15	115g

スリーブナット
Bush Nut

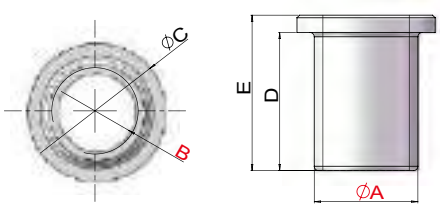

品番(PN)	型式(Model)	A	B	C	D	E	重量(Weight)
7.Y00271	SBNA-8M5	Ø8	M5x0.8	Ø12	8	10	1g
7.Y00272	SBNA-8M6	Ø8	M6x1.0	Ø12	8	10	1g
7.Y00273	SBNA-12M5	Ø12	M5x0.8	Ø16	16	18	5g
7.Y00274	SBNA-12M10	Ø12	M10x1.0	Ø16	16	18	3g
7.Y00276	SBNA-20M12	Ø20	M12x1.0	Ø24	16	18	11g
7.Y00277	SBNA-20M17	Ø20	M17x1.0	Ø24	16	18	5g

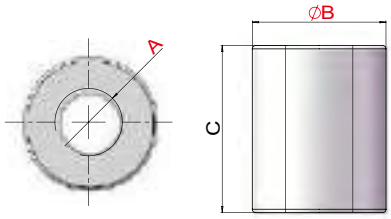

品番(PN)	型式(Model)	A	B	C	重量(Weight)
7.Y00275	SBNB-12PT18	PT1/8	Ø12	16	2g
7.Y00278	SBNB-20PT18	PT1/8	Ø20	25	17g

スリーブ
Bush

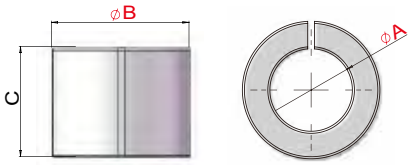

品番(PN)	型式(Model)	A	B	C	重量(Weight)
7.Y00280	SBND-1208	Ø8	Ø12	16	6g
7.Y00281	SBND-2012	Ø12	Ø20	16	9g
7.Y00282	SBND-2008	Ø8	Ø20	16	11g

ロボットエンドツールチェンジャー装置
A quick changer device at the end of a robot

製品の優位性
Product advantages

高精度

ピストン調整ロボット側とツール側の位置決め機能により、高い繰り返し位置決め精度を提供します。100万回のサイクルテストで、実際の精度が推奨値を大幅に上回ることが確認されています。

高強度

大口径設計のロックピストンは強力なロック力を有し、CRGロボットエンドエフェクタは優れたモーメント抵抗性能を発揮します。

高速移動時でもロック状態が維持され、締結不良を防止し、繰り返し位置決め精度を保証します。

高性能

多面テーパー式ロック機構、長寿命シール部品、高品質スプリングコンタクトプローブを採用し、信号モジュールの確実な接触を保証します。

High-precision

The piston adjusting gripper side play the role of positioning, which provides high repeat positioning accuracy. One million cycle tests show that the actual accuracy is much higher than the recommended value.

High strength

The locking piston with large cylinder diameter has strong locking force, CRG robot end fast device has strong anti torque ability. When locking, there will be no shaking due to high-speed movement, thus avoiding locking failure and ensuring repeated positioning accuracy.

High performance

The locking mechanism with multi conical surface design, long life sealing components and high quality elastic contact probe are adopted to ensure the close contact of signal module.

自動ツールチェンジャー取付使用事例
Quick Changer Installation Example

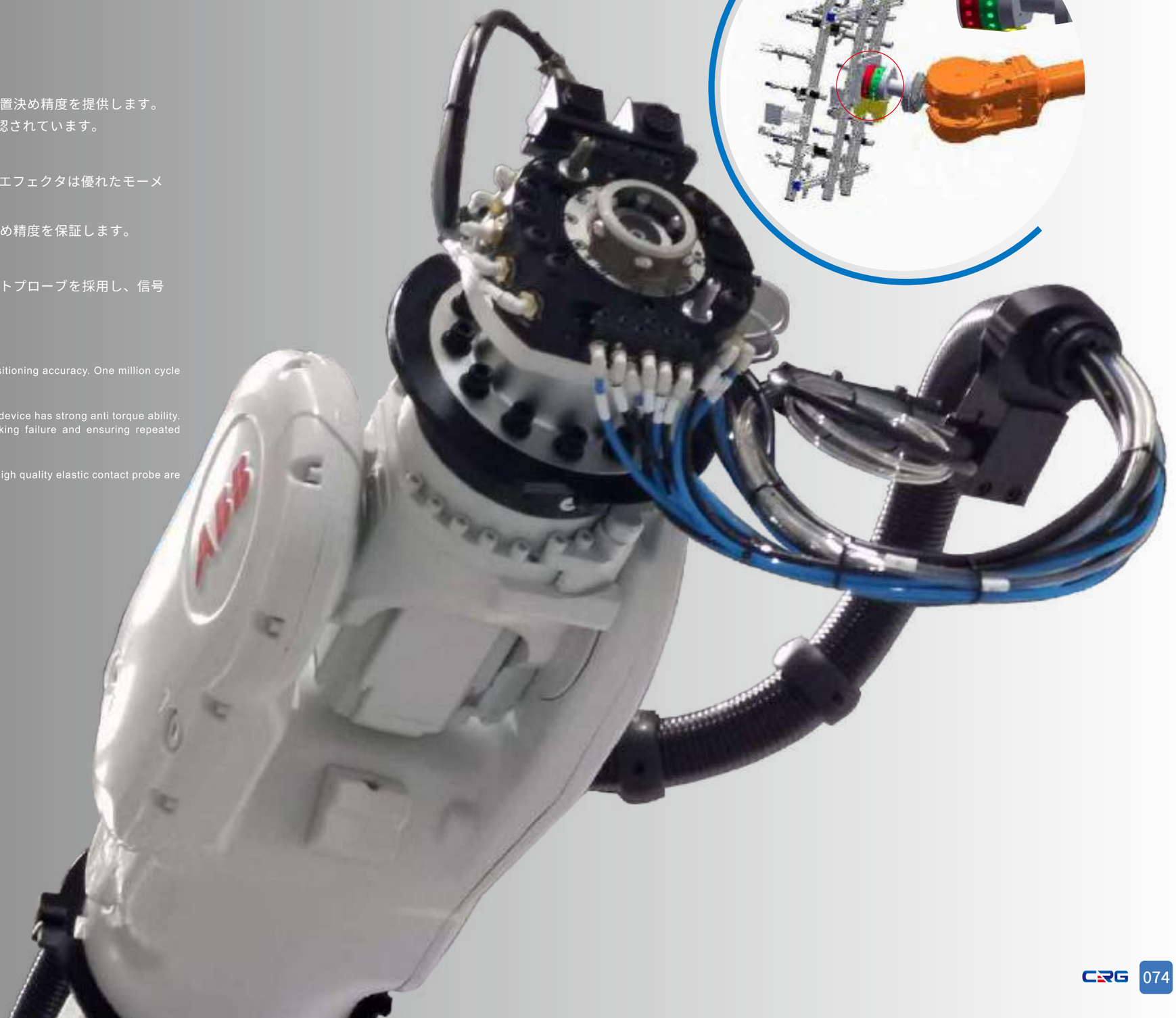

取付図
Installation schematic

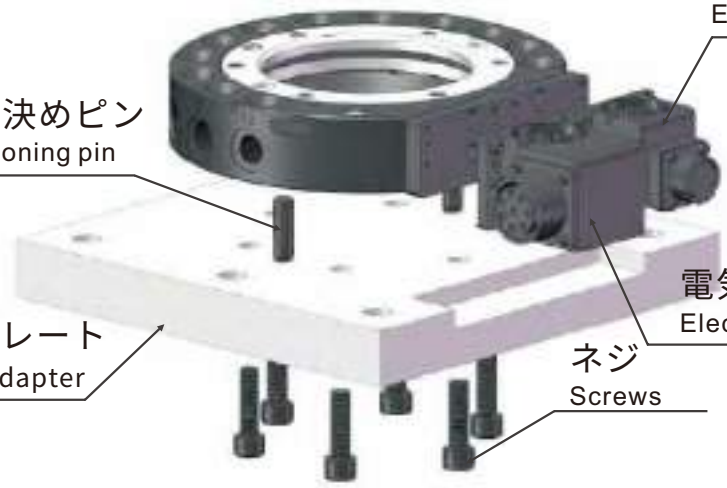

ロック/アンロック空気圧接続
Lock and unlock pneumatic connections

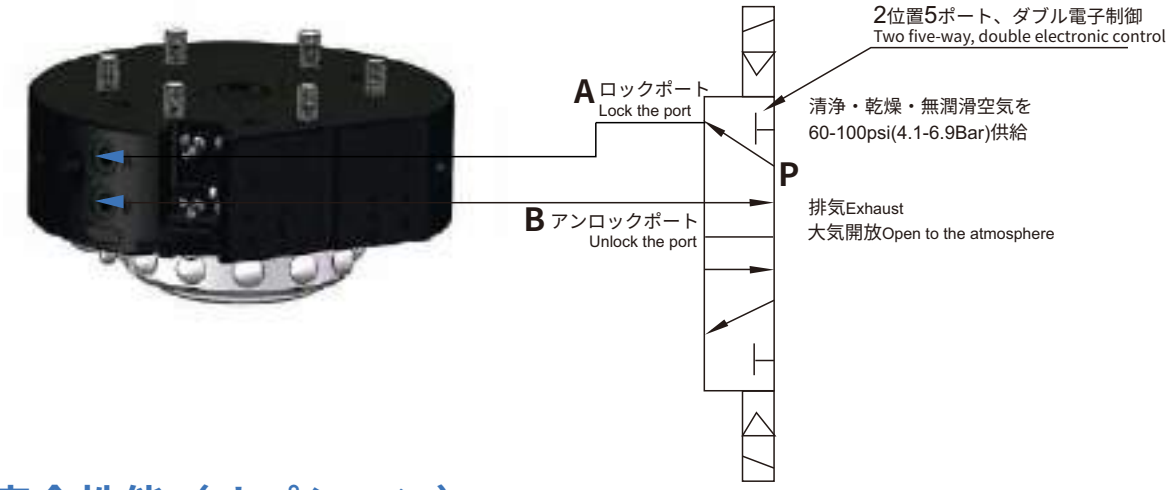

安全性能（オプション）
Safety capability (option)

3つの安全性能スイッチ、多重防護

Three safety capability switch, multiple protection

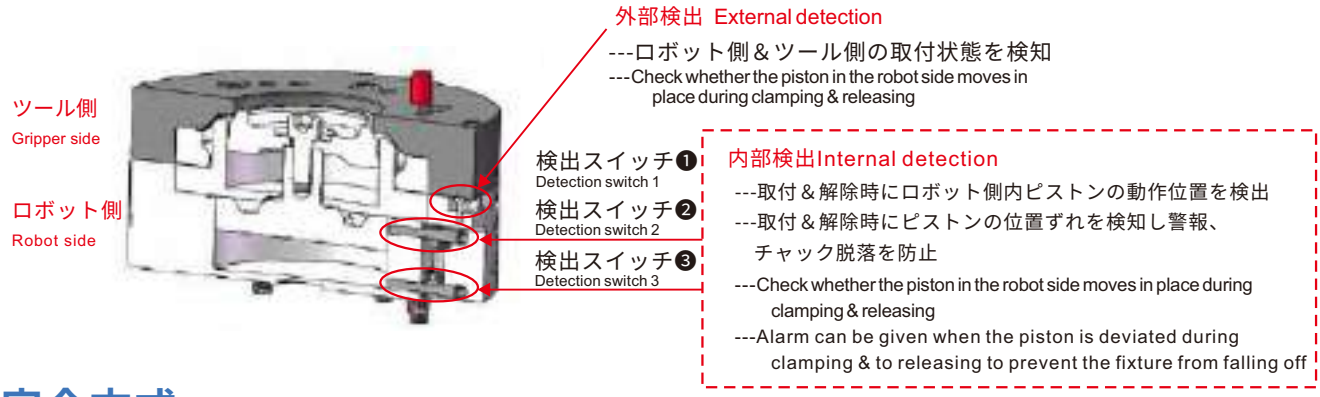

安全方式
Safe Way

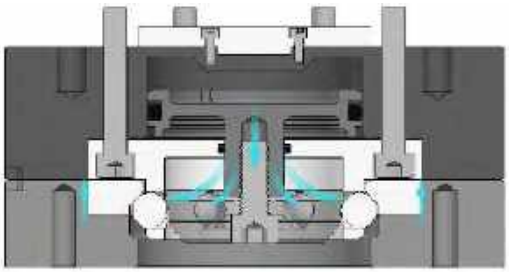

安全回路
Safety circuit

1.複数の高強度ロック鋼球でロボットと工具の固定を保持、より安全で安定します。
2.精密な繰り返し精度により、頻繁な交換時も工具は正確な作業位置に導かれます。
3.デフォルトで自己保持式設計。空圧供給停止時でも、ロボット側とツール側は分離しません。

1.Multiple high-strength locking balls keep the robot and tools locked, making them safer and more stable.
2.Thanks to the precision of repetition, tools are brought to the precise operating position even if they are changed frequently.
3.Default self-locking design. The robot side and the tool side are not separated when the air pressure is stopped.

定格負荷試験
Rated load test

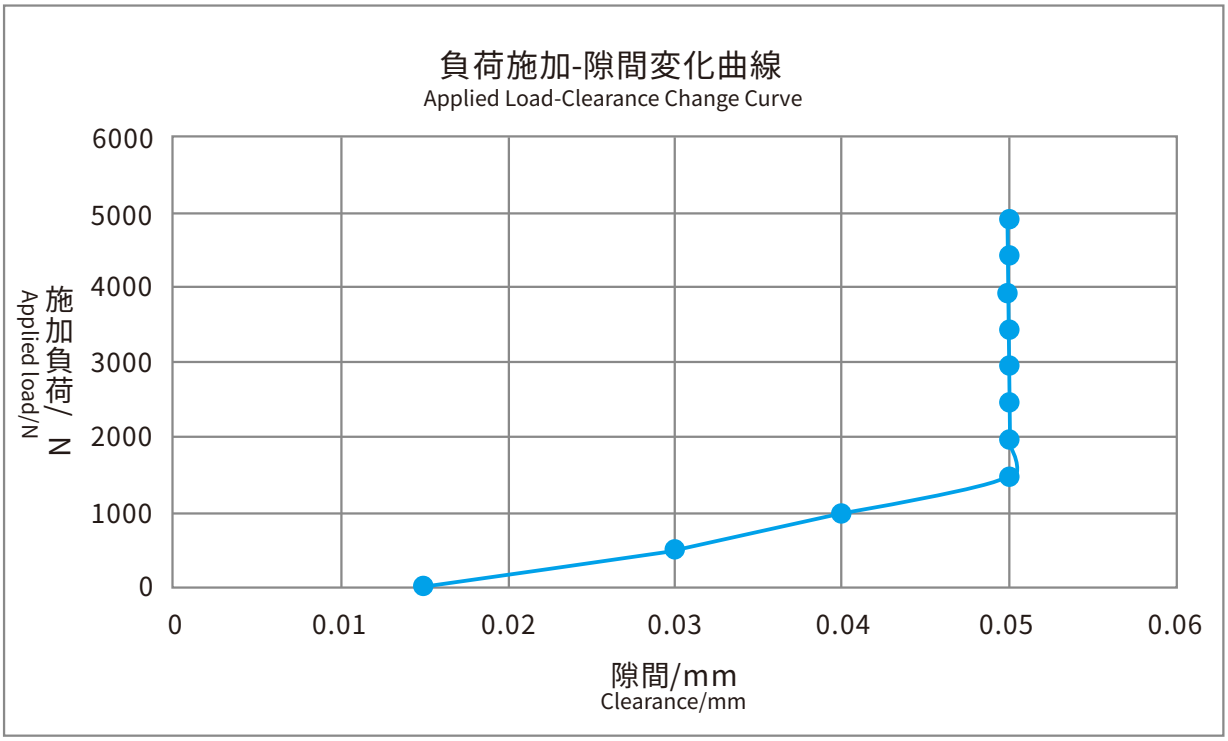

QCA-200自動ツールチェンジャー
QCA-200 Quick Changer

X-Y静荷重モーメント試験
X-Y static load moment test

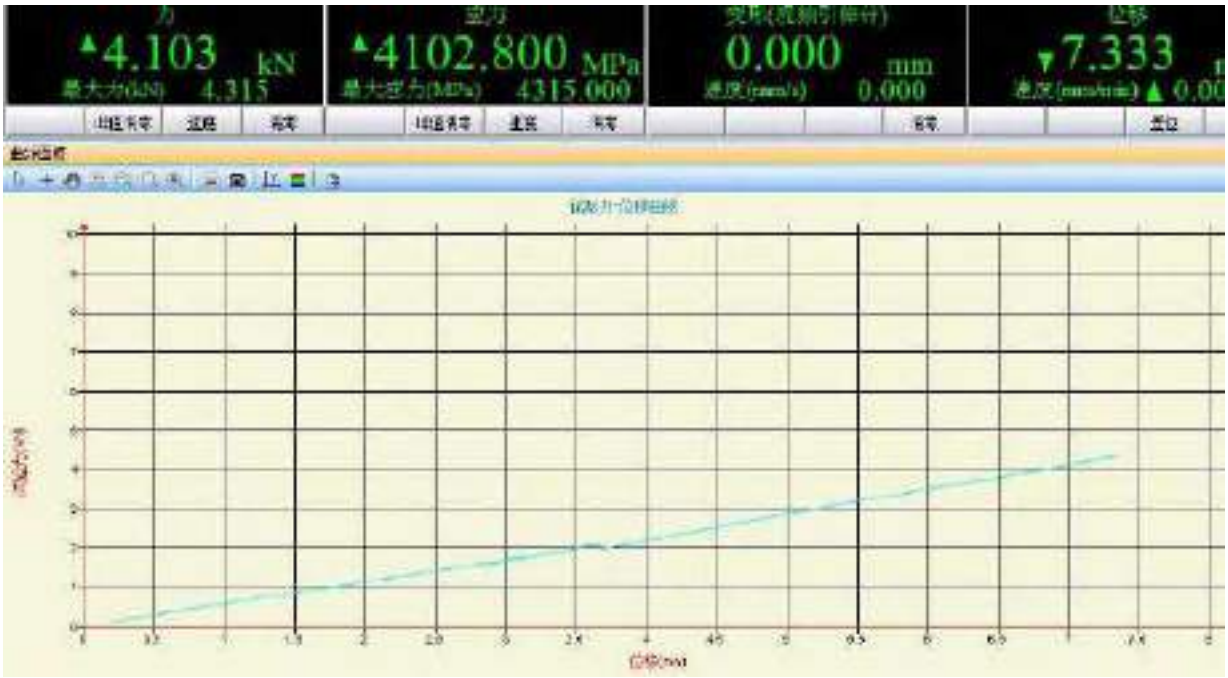

最大負荷試験
Maximum load test

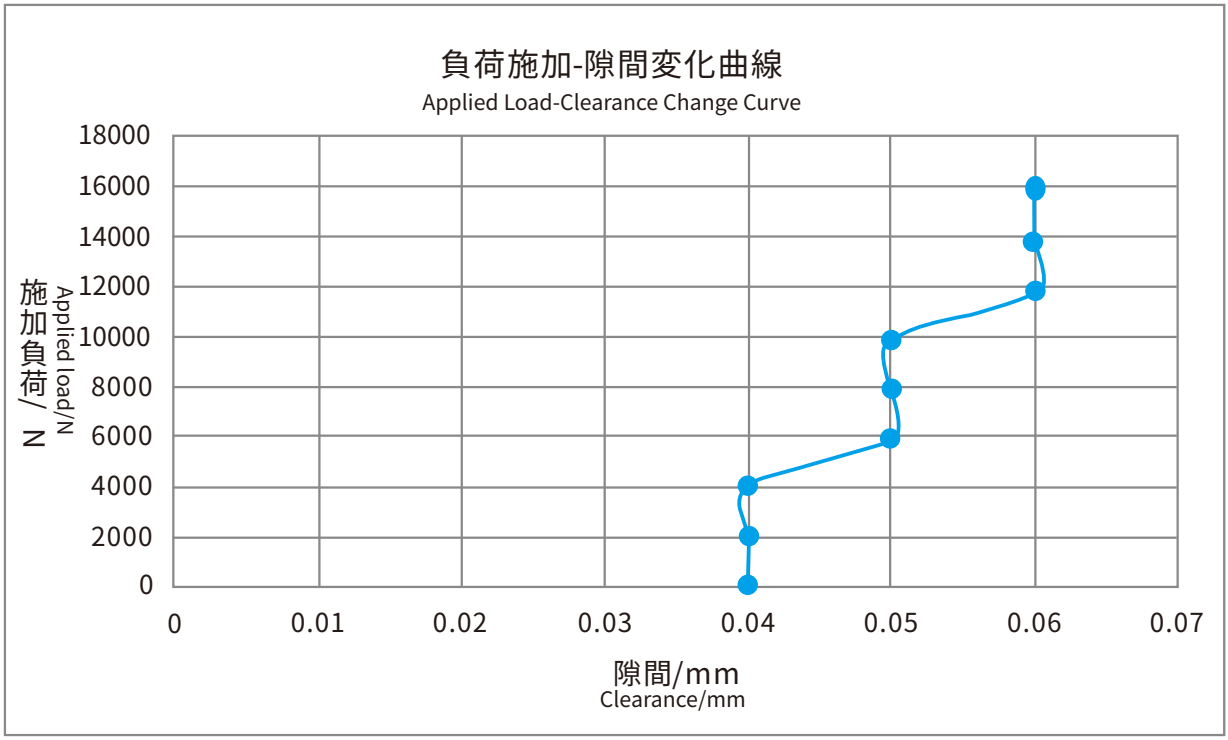

QCA-200自動ツールチェンジャー
QCA-200 Quick Changer

Z方向静荷重モーメント試験
Z-direction static load moment test

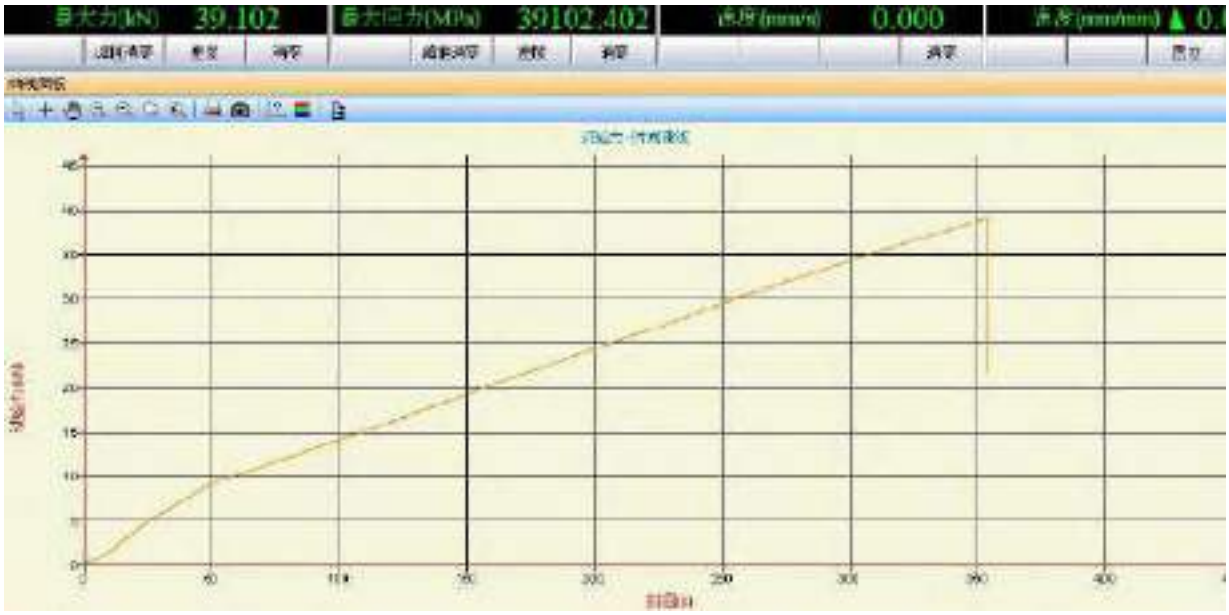

ツールチェンジャーシリーズ
Quick Changer Series

型式(Model)	最大負荷 Max payload	空気回路 Gas path	締結力@80Psi (5.5Bar) Locking Force@80Psi (5.5Bar)	製品重量 Product weight
QCA-05	5kg	6-M5	620N	0.4kg
QCA-05	5kg	6-M5	620N	0.3kg
QCA-15	15kg	6-M5	1150N	0.3kg
QCA-25	25kg	12-M5	2400N	1.0kg
QCA-35	35kg	8-G1/8	2900N	1.4kg
QCA-50	50kg	9-G1/8	4600N	1.7kg
QCA-S50	50kg	8-G1/8	5800N	1.9kg
QCA-100	100kg	7-G3/8	12000N	5.2kg
QCA-S100	100kg	5-G3/8	12000N	3.7kg
QCA-S150	150kg	8-G3/8	12000N	6.2kg
QCA-200	300kg	12-G3/8	16000N	9.0kg
QCA-200D1	300kg	8-G3/8	16000N	9.0kg
QCA-300	300kg	5-NPT3/8,4-NPT1/2	31000N	9.3kg
QCA-S350	350kg	/	31000N	9.4kg
QCA-S500	500kg	/	37800N	23.4kg

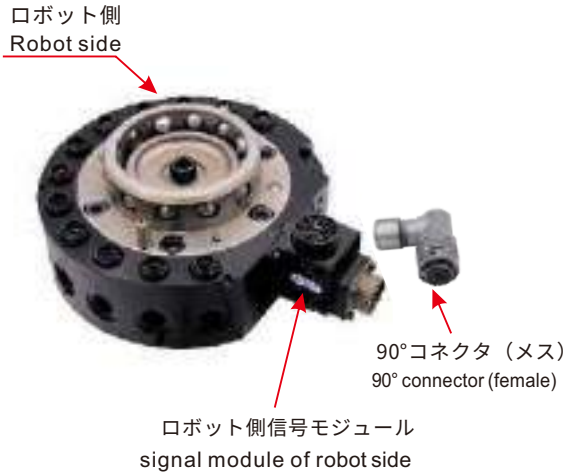

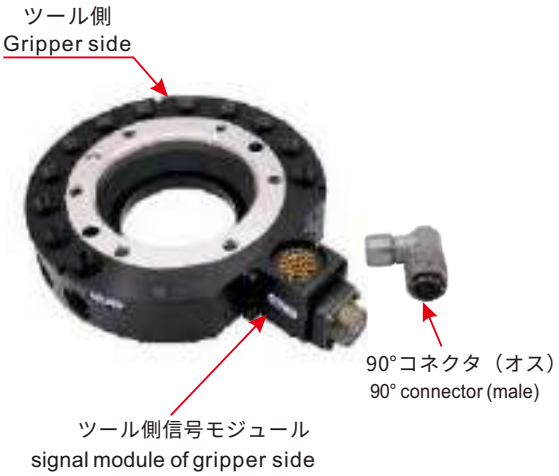

自動ツールチェンジャー
Quick Changer

QCA-05

*材質：鋼材*Material: steel *取付後の通気テストを推奨*Recommended to ventilate and test after installation

ロボット側
Robot side

品番(PN)	8.Y00355
型式(Model)	QCA-05R

ツール側
Gripper side

品番(PN)	8.Y00356
型式(Model)	QCA-05G

ロボット側スイッチ付き
Robot side strap switch

品番(PN)	8.Y00355-SP	8.Y00355-SN
型式(Model)	QCA-05R-SP	QCA-05R-SN
信号検出カテゴリ Signal Detection Category	PNP	NPN

製品パラメータ
Parameter

1.最大負荷：5kg
2. 締結力@80Psi(5.5Bar)：620N
3.静的負荷モーメント(X&Y)：23.4Nm
4. 静耐トルク(Z)：31.5Nm
5. 位置繰り返し精度(X,Y&Z)：±0.015mm
6. 重量-締結後：0.4kg
7. ロボット側重量：0.3kg
8. ツール側重量：0.1kg
9.最大許容角度ずれ：±1°
10.ストレートエアホール寸法（数量）：(6)M5

1.Max payload: 5kg
2.Locking force@80Psi (5.5Bar) :620 N
3.Static Load torque (X&Y): 23.4 Nm
4.Static Load torque (Z): 31.5 Nm
5.Repeatability accuracy (X,Y&Z): ±0.015 mm
6.Weight after locked: 0.4 kg
7.Robot side's weight: 0.3kg
8.Gripper side's weight: 0.1 kg
9.Maximum allowable angle deviation: ±1°
10.Size of straight air hole (quantity) : (6) M5

ロボット側
Robot side

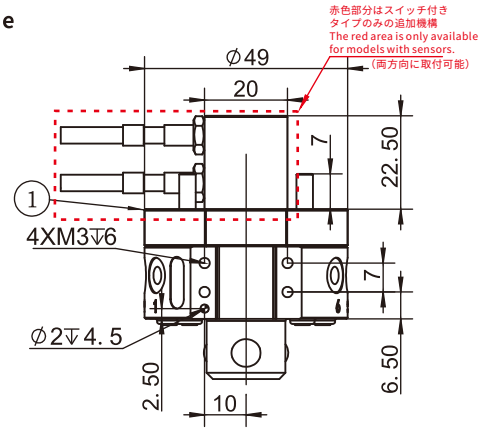

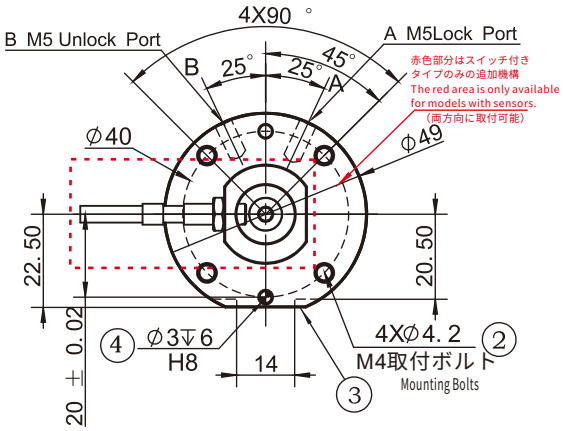

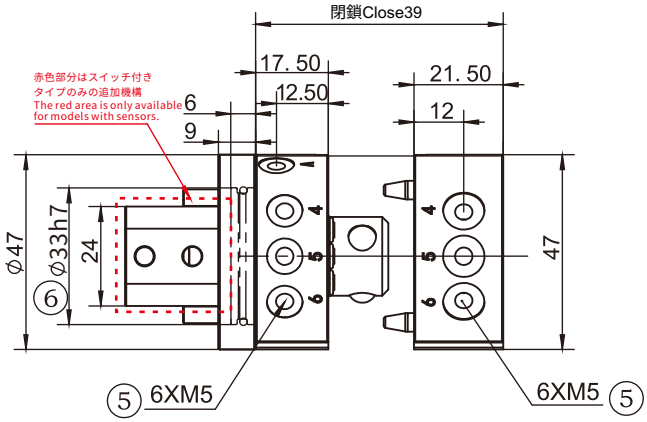

A.エアインターフェースロック
B.エアインターフェース解除
1.ロボット側接続
2.ネジ接続用貫通穴
3.オプション取付面
4.接続用位置決めピン
5.ストレートエアホール
6.中心位置決め用
7.保護ベース

A. The air connection locked
B. Air connection released
1. Robot side connection
2. Threaded through-holes
3. Optional mounting surface
4. Positioning pin
5. Straight through air hole
6. Central positioning
7. Protective base

自動ツールチェンジャー
Quick Changer

ツール側
Gripper side

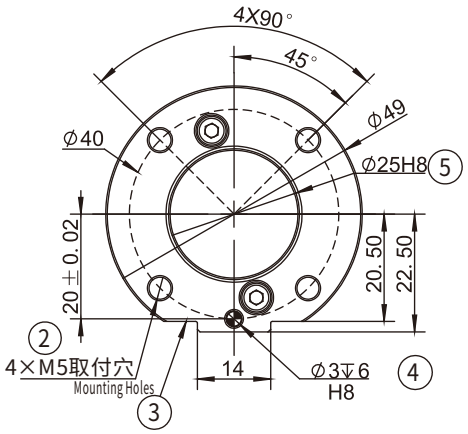

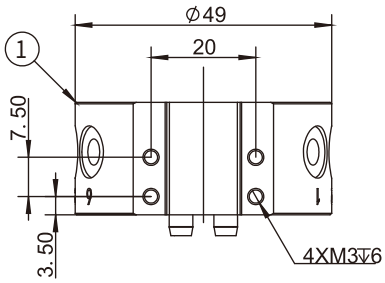

1.ツール側接続用
2.ネジ接続用穴
3.オプション取付面
4.接続用位置決めピン
5.中心位置決め

1. Gripper side connection
2. Threaded holes
3. Optional mounting surface
4. Positioning pin
5. Central positioning

対応モジュール
Applicable module

信号モジュール
Signal Module

製品名 Product Name	型式 Model	品番 PN	動作電圧 Working Voltage	動作電流 Working Current	コネクタ Connector	コネクタ品番 Connector PN
ロボット側信号モジュール Robot side signal module	QCSM-15R1	7.Y00965	24V	2.5A	DB15R1-1000 ①	1.Y10163
ツール側信号モジュール Gripper side signal module	QCSM-15G1	7.Y00966	24V	2.5A	DB15G1-1000 ①	1.Y10437

① 接続線の長さは1m The cable's length is 1 meter

信号モジュール-直出線
Signal Module-Straight Out Line

製品名 Product Name	型式 Model	品番 PN
ロボット側15コアモジュール Robot side 15-core electric module	QCSM-15R1-1000	7.Y02097
ツール側15コア電気モジュール Gripper side 15-core electric module	QCSM-15G1-1000	7.Y02098

通信モジュール
Communication Module

製品名 Product Name	型式 Model	品番 PN
ロボット側RJ45Sサーボモジュール Robot side RJ45S servo module	QCSM-RJ45*5M-06R	7.Y02129
ツール側RJ45Sサーボモジュール Gripper side RJ45S servo module	QCSM-RJ45*5M-06G	7.Y02130

強電モジュール
Power Module

製品名 Product Name	型式 Model	品番 PN
ロボット側高周波モジュール Robot side High frequency module	QCSM-08R-1000	7.Y02084
ツール側高周波モジュール Gripper side High frequency module	QCSM-08G-1000	7.Y02085
ロボット側高周波モジュール Robot side high frequency module	QCHFM-02R-1000	7.Y02086
ツール側高周波モジュール Gripper side high frequency module	QCHFM-02G-1000	7.Y02087

自動ツールチェンジャー
Quick Changer

QCA-05

*材質：鋼性材料 *Material: steel

ロボット側スイッチ付き

Robot side strap switch

品番(PN)	8.Y01066
型式(Model)	QCA-05R1-SN
信号検出カテゴリ Signal Detection Category	NPN

ツール側

Gripper side

品番(PN)	8.Y01067
型式(Model)	QCA-05G1

製品パラメータ
Parameter

1.最大負荷：5kg
2. 締結力@80Psi(5.5Bar)：620N
3.静的負荷モーメント(X&Y)：23.4Nm
4. 静耐トルク(Z)：31.5Nm
5. 位置繰り返し精度(X,Y&Z)：±0.015mm
6.重量-締結後：0.3kg
7.ロボット側重量：0.2kg
8. ツール側重量：0.1kg
9.最大許容角度ずれ：±1°
10.ストレートエアホール寸法（数量）：(6)M5

1.Max payload: 5kg
2.Locking force@80Psi (5.5Bar): 620 N
3.Static Load torque (X&Y): 23.4 Nm
4.Static Load torque (Z): 31.5 Nm
5.Repeatability accuracy (X,Y&Z): ±0.015 mm
6.Weight after locked: 0.3 kg
7.Robot side's weight: 0.2kg
8.Gripper side's weight: 0.1 kg
9.Maximum allowable angle deviation: ±1°
10.Size of straight air hole (quantity) : (6) M5

ロボット側
Robot side

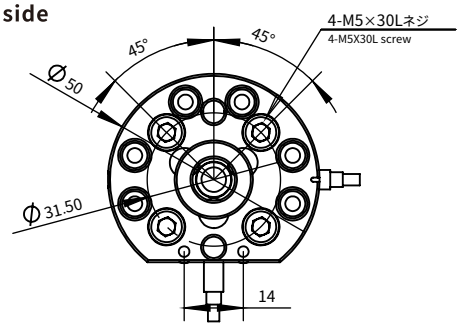

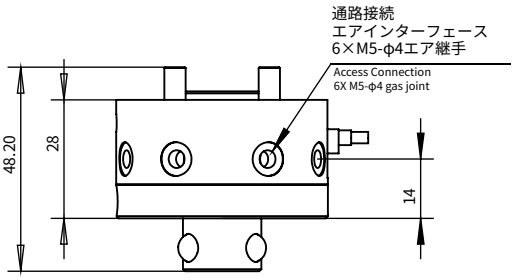

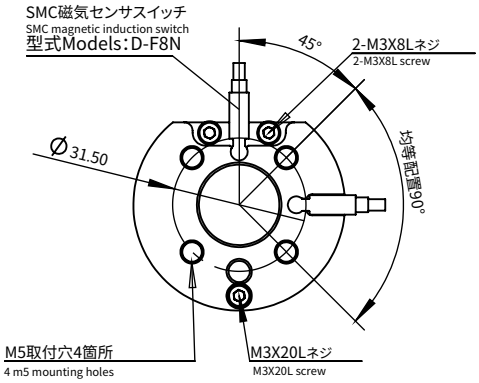

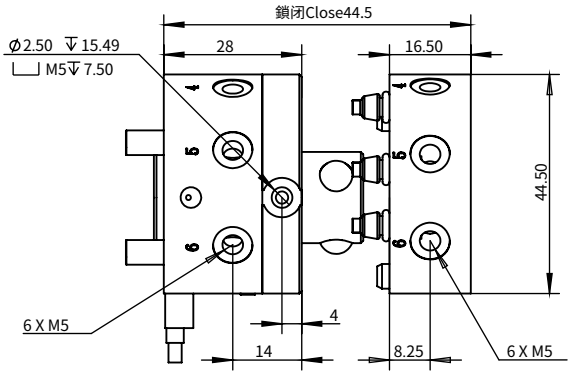

自動ツールチェンジャー
Quick Changer

ツール側
Gripper side

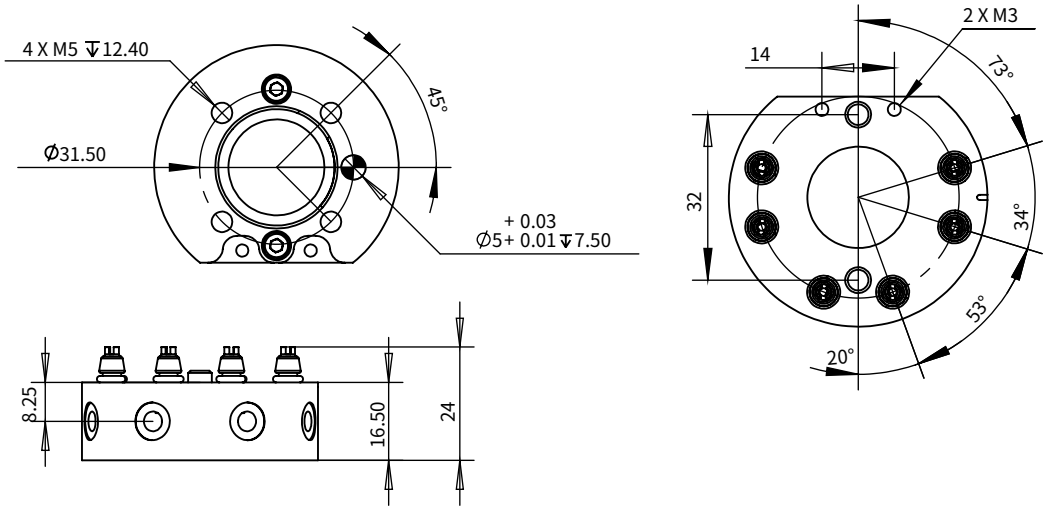

技術説明
Technical note

1. メインプレート側には標準取付用ネジと磁気センサが装備
2. メインプレート側とツールプレート側には標準モジュールなし
3. 締結方式：鋼球締結

1. Mounting screws and magnetic switch sensor
2. There are no standard modules on the main disk side and tool disk side
3. Locking mode: steel ball locking

自動ツールチェンジャー
Quick Changer

QCA-15

ロボット側
Robot side

品番(PN)	8.Y00353
型式(Model)	QCA-15R

ツール側
Gripper side

品番(PN)	8.Y00354
型式(Model)	QCA-15G

ロボット側スイッチ付き
Robot side strap switch

品番(PN)	8.Y00353-SP	8.Y00353-SN
型式(Model)	QCA-15R-SP	QCA-15R-SN
信号検出カテゴリ Signal Detection Category	PNP	NPN

製品パラメータ
Parameter

1.最大負荷：15kg
2.締結力@80Psi(5.5Bar)：1150N
3.静的負荷モーメント(X&Y)：26.5Nm
4.静耐トルク(Z)：35.3Nm
5. 位置繰り返し精度(X,Y&Z)：±0.015mm
6.重量-締結後：0.3kg
7.ロボット側重量：0.2kg
8. ツール側重量：0.1kg
9.最大許容角度ずれ：±1°
10.ストレートエアホール寸法（数量）：(6)M5

1.Max payload: 15kg
2.Locking force@80Psi (5.5Bar): 1150 N
3.Static Load torque (X&Y):26.5 Nm
4.Static Load torque (Z):35.3 Nm
5.Repeatability accuracy (X,Y&Z): ±0.015 mm
6.Weight after locked: 0.3 kg
7.Robot side's weight: 0.2 kg
8.Gripper side's weight: 0.1 kg
9.Maximum allowable angle deviation: ±1°
10.Size of straight air hole(quantity) : (6) M5

ロボット側
Robot side

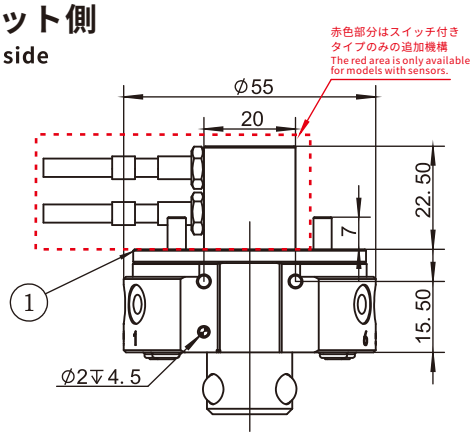

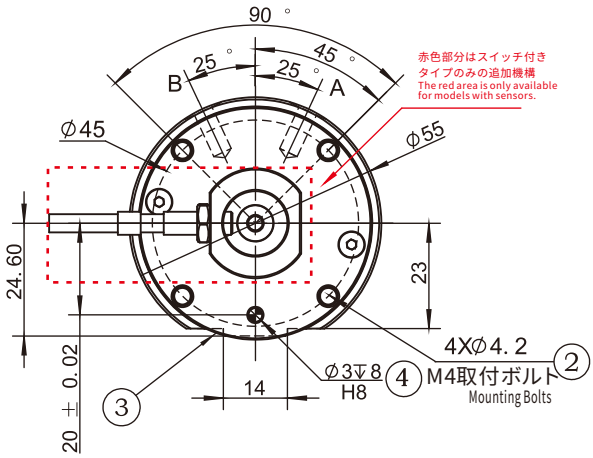

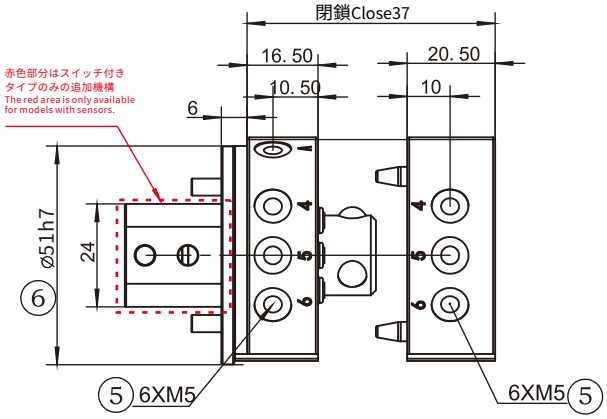

A.エアインターフェースロック
B.エアインターフェース解除
1.ロボット側接続
2.ネジ接続用貫通穴
3.オプション取付面
4.接続用位置決めピン
5.ストレートエアホール
6.中心位置決め用

A. The air connection locked
B. Air connection released
1. Robot side connection
2. Threaded through-holes
3. Optional mounting surface
4. Positioning pin
5. Straight through air hole
6. Central positioning

自動ツールチェンジャー
Quick Changer

ツール側
Gripper side

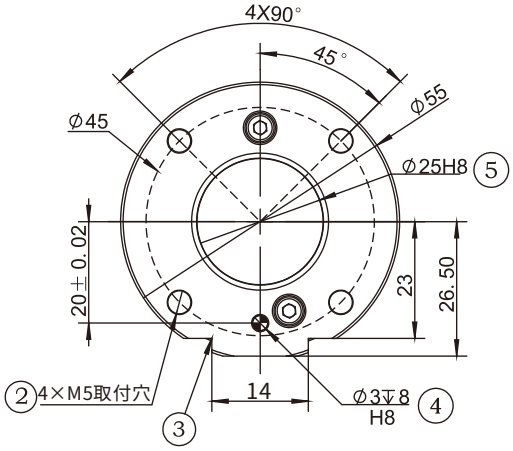

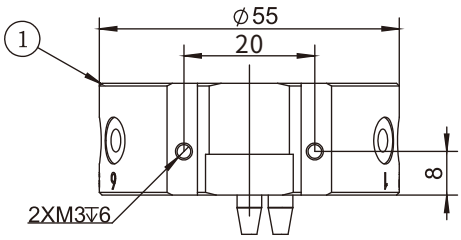

1.ツール側接続用
2.ネジ接続用穴
3.オプション取付面
4.接続用位置決めピン
5.中心位置決め用

1. Gripper side connection
2. Threaded holes
3. Optional mounting surface
4. Positioning pin
5. Central positioning

対応モジュール
Applicable module

信号モジュール
Signal Module

製品名 Product Name	型式 Model	品番 PN	動作電圧 Working Voltage	動作電流 Working Current	コネクタ Connector	コネクタ品番 Connector PN
ロボット側信号モジュール Robot side signal module	QCSM-15R1	7.Y00965	24V	2.5A	DB15R1-1000 ①	1.Y10163
ツール側信号モジュール Gripper side signal module	QCSM-15G1	7.Y00966	24V	2.5A	DB15G1-1000 ①	1.Y10437

① 接続線の長さは1m The cable's length is 1 meter

信号モジュール-直出線
Signal Module-Straight Out Line

製品名 Product Name	型式 Model	品番 PN
ロボット側15コアモジュール Robot side 15-core electric module	QCSM-15R1-1000	7.Y02097
ツール側15コア電気モジュール Gripper side 15-core electric module	QCSM-15G1-1000	7.Y02098

通信モジュール
Communication Module

製品名 Product Name	型式 Model	品番 PN
ロボット側RJ45Sサーボモジュール Robot side RJ45S servo module	QCSM-RJ45*5M-06R	7.Y02129
ツール側RJ45Sサーボモジュール Gripper side RJ45S servo module	QCSM-RJ45*5M-06G	7.Y02130

強電モジュール
Power Module

製品名 Product Name	型式 Model	品番 PN
ロボット側高周波モジュール Robot side High frequency module	QCSM-08R-1000	7.Y02084
ツール側高周波モジュール Gripper side High frequency module	QCSM-08G-1000	7.Y02085
ロボット側高周波モジュール Robot side high frequency module	QCHFM-02R-1000	7.Y02086
ツール側高周波モジュール Gripper side high frequency module	QCHFM-02G-1000	7.Y02087

自動ツールチェンジャー
Quick Changer

QCA-25

ロボット側
Robot side

品番(PN)	8.Y00460
型式(Model)	QCA-25R

ツール側
Gripper side

品番(PN)	8.Y00461
型式(Model)	QCA-25G

ロボット側スイッチ付き
Robot side strap switch

品番(PN)	8.Y00460-SP	8.Y00460-SN
型式(Model)	QCA-25R-SP	QCA-25R-SN
信号検出カテゴリ Signal Detection Category	PNP	NPN

製品パラメータ
Parameter

1.最大負荷：25kg
2.締結力@80Psi(5.5Bar)：2400N
3.静的負荷モーメント(X&Y)：59Nm
4. 静耐トルク(Z)：80Nm
5. 位置繰り返し精度(X,Y&Z)：±0.015mm
6. 重量-締結後：1kg
7. ロボット側重量：0.6kg
8.ツール側重量：0.4kg
9.最大許容角度ずれ：±1°
10.ストレートエアホール寸法（数量）：(12)M5

1.Max payload: 25kg
2.Locking force@80Psi (5.5Bar): 2400 N
3.Static Load torque (X&Y): 59 Nm
4.Static Load torque (Z): 80 Nm
5.Repeatability accuracy (X,Y&Z): ±0.015 mm
6.Weight after locked: 0.4kg
7.Robot side's weight: 0.3 kg
8.Gripper side's weight: 0.1 kg
9.Maximum allowable angle deviation: ±1°
10.Size of straight air hole (quantity): (12)M5

ロボット側
Robot side

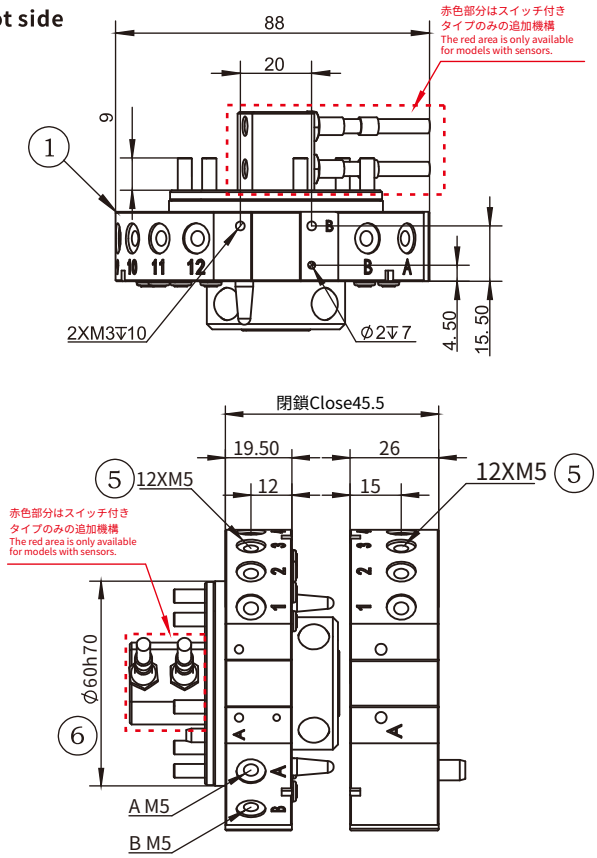

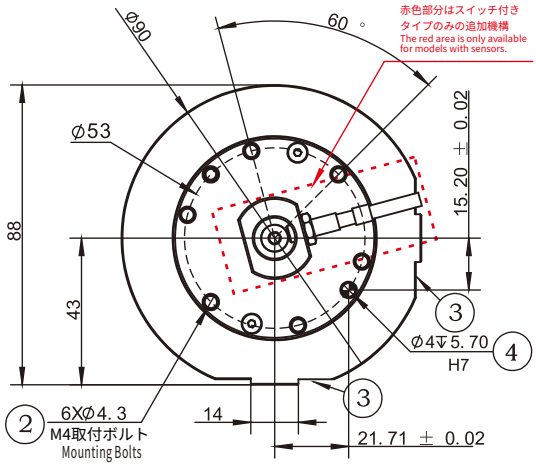

A.エアインターフェースロック
B.エアインターフェース解除
1.ロボット側接続
2.ネジ接続用貫通穴
3.オプション取付面
4.接続用位置決めピン
5.ストレートエアホール
6.中心位置決め用

A. The air connection locked
B. Air connection released
1. Robot side connection
2. Threaded through-holes
3. Optional mounting surface
4. Positioning pin
5. Straight through air hole
6. Central positioning

自動ツールチェンジャー
Quick Changer

ツール側
Gripper side

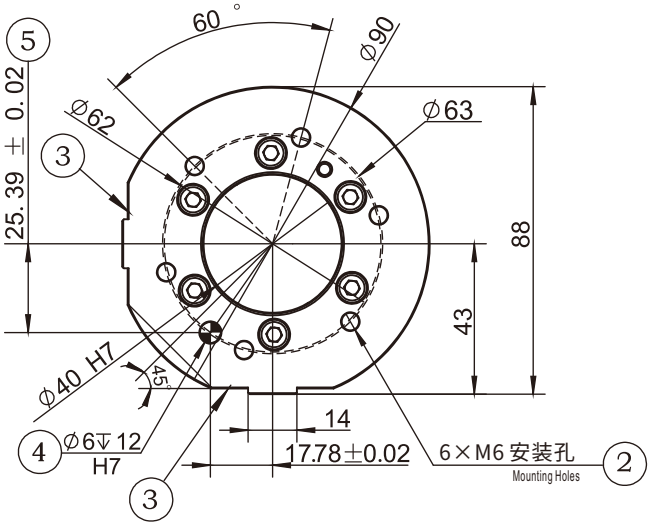

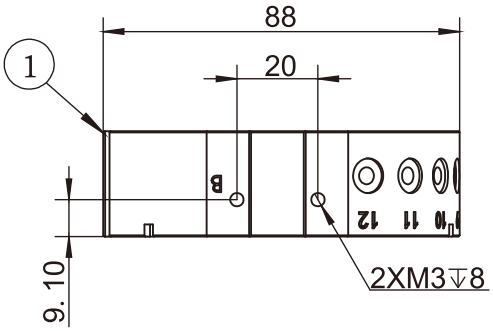

1.ツール側接続用 1. Gripper side connection
2.ネジ接続用穴 2. Threaded holes
3.オプション取付面 3. Optional mounting surface
4.接続用位置決めピン 4. Positioning pin
5.中心位置決め用 5. Central positioning

対応モジュール
Applicable module

信号モジュール
Signal Module

製品名 Product Name	型式 Model	品番 PN	動作電圧 Working Voltage	動作電流 Working Current	コネクタ Connector	コネクタ品番 Connector PN
ロボット側信号モジュール Robot side signal module	QCSM-15R1	7.Y00965	24V	2.5A	DB15R1-1000 ①	1.Y10163
ツール側信号モジュール Gripper side signal module	QCSM-15G1	7.Y00966	24V	2.5A	DB15G1-1000 ①	1.Y10437

① 接続線の長さは1m The cable's length is 1 meter

信号モジュール-直出線
Signal Module-Straight Out Line

製品名 Product Name	型式 Model	品番 PN
ロボット側15コアモジュール Robot side 15-core electric module	QCSM-15R1-1000	7.Y02097
ツール側15コア電気モジュール Gripper side 15-core electric module	QCSM-15G1-1000	7.Y02098

通信モジュール
Communication Module

製品名 Product Name	型式 Model	品番 PN
ロボット側RJ45Sサーボモジュール Robot side RJ45S servo module	QCSM-RJ45*5M-06R	7.Y02129
ツール側RJ45Sサーボモジュール Gripper side RJ45S servo module	QCSM-RJ45*5M-06G	7.Y02130

強電モジュール
Power Module

製品名 Product Name	型式 Model	品番 PN
ロボット側高周波モジュール Robot side High frequency module	QCSM-08R-1000	7.Y02084
ツール側高周波モジュール Gripper side High frequency module	QCSM-08G-1000	7.Y02085
ロボット側高周波モジュール Robot side high frequency module	QCHFM-02R-1000	7.Y02086
ツール側高周波モジュール Gripper side high frequency module	QCHFM-02G-1000	7.Y02087

自動ツールチェンジャー
Quick Changer

QCA-35

ロボット側
Robot side

品番(PN)	8.Y00351
型式(Model)	QCA-35R

ツール側
Gripper side

品番(PN)	8.Y00352
型式(Model)	QCA-35G

ロボット側スイッチ付き
Robot side strap switch

品番(PN)	8.Y00351-SP	8.Y00351-SN
型式(Model)	QCA-35R-SP	QCA-35R-SN
信号検出カテゴリ Signal Detection Category	PNP	NPN

製品パラメータ
Parameter

1.最大負荷：25-35kg
2.締結力@80Psi(5.5Bar)：2400N
3.静的負荷モーメント(X&Y)：88.5Nm
4. 静耐トルク(Z)：105Nm
5. 位置繰り返し精度(X,Y&Z)：±0.015mm
6. 重量-締結後：1.4kg
7.ロボット側重量：0.9kg
8.ツール側重量：0.5kg
9.最大許容角度ずれ：±1°
10.ストレートエアホール寸法（数量）：(8)G1/8

1.Max payload: 25~35kg
2.Locking force@80Psi (5.5Bar): 2900 N
3.Static Load torque (X&Y): 88.5 Nm
4.Static Load torque (Z): 105 Nm
5.Repeatability accuracy (X,Y&Z) ±0.015 mm
6.Weight after locked: 1.4 kg
7.Robot side's weight: 0.9 kg
8.Gripper side's weight: 0.5 kg
9.Maximum allowable angle deviation: ±1°
10.Size of straight air hole (quantity): (8) G1/8

ロボット側
Robot side

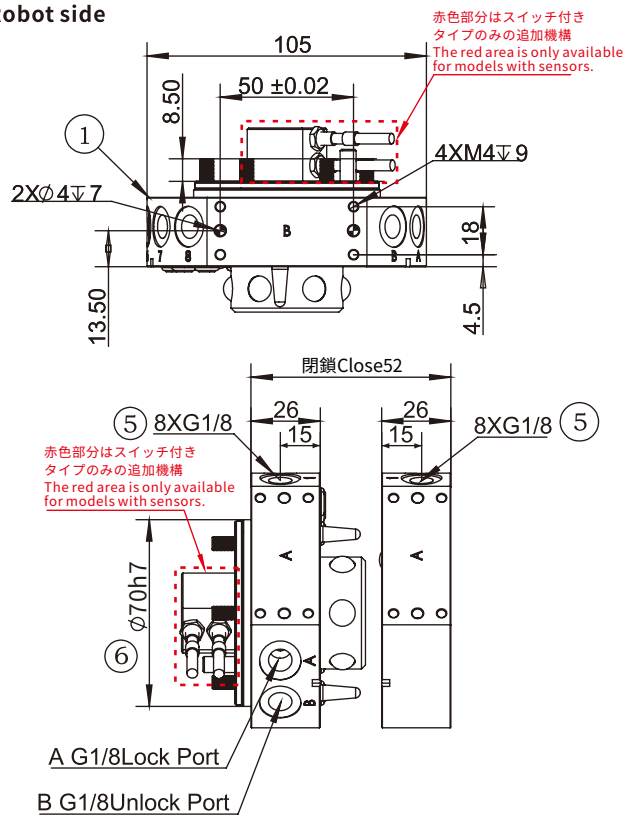

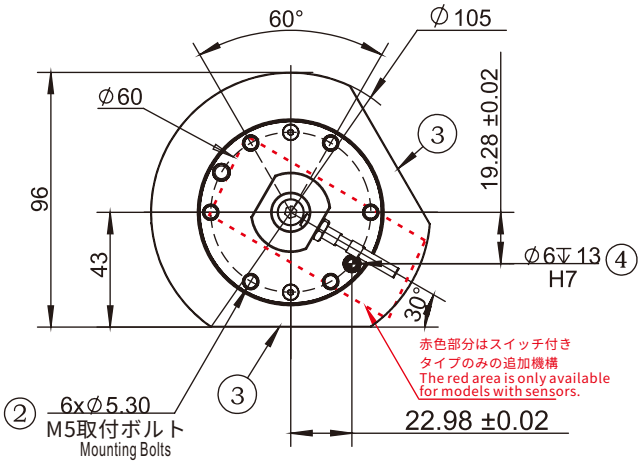

A.エアインターフェースロック
B.エアインターフェース解除
1.ロボット側接続
2.ネジ接続用貫通穴
3.オプション取付面
4.接続用位置決めピン
5.ストレートエアホール
6.中心位置決め用

A. The air connection locked
B. Air connection released
1. Robot side connection
2. Threaded through-holes
3. Optional mounting surface
4. Positioning pin
5. Straight through air hole
6. Central positioning

自動ツールチェンジャー
Quick Changer

ツール側
Gripper side

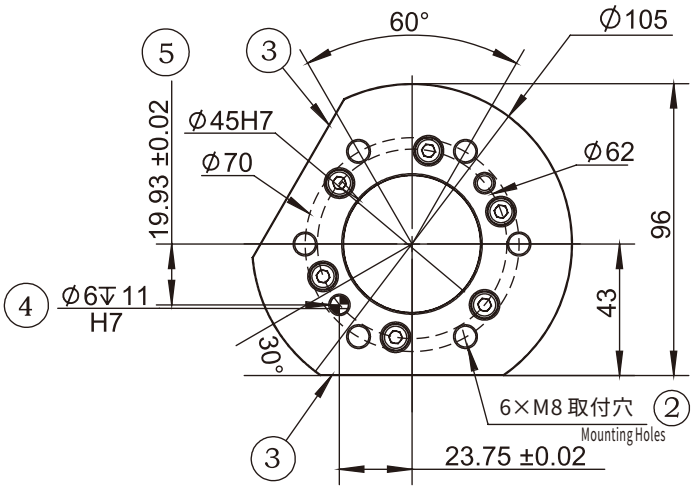

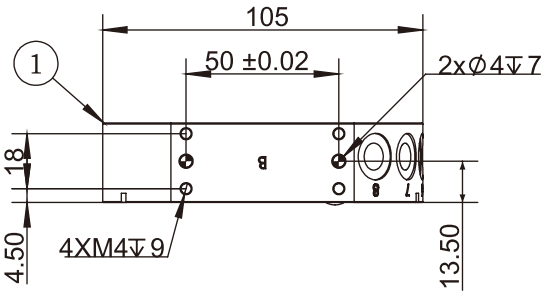

1.ツール側接続用 1. Gripper side connection
2.ネジ接続用穴 2. Threaded holes
3.オプション取付面 3. Optional mounting surface
4.接続用位置決めピン 4. Positioning pin
5.中心位置決め用 5. Central positioning

対応モジュール
Applicable module

信号モジュール
Signal Type

製品名 Product Name	型式 Model	品番 PN	動作電圧 Working Voltage	動作電流 Working Current	コネクタ Connector	コネクタ品番 Connector PN
ロボット側信号モジュール Robot side signal module	QCSM-15R2	7.Y00468	24V	2.5A	D-Sub15R2-1000 ①	1.Y10080
ツール側信号モジュール Gripper side signal module	QCSM-15G2	7.Y00469	24V	2.5A	D-Sub15G2-1000 ①	1.Y10081
ロボット側信号モジュール Robot side signal module	QCSM-19R	7.Y00954	220V	3A	MS3116F14-19S/-Y②	1.Y11420
					CMB08E-14-19S(072)SR-B②	1.Y11863
ロボット側信号モジュール Robot side signal module	QCSM-19R1	7.Y02123	220V	3A	MS3116F14-19S/-Y②	1.Y11420
					CMB08E-14-19S(072)SR-B②	1.Y11863
ツール側信号モジュール Gripper side signal module	QCSM-19G	7.Y00955	220V	3A	MS3116F14-19P/-Y②	1.Y11419
					CMB08E-14-19P(072)SR-B②	1.Y11864
ロボット側信号モジュール Robot side signal module	QCSM-26R	7.Y00464	220V	3A	MS3116F16-26S/-Y②	1.Y11867
					CMB08E-16-26S(072)SR-B②	1.Y11865
ツール側信号モジュール Gripper side signal module	QCSM-26G	7.Y00465	220V	3A	MS3116F16-26P/-Y②	1.Y11369
					CMB08E-16-26P(072)SR-B②	1.Y11866
ツール側信号モジュール Gripper side signal module	QCSM-21/26G	7.Y02117	220V	3A	MS3116F16-26P/-Y②	1.Y11369
					CMB08E-16-26P(072)SR-B②	1.Y11866
ロボット側信号モジュール Robot side signal module	QCSM-32R	7.Y02095	220V	3A	MS3116F22-36S②	1.Y13392
					MS3118F22-36S②	1.Y13393
ツール側信号モジュール Gripper side signal module	QCSM-32G	7.Y02096	220V	3A	MS3116F22-36P②	1.Y13394
					MS3118F22-36P②	1.Y13395

① 接続線の長さは1m The cable's length is 1 meter
② 継手のみでケーブルは含まれません Joint only, no wire

対応モジュール
Applicable module

強電モジュール
Power Module

製品名 Product Name	型式 Model	品番 PN	動作電圧 Working Voltage	動作電流 Working Current	コネクタ Connector	コネクタ品番 Connector PN
ロボット側強電モジュール Robot side power module	QCHFM-E14-C1R	7.Y02003	1.4KV	5A	-	-
ツール側強電モジュール Gripper side power module	QCHFM-E14-C1G	7.Y02004	1.4KV	5A	-	-
ロボット側強電モジュール Robot side power module	QCSM-08R	7.Y00477	380V	20A	3108A22-23S②	1.Y10710
ツール側強電モジュール Gripper side power module	QCSM-08G	7.Y00478	380V	20A	3108A22-23P②	1.Y10711

② 継手のみ、ケーブルは含まれません　Joint only, no wire

通信モジュール
Communication Module

製品名 Product Name	型式 Model	品番 PN
ロボット側通信モジュール Robot side communication module	QCSM-05G7/8-04M12-10R	7.Y02118
ツール側通信モジュール Gripper side communication module	QCSM-05G7/8-04M12-10G	7.Y02119
ロボット側通信モジュール Robot side communication module	QCSM-RJ45-06R	7.Y02007
ツール側通信モジュール Gripper side communication module	QCSM-RJ45-06G	7.Y02008
ロボット側通信モジュール Robot side communication module	QCSM-05G7/8-04G7/8-10R	7 Y.02115
ツール側通信モジュール Gripper side communication module	QCSM-05G7/8-04G7/8-10G	7.Y02075

サーボモジュール
Servo Module

製品名 Product Name	型式 Model	品番 PN
ロボット側サーボモジュール Robot side servo module	QCSM-12R	7.Y02082
ツール側サーボモジュール Gripper side servo module	QCSM-12G	7.Y02083
ロボット側サーボモジュール Robot side servo module	QCSM-08R1	7.Y02080
ツール側サーボモジュール Gripper side servo module	QCSM-08G1	7.Y02081
ロボット側サーボモジュール Robot side servo module	QCSM-06/11R	7.Y02673
ツール側サーボモジュール Gripper side servo module	QCSM-06/11G	7.Y02674
ロボット側サーボモジュール Robot side servo module	QCSM-06/11R1	7.Y02675
ツール側サーボモジュール Gripper side servo module	QCSM-06/11G1	7.Y02676

空気回路モジュール
Pneumatic Module

製品名 Product Name	型式 Model	品番 PN	空気回路 Gas path	ネジ穴 Threaded Hole
ロボット側空気回路モジュール Robot side pneumatic module	QCAM-06G18R	7.Y01015	6	G1/8
ツール側空気回路モジュール Gripper side pneumatic module	QCAM-06G18G	7.Y01016	6	G1/8
ロボット側空気回路モジュール Robot side pneumatic module	QCAM-06G18R-E	7.Y01018	6	G1/8
ツール側空気回路モジュール Gripper side pneumatic module	QCAM-06G18G-E	7.Y01019	6	G1/8
ロボット側空気回路モジュール Robot side pneumatic module	QCAM-10M5R	7.Y01053	10	M5
ツール側空気回路モジュール Gripper side pneumatic module	QCAM-10M5G	7.Y01054	10	M5

製品名 Product Name	型式 Model	品番 PN	空気回路 Gas path	ネジ穴 Threaded Hole
ロボット側空気回路モジュール Robot side pneumatic module	QCAM-14M5R	7.Y01055	14	M5
ツール側空気回路モジュール Gripper side pneumatic module	QCAM-14M5G	7.Y01056	14	M5
ロボット側空気回路モジュール-自己シール Robot side pneumatic module-self-sealing	QCAM-06G18R-F	7.Y02005	6	G1/8
ツール側空気回路モジュール-自己シール Gripper side pneumatic module-self-sealing	QCAM-06G18G-F	7.Y02006	6	G1/8
ロボット側空気回路モジュール Robot side pneumatic module	QCAM-04G38R	7.Y02043	4	G3/8
ツール側空気回路モジュール Gripper side pneumatic module	QCAM-04G38G	7.Y02044	4	G3/8

水・空気モジュール
Water-Pneumatic Module

製品名 Product Name	型式 Model	品番 PN
ロボット側水・空気モジュール Robot side water-pneumatic module	QCWM-02R	7.Y02049
ツール側水・空気モジュール Gripper side water-pneumatic module	QCWM-02G	7.Y02050

自動ツールチェンジャー
Quick Changer

QCA-50

ロボット側
Robot side

品番(PN)	8.Y00349
型式(Model)	QCA-50R

ツール側
Gripper side

品番(PN)	8.Y00350
型式(Model)	QCA-50G

ロボット側スイッチ付き
Robot side strap switch

品番(PN)	8.Y00349-SP	8.Y00349-SN
型式(Model)	QCA-50R-SP	QCA-50R-SN
信号検出カテゴリ Signal Detection Category	PNP	NPN

製品パラメータ
Parameter

1.最大負荷：50kg
2. 締結力@80Psi(5.5Bar)：4600N
3.静的負荷モーメント(X&Y)：165Nm
4. 静耐トルク(Z)：226Nm
5. 位置繰り返し精度(X,Y&Z)：±0.015mm
6. 重量-締結後：1.7kg
7. ロボット側重量：1.1kg
8. ツール側重量：0.6kg
9.最大許容角度ずれ：±1°
10.ストレートエアホール寸法（数量）：(9)1/8

1.Max payload: 50kg
2.Locking force@80Psi (5.5Bar): 4600 N
3.Static Load torque (X&Y): 165 Nm
4.Static Load torque (Z): 226 Nm
5.Repeatability accuracy (X,Y&Z): ±0.015 mm
6.Weight after locked: 1.7 kg
7.Robot side's weight: 1.1 kg
8.Gripper side's weight: 0.6 kg
9.Maximum allowable angle deviation: ±1°
10.Size of straight air hole (quantity): (9)1/8

ロボット側
Robot side

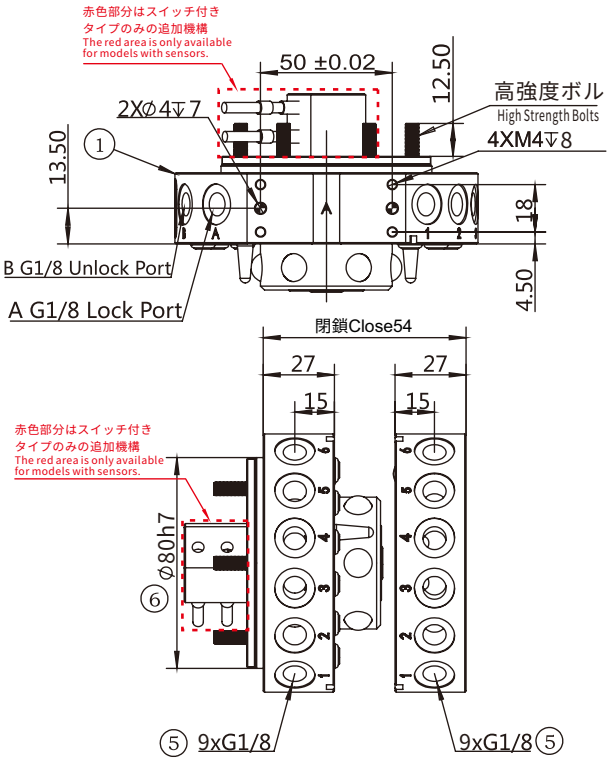

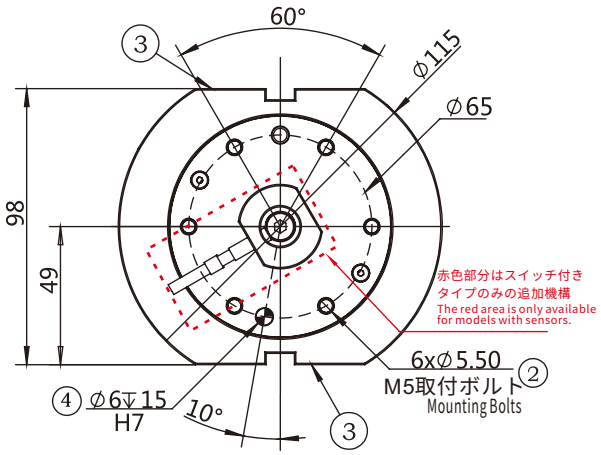

A.エアインターフェースロック
B.エアインターフェース解除
1.ロボット側接続
2.ネジ接続用貫通穴
3.オプション取付面
4.接続用位置決めピン
5.ストレートエアホール
6.中心位置決め用

A. The air connection locked
B. Air connection released
1. Robot side connection
2. Threaded through-holes
3. Optional mounting surface
4. Positioning pin
5. Straight through air hole
6. Central positioning

自動ツールチェンジャー
Quick Changer

ツール側
Gripper side

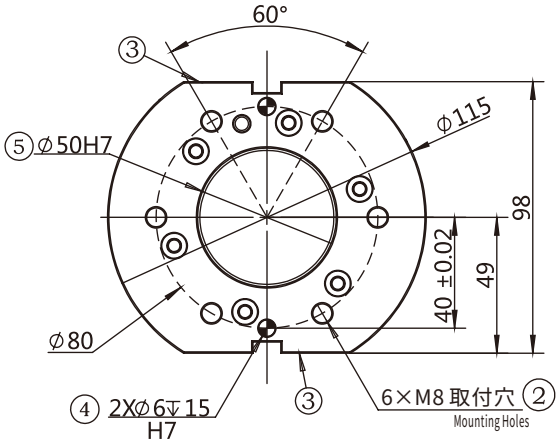

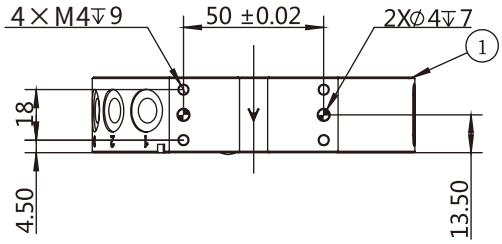

1.ツール側接続用
2.ネジ接続用穴
3.オプション取付面
4.接続用位置決めピン
5.中心位置決め用

1. Gripper side connection
2. Threaded holes
3. Optional mounting surface
4. Positioning pin
5. Central positioning

対応モジュール
Applicable module

信号モジュール
Signal Type

製品名 Product Name	型式 Model	品番 PN	動作電圧 Working Voltage	動作電流 Working Current	コネクタ Connector	コネクタ品番 Connector PN
ロボット側信号モジュール Robot side signal module	QCSM-15R2	7.Y00468	24V	2.5A	D-Sub15R2-1000 ①	1.Y10080
ツール側信号モジュー Gripper side signal module	QCSM-15G2	7.Y00469	24V	2.5A	D-Sub15G2-1000 ①	1.Y10081
ロボット側信号モジュール Robot side signal module	QCSM-19R	7.Y00954	220V	3A	MS3116F14-19S/-Y ②	1.Y11420
					CMB08E-14-19S(072)SR-B ②	1.Y11863
ロボット側信号モジュール Robot side signal module	QCSM-19R1	7.Y02123	220V	3A	MS3116F14-19S/-Y ②	1.Y11420
					CMB08E-14-19S(072)SR-B ②	1.Y11863
ツール側信号モジュール Gripper side signal module	QCSM-19G	7.Y00955	220V	3A	MS3116F14-19P/-Y ②	1.Y11419
					CMB08E-14-19P(072)SR-B ②	1.Y11864
ロボット側信号モジュール Robot side signal module	QCSM-26R	7.Y00464	220V	3A	MS3116F16-26S/-Y ②	1.Y11867
					CMB08E-16-26S(072)SR-B ②	1.Y11865
ツール側信号モジュール Gripper side signal module	QCSM-26G	7.Y00465	220V	3A	MS3116F16-26P/-Y ②	1.Y11369
					CMB08E-16-26P(072)SR-B ②	1.Y11866
ツール側信号モジュール Gripper side signal module	QCSM-21/26G	7.Y02117	220V	3A	MS3116F16-26P/-Y ②	1.Y11369
					CMB08E-16-26P(072)SR-B ②	1.Y11866
ロボット側信号モジュール Robot side signal module	QCSM-32R	7.Y02095	220V	3A	MS3116F22-36S ②	1.Y13392
					MS3118F22-36S ②	1.Y13393
ツール側信号モジュール Gripper side signal module	QCSM-32G	7.Y02096	220V	3A	MS3116F22-36P ②	1.Y13394
					MS3118F22-36P ②	1.Y13395

① 接続線の長さは1m The cable' s length is 1 meter

② 継手のみでケーブルは含まれません Joint only, no wire

対応モジュール
Applicable module

強電モジュール
Power Module

製品名 Product Name	型式 Model	品番 PN	動作電圧 Working Voltage	動作電流 Working Current	コネクタ Connector	コネクタ品番 Connector PN
ロボット側強電モジュール Robot side power module	QCHFM-E14-C1R	7.Y02003	1.4KV	5A	-	-
ツール側強電モジュール Gripper side power module	QCHFM-E14-C1G	7.Y02004	1.4KV	5A	-	-
ロボット側強電モジュール Robot side power module	QCSM-08R	7.Y00477	380V	20A	3108A22-23S②	1.Y10710
ツール側強電モジュール Gripper side power module	QCSM-08G	7.Y00478	380V	20A	3108A22-23P②	1.Y10711

② 継手のみ、ケーブルは含まれません Joint only, no wire

通信モジュール
Communication Module

製品名 Product Name	型式 Model	品番 PN
ロボット側通信モジュール Robot side communication module	QCSM-05G7/8-04M12-10R	7.Y02118
ツール側通信モジュール Gripper side communication module	QCSM-05G7/8-04M12-10G	7.Y02119
ロボット側通信モジュール Robot side communication module	QCSM-RJ45-06R	7.Y02007
ツール側通信モジュール Gripper side communication module	QCSM-RJ45-06G	7.Y02008
ロボット側通信モジュール Robot side communication module	QCSM-05G7/8-04G7/8-10R	7 Y.02115
ツール側通信モジュール Gripper side communication module	QCSM-05G7/8-04G7/8-10G	7.Y02075

サーボモジュール
Servo Module

製品名 Product Name	型式 Model	品番 PN
ロボット側サーボモジュール Robot side servo module	QCSM-12R	7.Y02082
ツール側サーボモジュール Gripper side servo module	QCSM-12G	7.Y02083
ロボット側サーボモジュール Robot side servo module	QCSM-08R1	7.Y02080
ツール側サーボモジュール Gripper side servo module	QCSM-08G1	7.Y02081
ロボット側サーボモジュール Robot side servo module	QCSM-06/11R	7.Y02673
ツール側サーボモジュール Gripper side servo module	QCSM-06/11G	7.Y02674
ロボット側サーボモジュール Robot side servo module	QCSM-06/11R1	7.Y02675
ツール側サーボモジュール Gripper side servo module	QCSM-06/11G1	7.Y02676

空気回路モジュール
Pneumatic Module

製品名 Product Name	型式 Model	品番 PN	空気回路 Gas path	ネジ穴 Threaded Hole
ロボット側空気回路モジュール Robot side pneumatic module	QCAM-06G18R	7.Y01015	6	G1/8
ツール側空気回路モジュール Gripper side pneumatic module	QCAM-06G18G	7.Y01016	6	G1/8
ロボット側空気回路モジュール Robot side pneumatic module	QCAM-06G18R-E	7.Y01018	6	G1/8
ツール側空気回路モジュール Gripper side pneumatic module	QCAM-06G18G-E	7.Y01019	6	G1/8
ロボット側空気回路モジュール Robot side pneumatic module	QCAM-10M5R	7.Y01053	10	M5
ツール側空気回路モジュール Gripper side pneumatic module	QCAM-10M5G	7.Y01054	10	M5

製品名 Product Name	型式 Model	品番 PN	空気回路 Gas path	ネジ穴 Threaded Hole
ロボット側空気回路モジュール Robot side pneumatic module	QCAM-14M5R	7.Y01055	14	M5
ツール側空気回路モジュール Gripper side pneumatic module	QCAM-14M5G	7.Y01056	14	M5
ロボット側空気回路モジュール-自己シール Robot side pneumatic module-self-sealing	QCAM-06G18R-F	7.Y02005	6	G1/8
ツール側空気回路モジュール-自己シール Gripper side pneumatic module-self-sealing	QCAM-06G18G-F	7.Y02006	6	G1/8
ロボット側空気回路モジュール Robot side pneumatic module	QCAM-04G38R	7.Y02043	4	G3/8
ツール側空気回路モジュール Gripper side pneumatic module	QCAM-04G38G	7.Y02044	4	G3/8

水・空気モジュール
Water-Pneumatic Module

製品名 Product Name	型式 Model	品番 PN
ロボット側水・空気モジュール Robot side water-pneumatic module	QCWM-02R	7.Y02049
ツール側水・空気モジュール Gripper side water-pneumatic module	QCWM-02G	7.Y02050

自動ツールチェンジャー
Quick Changer

QCA-S50

ロボット側
Robot side

品番(PN)	8.Y00436
型式(Model)	QCA-S50R-SP
信号検出カテゴリ Signal Detection Category	PNP

ツール側
Gripper side

品番(PN)	8.Y00405
型式(Model)	QCA-S50G

製品パラメータ
Parameter

1.最大負荷：50kg
2. 締結力@80Psi(5.5Bar)：5800N
3.静的負荷モーメント(X&Y)：226Nm
4. 静耐トルク(Z)：226Nm
5. 位置繰り返し精度(X,Y&Z)：±0.015mm
6. 重量-締結後：1.9kg
7. ロボット側重量：1.3kg
8. ツール側重量：0.6kg
9.最大許容角度ずれ：±1°
10.ストレートエアホール寸法（数量）：(8)1/8

1.Max payload: 50kg
2.Locking force@80Psi (5.5Bar): 5800 N
3.Static Load torque (X&Y): 226 Nm
4.Static Load torque (Z):226 Nm
5.Repeatability accuracy (X,Y&Z): ±0.015 mm
6.Weight after locked: 1.9 kg
7.Robot side's weight: 1.3 kg
8.Gripper side's weight: 0.6 kg
9.Maximum allowable angle deviation: ±2°
10.Size of straight air hole (quantity): (8)1/8

ロボット側
Robot side

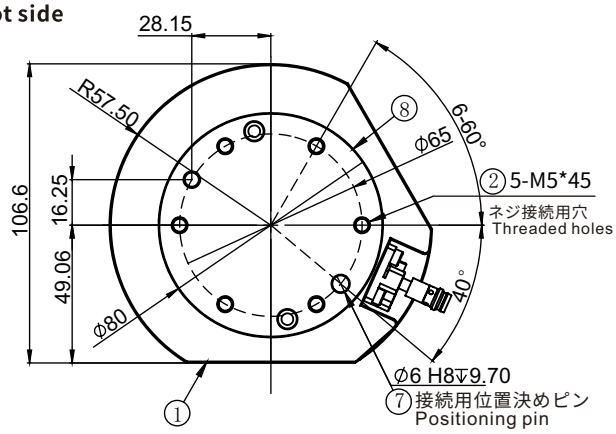

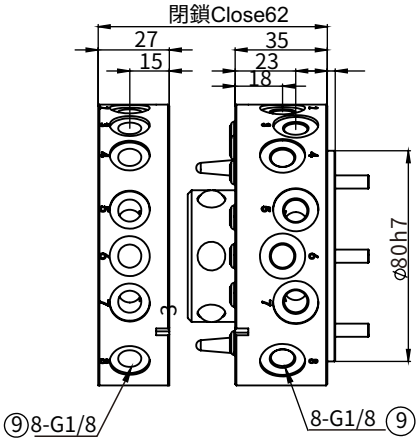

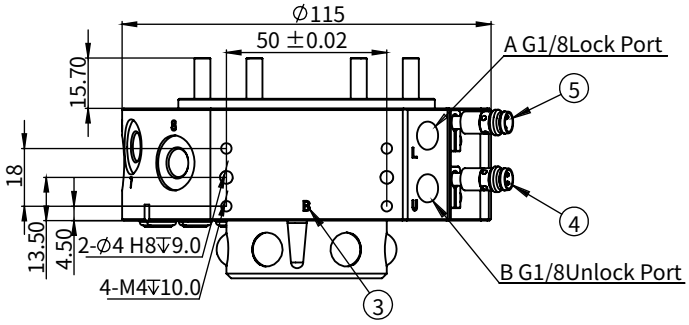

A.エアインターフェースロック
B.エアインターフェース解除
1.ロボット側接続
2.ネジ接続用貫通穴
3.オプション取付面
4.監視位置ロック
5.監視位置解除
7.接続用位置決めピン
8.中心位置決め用
9.ストレートエアホール

A. The air connection locked
B. Air connection released
1. Robot side connection
2. Threaded through-holes
3. Optional mounting surface
4. Monitoring position locked
5. Monitor position released
7. Positioning pin
8. Central positioning
9. Straight through air hole

自動ツールチェンジャー
Quick Changer

ツール側
Gripper side

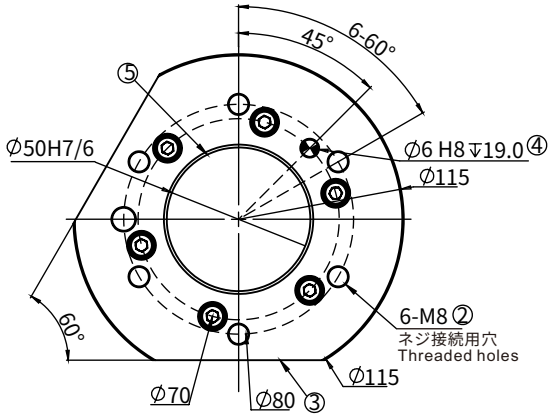

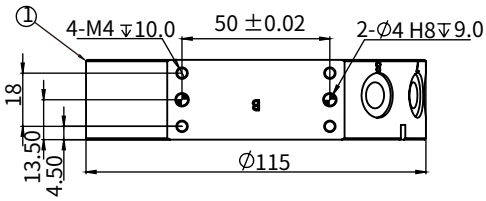

1.ツール側接続用
2.ネジ接続用穴
3.オプション取付面
4.接続用位置決めピン
5.中心位置決め用

1. Gripper side connection
2. Threaded holes
3. Optional mounting surface
4. Positioning pin
5. Central positioning

対応モジュール
Applicable module

信号モジュール
Signal Type

製品名 Product Name	型式 Model	品番 PN	動作電圧 Working Voltage	動作電流 Working Current	コネクタ Connector	コネクタ品番 Connector PN
ロボット側信号モジュール Robot side signal module	QCSM-15R2	7.Y00468	24V	2.5A	D-Sub15R2-1000 ①	1.Y10080
ツール側信号モジュール Gripper side signal module	QCSM-15G2	7.Y00469	24V	2.5A	D-Sub15G2-1000 ①	1.Y10081
ロボット側信号モジュール Robot side signal module	QCSM-19R	7.Y00954	220V	3A	MS3116F14-19S/-Y ②	1.Y11420
					CMB08E-14-19S(072)SR-B ②	1.Y11863
ロボット側信号モジュール Robot side signal module	QCSM-19R1	7.Y02123	220V	3A	MS3116F14-19S/-Y ②	1.Y11420
					CMB08E-14-19S(072)SR-B ②	1.Y11863
ツール側信号モジュール Gripper side signal module	QCSM-19G	7.Y00955	220V	3A	MS3116F14-19P/-Y ②	1.Y11419
					CMB08E-14-19P(072)SR-B ②	1.Y11864
ロボット側信号モジュール Robot side signal module	QCSM-26R	7.Y00464	220V	3A	MS3116F16-26S/-Y ②	1.Y11867
					CMB08E-16-26S(072)SR-B ②	1.Y11865
ツール側信号モジュール Gripper side signal module	QCSM-26G	7.Y00465	220V	3A	MS3116F16-26P/-Y ②	1.Y11369
					CMB08E-16-26P(072)SR-B ②	1.Y11866
ツール側信号モジュール Gripper side signal module	QCSM-21/26G	7.Y02117	220V	3A	MS3116F16-26P/-Y ②	1.Y11369
					CMB08E-16-26P(072)SR-B ②	1.Y11866
ロボット側信号モジュール Robot side signal module	QCSM-32R	7.Y02095	220V	3A	MS3116F22-36S ②	1.Y13392
					MS3118F22-36S ②	1.Y13393
ツール側信号モジュール Gripper side signal module	QCSM-32G	7.Y02096	220V	3A	MS3116F22-36P ②	1.Y13394
					MS3118F22-36P ②	1.Y13395

① 接続線の長さは1m The cable' s length is 1 meter

② 継手のみでケーブルは含まれません Joint only, no wire

対応モジュール
Applicable module

強電モジュール
Power Module

製品名 Product Name	型式 Model	品番 PN	動作電圧 Working Voltage	動作電流 Working Current	コネクタ Connector	コネクタ品番 Connector PN
ロボット側強電モジュール Robot side power module	QCHFM-E14-C1R	7.Y02003	1.4KV	5A	-	-
ツール側強電モジュール Gripper side power module	QCHFM-E14-C1G	7.Y02004	1.4KV	5A	-	-
ロボット側強電モジュール Robot side power module	QCSM-08R	7.Y00477	380V	20A	3108A22-23S②	1.Y10710
ツール側強電モジュール Gripper side power module	QCSM-08G	7.Y00478	380V	20A	3108A22-23P②	1.Y10711

② 継手のみ、ケーブルは含まれません Joint only, no wire

通信モジュール
Communication Module

製品名 Product Name	型式 Model	品番 PN
ロボット側通信モジュール Robot side communication module	QCSM-05G7/8-04M12-10R	7.Y02118
ツール側通信モジュール Gripper side communication module	QCSM-05G7/8-04M12-10G	7.Y02119
ロボット側通信モジュール Robot side communication module	QCSM-RJ45-06R	7.Y02007
ツール側通信モジュール Gripper side communication module	QCSM-RJ45-06G	7.Y02008
ロボット側通信モジュール Robot side communication module	QCSM-05G7/8-04G7/8-10R	7 Y.02115
ツール側通信モジュール Gripper side communication module	QCSM-05G7/8-04G7/8-10G	7.Y02075

サーボモジュール
Servo Module

製品名 Product Name	型式 Model	品番 PN
ロボット側サーボモジュール Robot side servo module	QCSM-12R	7.Y02082
ツール側サーボモジュール Gripper side servo module	QCSM-12G	7.Y02083
ロボット側サーボモジュール Robot side servo module	QCSM-08R1	7.Y02080
ツール側サーボモジュール Gripper side servo module	QCSM-08G1	7.Y02081
ロボット側サーボモジュール Robot side servo module	QCSM-06/11R	7.Y02673
ツール側サーボモジュール Gripper side servo module	QCSM-06/11G	7.Y02674
ロボット側サーボモジュール Robot side servo module	QCSM-06/11R1	7.Y02675
ツール側サーボモジュール Gripper side servo module	QCSM-06/11G1	7.Y02676

空気回路モジュール
Pneumatic Module

製品名 Product Name	型式 Model	品番 PN	空気回路 Gas path	ネジ穴 Threaded Hole
ロボット側空気回路モジュール Robot side pneumatic module	QCAM-06G18R	7.Y01015	6	G1/8
ツール側空気回路モジュール Gripper side pneumatic module	QCAM-06G18G	7.Y01016	6	G1/8
ロボット側空気回路モジュール Robot side pneumatic module	QCAM-06G18R-E	7.Y01018	6	G1/8
ツール側空気回路モジュール Gripper side pneumatic module	QCAM-06G18G-E	7.Y01019	6	G1/8
ロボット側空気回路モジュール Robot side pneumatic module	QCAM-10M5R	7.Y01053	10	M5
ツール側空気回路モジュール Gripper side pneumatic module	QCAM-10M5G	7.Y01054	10	M5

製品名 Product Name	型式 Model	品番 PN	空気回路 Gas path	ネジ穴 Threaded Hole
ロボット側空気回路モジュール Robot side pneumatic module	QCAM-14M5R	7.Y01055	14	M5
ツール側空気回路モジュール Gripper side pneumatic module	QCAM-14M5G	7.Y01056	14	M5
ロボット側空気回路モジュール-自己シール Robot side pneumatic module-self-sealing	QCAM-06G18R-F	7.Y02005	6	G1/8
ツール側空気回路モジュール-自己シール Gripper side pneumatic module-self-sealing	QCAM-06G18G-F	7.Y02006	6	G1/8
ロボット側空気回路モジュール Robot side pneumatic module	QCAM-04G38R	7.Y02043	4	G3/8
ツール側空気回路モジュール Gripper side pneumatic module	QCAM-04G38G	7.Y02044	4	G3/8

水・空気モジュール
Water-Pneumatic Module

製品名 Product Name	型式 Model	品番 PN
ロボット側水・空気モジュール Robot side water-pneumatic module	QCWM-02R	7.Y02049
ツール側水・空気モジュール Gripper side water-pneumatic module	QCWM-02G	7.Y02050

自動ツールチェンジャー
Quick Changer

QCA-100

ロボット側
Robot side

品番(PN)	8.Y00362-SP	8.Y00362-SN
型式(Model)	QCA-100R-SP	QCA-100R-SN
信号検出カテゴリ Signal Detection Category	PNP	NPN

ツール側
Gripper side

品番(PN)	8.Y00363
型式(Model)	QCA-100G

製品パラメータ
Parameter

1.最大負荷:100kg
2. 締結力@80Psi(5.5Bar):12000N
3.静的負荷モーメント(X&Y):538Nm
4. 静耐トルク(Z):720Nm
5. 位置繰り返し精度(X,Y&Z):±0.015mm
6. 重量-締結後:5.2kg
7. ロボット側重量:3.6kg
8. ツール側重量:1.6kg
9.最大許容角度ずれ:±1°
10.ストレートエアホール寸法(数量):(7)G3/8

1.Max payload: 100kg
2.Locking force@80Psi (5.5Bar): 12000 N
3.Static Load torque (X&Y): 538 Nm
4.Static Load torque (Z): 720 Nm
5.Repeatability accuracy (X,Y&Z): ±0.015 mm
6.Weight after locked: 5.2 kg
7.Robot side's weight: 3.6 kg
8.Gripper side's weight: 1.6 kg
9.Maximum allowable angle deviation: ±1°
10.Size of straight air hole (quantity): (7) G3/8

ロボット側
Robot side

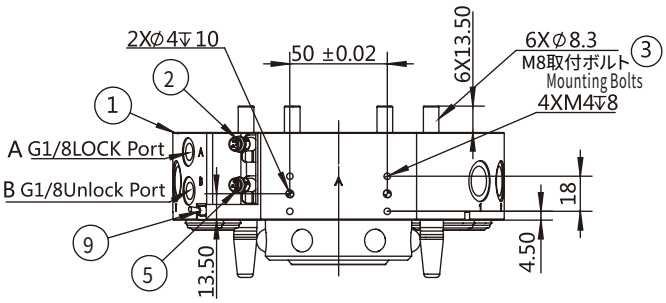

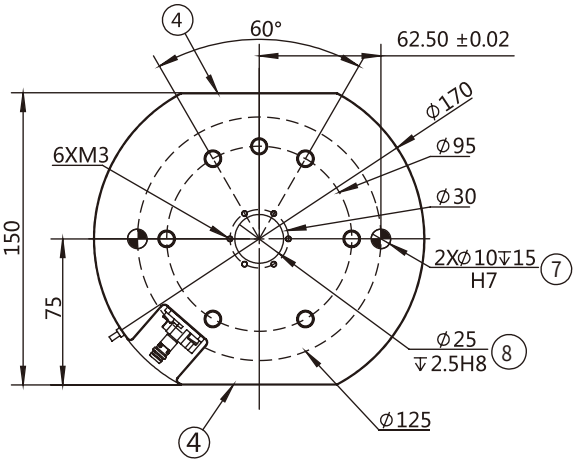

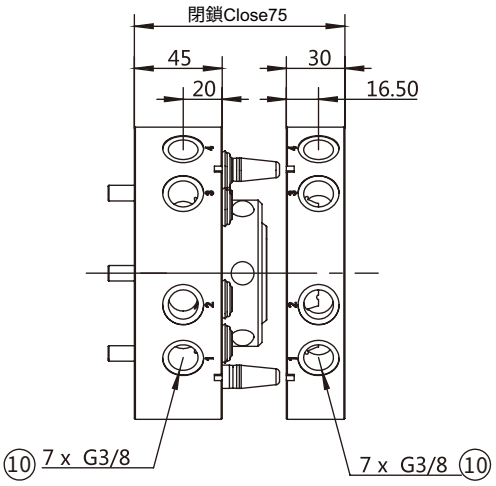

A.エアインターフェースロック
B.エアインターフェース解除
1.ロボット側接続
2.監視位置ロック
3.ネジ接続用貫通穴
4.オプション取付面
5.監視位置解除
7.接続用位置決めピン
8.中心位置決め用
9.ロボット側確認用近接スイッチ
10.ストレートエアホール

A. The air connection locked
B. Air connection released
1. Robot side connection
2. Monitoring position locked
3. Threaded through-holes
4. Optional mounting surface
5. Monitor position released
7. Positioning pin
8. Central positioning
9. Proximity switch for robot side confirmation
10. Straight through air hole

自動ツールチェンジャー
Quick Changer

ツール側
Gripper side

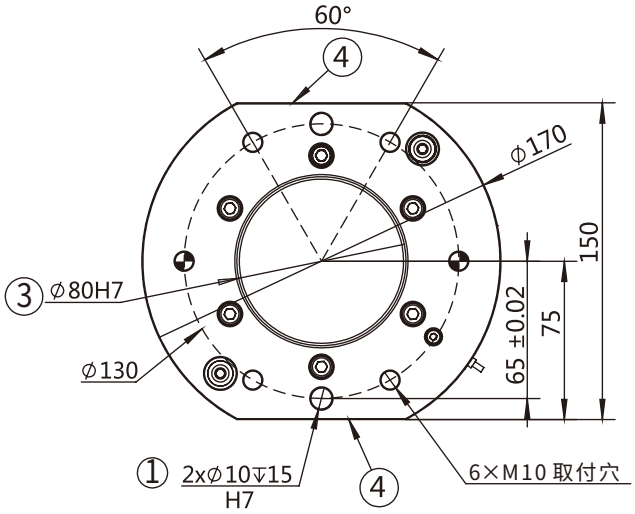

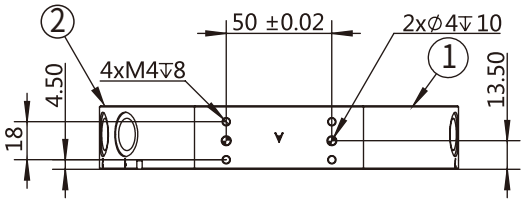

1.接続用位置決めピン
2.ツール側接続
3.中心位置決め用
4.オプション取付面

1. Positioning pin
2. Gripper side connection
3. Central positioning
4. Optional mounting surface

対応モジュール
Applicable module

信号モジュール
Signal Type

製品名 Product Name	型式 Model	品番 PN	動作電圧 Working Voltage	動作電流 Working Current	コネクタ Connector	コネクタ品番 Connector PN
ロボット側信号モジュール Robot side signal module	QCSM-15R2	7.Y00468	24V	2.5A	D-Sub15R2-1000 ①	1.Y10080
ツール側信号モジュール Gripper side signal module	QCSM-15G2	7.Y00469	24V	2.5A	D-Sub15G2-1000 ①	1.Y10081
ロボット側信号モジュール Robot side signal module	QCSM-19R	7.Y00954	220V	3A	MS3116F14-19S/-Y ②	1.Y11420
					CMB08E-14-19S(072)SR-B ②	1.Y11863
ロボット側信号モジュール Robot side signal module	QCSM-19R1	7.Y02123	220V	3A	MS3116F14-19S/-Y ②	1.Y11420
					CMB08E-14-19S(072)SR-B ②	1.Y11863
ツール側信号モジュール Gripper side signal module	QCSM-19G	7.Y00955	220V	3A	MS3116F14-19P/-Y ②	1.Y11419
					CMB08E-14-19P(072)SR-B ②	1.Y11864
ロボット側信号モジュール Robot side signal module	QCSM-26R	7.Y00464	220V	3A	MS3116F16-26S/-Y ②	1.Y11867
					CMB08E-16-26S(072)SR-B ②	1.Y11865
ツール側信号モジュール Gripper side signal module	QCSM-26G	7.Y00465	220V	3A	MS3116F16-26P/-Y ②	1.Y11369
					CMB08E-16-26P(072)SR-B ②	1.Y11866
ツール側信号モジュール Gripper side signal module	QCSM-21/26G	7.Y02117	220V	3A	MS3116F16-26P/-Y ②	1.Y11369
					CMB08E-16-26P(072)SR-B ②	1.Y11866
ロボット側信号モジュール Robot side signal module	QCSM-32R	7.Y02095	220V	3A	MS3116F22-36S ②	1.Y13392
					MS3118F22-36S ②	1.Y13393
ツール側信号モジュール Gripper side signal module	QCSM-32G	7.Y02096	220V	3A	MS3116F22-36P ②	1.Y13394
					MS3118F22-36P ②	1.Y13395

① 接続線の長さは1m The cable's length is 1 meter

② 継手のみでケーブルは含まれません Joint only, no wire

対応モジュール
Applicable module

強電モジュール
Power Module

製品名 Product Name	型式 Model	品番 PN	動作電圧 Working Voltage	動作電流 Working Current	コネクタ Connector	コネクタ品番 Connector PN
ロボット側強電モジュール Robot side power module	QCHFM-E14-C1R	7.Y02003	1.4KV	5A	-	-
ツール側強電モジュール Gripper side power module	QCHFM-E14-C1G	7.Y02004	1.4KV	5A	-	-
ロボット側強電モジュール Robot side power module	QCSM-08R	7.Y00477	380V	20A	3108A22-23S②	1.Y10710
ツール側強電モジュール Gripper side power module	QCSM-08G	7.Y00478	380V	20A	3108A22-23P②	1.Y10711

② 仅接头，不含线材 Joint only, no wire

通信モジュール
Communication Module

製品名 Product Name	型式 Model	品番 PN
ロボット側通信モジュール Robot side communication module	QCSM-05G7/8-04M12-10R	7.Y02118
ツール側通信モジュール Gripper side communication module	QCSM-05G7/8-04M12-10G	7.Y02119
ロボット側通信モジュール Robot side communication module	QCSM-RJ45-06R	7.Y02007
ツール側通信モジュール Gripper side communication module	QCSM-RJ45-06G	7.Y02008
ロボット側通信モジュール Robot side communication module	QCSM-05G7/8-04G7/8-10R	7 Y.02115
ツール側通信モジュール Gripper side communication module	QCSM-05G7/8-04G7/8-10G	7.Y02075

サーボモジュール
Servo Module

製品名 Product Name	型式 Model	品番 PN
ロボット側サーボモジュール Robot side servo module	QCSM-12R	7.Y02082
ツール側サーボモジュール Gripper side servo module	QCSM-12G	7.Y02083
ロボット側サーボモジュール Robot side servo module	QCSM-08R1	7.Y02080
ツール側サーボモジュール Gripper side servo module	QCSM-08G1	7.Y02081
ロボット側サーボモジュール Robot side servo module	QCSM-06/11R	7.Y02673
ツール側サーボモジュール Gripper side servo module	QCSM-06/11G	7.Y02674
ロボット側サーボモジュール Robot side servo module	QCSM-06/11R1	7.Y02675
ツール側サーボモジュール Gripper side servo module	QCSM-06/11G1	7.Y02676

空気回路モジュール
Pneumatic Module

製品名 Product Name	型式 Model	品番 PN	空気回路 Gas path	ネジ穴 Threaded Hole
ロボット側空気回路モジュール Robot side pneumatic module	QCAM-06G18R	7.Y01015	6	G1/8
ツール側空気回路モジュール Gripper side pneumatic module	QCAM-06G18G	7.Y01016	6	G1/8
ロボット側空気回路モジュール Robot side pneumatic module	QCAM-06G18R-E	7.Y01018	6	G1/8
ツール側空気回路モジュール Gripper side pneumatic module	QCAM-06G18G-E	7.Y01019	6	G1/8
ロボット側空気回路モジュール Robot side pneumatic module	QCAM-10M5R	7.Y01053	10	M5
ツール側空気回路モジュール Gripper side pneumatic module	QCAM-10M5G	7.Y01054	10	M5

製品名 Product Name	型式 Model	品番 PN	空気回路 Gas path	ネジ穴 Threaded Hole
ロボット側空気回路モジュール Robot side pneumatic module	QCAM-14M5R	7.Y01055	14	M5
ツール側空気回路モジュール Gripper side pneumatic module	QCAM-14M5G	7.Y01056	14	M5
ロボット側空気回路モジュール-自己シール Robot side pneumatic module-self-sealing	QCAM-06G18R-F	7.Y02005	6	G1/8
ツール側空気回路モジュール-自己シール Gripper side pneumatic module-self-sealing	QCAM-06G18G-F	7.Y02006	6	G1/8
ロボット側空気回路モジュール Robot side pneumatic module	QCAM-04G38R	7.Y02043	4	G3/8
ツール側空気回路モジュール Gripper side pneumatic module	QCAM-04G38G	7.Y02044	4	G3/8

水・空気モジュール
Water-Pneumatic Module

製品名 Product Name	型式 Model	品番 PN
ロボット側水・空気モジュール Robot side water-pneumatic module	QCWM-02R	7.Y02049
ツール側水・空気モジュール Gripper side water-pneumatic module	QCWM-02G	7.Y02050

自動ツールチェンジャー
Quick Changer

QCA-S100

ロボット側
Robot side

品番(PN)	8.Y00437
型式(Model)	QCA-S100R-SP
信号検出カテゴリ Signal Detection Category	PNP

ツール側
Gripper side

品番(PN)	8.Y00426
型式(Model)	QCA-S100G

製品パラメータ
Parameter

1.最大負荷：100kg
2. 締結力@80Psi(5.5Bar)：12000N
3.静的負荷モーメント(X&Y)：542Nm
4. 静耐トルク(Z)：701Nm
5. 位置繰り返し精度(X,Y&Z)：±0.015mm
6. 重量-締結後：3.7kg
7. ロボット側重量：2.3kg
8. ツール側重量：1.4kg
9.最大許容角度ずれ：±1°
10.ストレートエアホール寸法（数量）：(5)G3/8

1.Max payload: 100kg
2.Locking force@80Psi (5.5Bar): 12000 N
3.Static Load torque (X&Y): 542 Nm
4.Static Load torque (Z): 701 Nm
5.Repeatability accuracy (X,Y&Z): ±0.015 mm
6.Weight after locked: 3.7 kg
7.Robot side's weight: 2.3 kg
8.Gripper side's weight: 1.4 kg
9.Maximum allowable angle deviation: ±1°
10.Size of straight air hole (quantity): (5) G3/8

ロボット側
Robot side

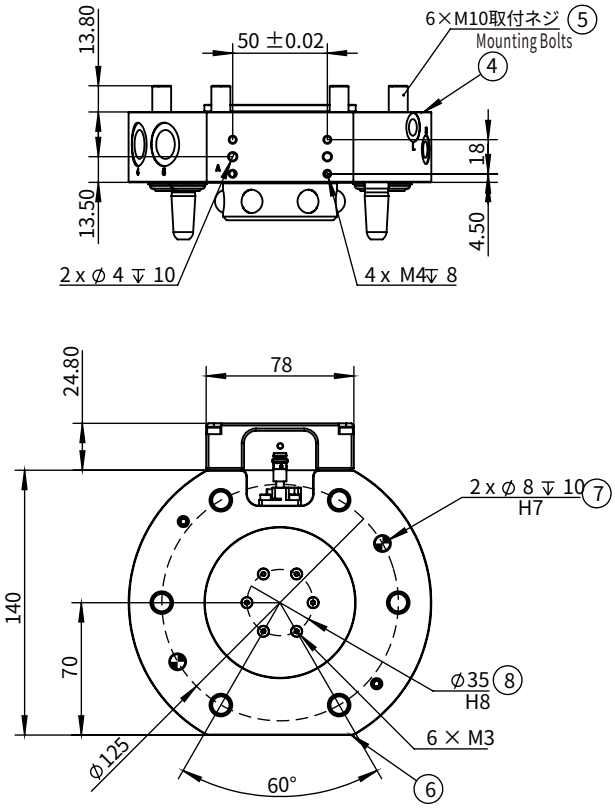

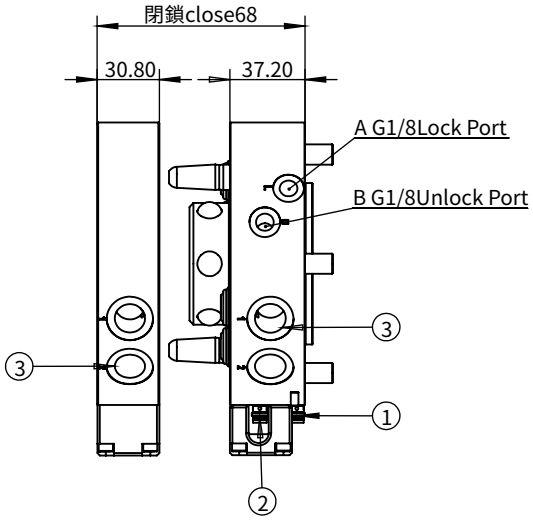

A.エアインターフェースロック
B.エアインターフェース解除
1.監視位置ロック
2.監視位置解除
3.ストレートエアホールG3/8
4.ロボット側接続
5.ロボット側取付ネジM10
6.オプション取付面
7.接続用位置決めピン
8.中心位置決め用

A. The air connection locked
B. Air connection released
1. Monitoring position locked
2. Monitor position released
3. Straight through air hole G3/8
4. Robot side connection
5. Robot Side Mounting Screws M10
6. Optional mounting surface
7. Positioning pin
8. Central positioning

自動ツールチェンジャー
Quick Changer

ツール側
Gripper side

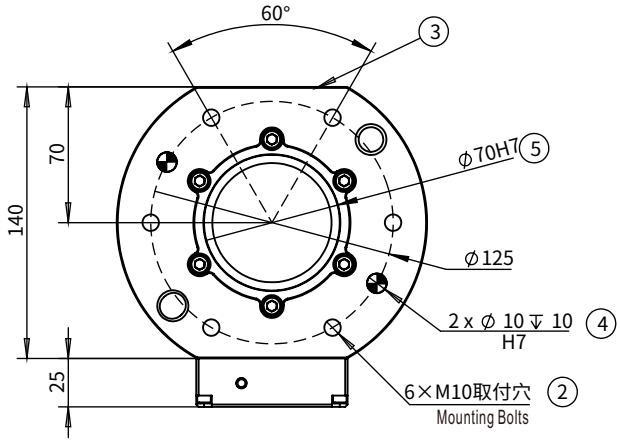

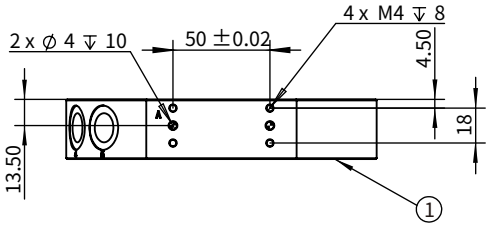

1.ツール側接続用
2.ネジ接続用穴
3.オプション取付面
4.接続用位置決めピン
5.中心位置決め用

1. Gripper side connection
2. Hole for threaded connection
3. Optional mounting surface
4. Positioning pin
5. Central positioning

対応モジュール
Applicable module

信号モジュール
Signal Type

製品名 Product Name	型式 Model	品番 PN	動作電圧 Working Voltage	動作電流 Working Current	コネクタ Connector	コネクタ品番 Connector PN
ロボット側信号モジュール Robot side signal module	QCSM-15R2	7.Y00468	24V	2.5A	D-Sub15R2-1000 ①	1.Y10080
ツール側信号モジュール Gripper side signal module	QCSM-15G2	7.Y00469	24V	2.5A	D-Sub15G2-1000 ①	1.Y10081
ロボット側信号モジュール Robot side signal module	QCSM-19R	7.Y00954	220V	3A	MS3116F14-19S/-Y ②	1.Y11420
					CMB08E-14-19S(072)SR-B ②	1.Y11863
ロボット側信号モジュール Robot side signal module	QCSM-19R1	7.Y02123	220V	3A	MS3116F14-19S/-Y ②	1.Y11420
					CMB08E-14-19S(072)SR-B ②	1.Y11863
ツール側信号モジュール Gripper side signal module	QCSM-19G	7.Y00955	220V	3A	MS3116F14-19P/-Y ②	1.Y11419
					CMB08E-14-19P(072)SR-B ②	1.Y11864
ロボット側信号モジュール Robot side signal module	QCSM-26R	7.Y00464	220V	3A	MS3116F16-26S/-Y ②	1.Y11867
					CMB08E-16-26S(072)SR-B ②	1.Y11865
ツール側信号モジュール Gripper side signal module	QCSM-26G	7.Y00465	220V	3A	MS3116F16-26P/-Y ②	1.Y11369
					CMB08E-16-26P(072)SR-B ②	1.Y11866
ツール側信号モジュール Gripper side signal module	QCSM-21/26G	7.Y02117	220V	3A	MS3116F16-26P/-Y ②	1.Y11369
					CMB08E-16-26P(072)SR-B ②	1.Y11866
ロボット側信号モジュール Robot side signal module	QCSM-32R	7.Y02095	220V	3A	MS3116F22-36S ②	1.Y13392
					MS3118F22-36S ②	1.Y13393
ツール側信号モジュール Gripper side signal module	QCSM-32G	7.Y02096	220V	3A	MS3116F22-36P ②	1.Y13394
					MS3118F22-36P ②	1.Y13395

① 接続線の長さは1m The cable's length is 1 meter

② 継手のみでケーブルは含まれません Joint only, no wire

対応モジュール
Applicable module

強電モジュール
Power Module

製品名 Product Name	型式 Model	品番 PN	動作電圧 Working Voltage	動作電流 Working Current	コネクタ Connector	コネクタ品番 Connector PN
ロボット側強電モジュール Robot side power module	QCHFM-E14-C1R	7.Y02003	1.4KV	5A	-	-
ツール側強電モジュール Gripper side power module	QCHFM-E14-C1G	7.Y02004	1.4KV	5A	-	-
ロボット側強電モジュール Robot side power module	QCSM-08R	7.Y00477	380V	20A	3108A22-23S②	1.Y10710
ツール側強電モジュール Gripper side power module	QCSM-08G	7.Y00478	380V	20A	3108A22-23P②	1.Y10711

② 継手のみ、ケーブルは含まれません Joint only, no wire

通信モジュール
Communication Module

製品名 Product Name	型式 Model	品番 PN
ロボット側通信モジュール Robot side communication module	QCSM-05G7/8-04M12-10R	7.Y02118
ツール側通信モジュール Gripper side communication module	QCSM-05G7/8-04M12-10G	7.Y02119
ロボット側通信モジュール Robot side communication module	QCSM-RJ45-06R	7.Y02007
ツール側通信モジュール Gripper side communication module	QCSM-RJ45-06G	7.Y02008
ロボット側通信モジュール Robot side communication module	QCSM-05G7/8-04G7/8-10R	7 Y.02115
ツール側通信モジュール Gripper side communication module	QCSM-05G7/8-04G7/8-10G	7.Y02075

サーボモジュール
Servo Module

製品名 Product Name	型式 Model	品番 PN
ロボット側サーボモジュール Robot side servo module	QCSM-12R	7.Y02082
ツール側サーボモジュール Gripper side servo module	QCSM-12G	7.Y02083
ロボット側サーボモジュール Robot side servo module	QCSM-08R1	7.Y02080
ツール側サーボモジュール Gripper side servo module	QCSM-08G1	7.Y02081
ロボット側サーボモジュール Robot side servo module	QCSM-06/11R	7.Y02673
ツール側サーボモジュール Gripper side servo module	QCSM-06/11G	7.Y02674
ロボット側サーボモジュール Robot side servo module	QCSM-06/11R1	7.Y02675
ツール側サーボモジュール Gripper side servo module	QCSM-06/11G1	7.Y02676

空気回路モジュール
Pneumatic Module

製品名 Product Name	型式 Model	品番 PN	空気回路 Gas path	ネジ穴 Threaded Hole
ロボット側空気回路モジュール Robot side pneumatic module	QCAM-06G18R	7.Y01015	6	G1/8
ツール側空気回路モジュール Gripper side pneumatic module	QCAM-06G18G	7.Y01016	6	G1/8
ロボット側空気回路モジュール Robot side pneumatic module	QCAM-06G18R-E	7.Y01018	6	G1/8
ツール側空気回路モジュール Gripper side pneumatic module	QCAM-06G18G-E	7.Y01019	6	G1/8
ロボット側空気回路モジュール Robot side pneumatic module	QCAM-10M5R	7.Y01053	10	M5
ツール側空気回路モジュール Gripper side pneumatic module	QCAM-10M5G	7.Y01054	10	M5

製品名 Product Name	型式 Model	品番 PN	空気回路 Gas path	ネジ穴 Threaded Hole
ロボット側空気回路モジュール Robot side pneumatic module	QCAM-14M5R	7.Y01055	14	M5
ツール側空気回路モジュール Gripper side pneumatic module	QCAM-14M5G	7.Y01056	14	M5
ロボット側空気回路モジュール-自己シール Robot side pneumatic module-self-sealing	QCAM-06G18R-F	7.Y02005	6	G1/8
ツール側空気回路モジュール-自己シール Gripper side pneumatic module-self-sealing	QCAM-06G18G-F	7.Y02006	6	G1/8
ロボット側空気回路モジュール Robot side pneumatic module	QCAM-04G38R	7.Y02043	4	G3/8
ツール側空気回路モジュール Gripper side pneumatic module	QCAM-04G38G	7.Y02044	4	G3/8

水・空気モジュール
Water-Pneumatic Module

製品名 Product Name	型式 Model	品番 PN
ロボット側水・空気モジュール Robot side water-pneumatic module	QCWM-02R	7.Y02049
ツール側水・空気モジュール Gripper side water-pneumatic module	QCWM-02G	7.Y02050

自動ツールチェンジャー
Quick Changer

QCA-S150

ロボット側
Robot side

品番(PN)	8.Y01013
型式(Model)	QCA-S150R-SP
信号検出カテゴリ Signal Detection Category	PNP

ツール側
Gripper side

品番(PN)	8.Y01014
型式(Model)	QCA-S150G

製品パラメータ
Parameter

1.最大負荷：150kg
2. 締結力@80Psi(5.5Bar)：12000N
3.静的負荷モーメント(X&Y)：784Nm
4. 静耐トルク(Z)：784Nm
5. 位置繰り返し精度(X,Y&Z)：±0.015mm
6. 重量-締結後：6.2kg
7. ロボット側重量：4kg
8. ツール側重量：2.2kg
9.最大許容角度ずれ：±1°
10.ストレートエアホール寸法（数量）：(8)3/8

1.Max payload: 150kg
2.Locking force@80Psi (5.5Bar): 12000 N
3.Static Load torque (X&Y) : 784 Nm
4.Static Load torque (Z): 784Nm
5.Repeatability accuracy (X,Y&Z): ±0.015 mm
6.Weight after locked: 6.2 kg
7.Robot side's weight: 4 kg
8.Gripper side's weight: 2.2 kg
9.Maximum allowable angle deviation: ±1°
10.Size of straight air hole (quantity) :(8) 3/8

ロボット側
Robot side

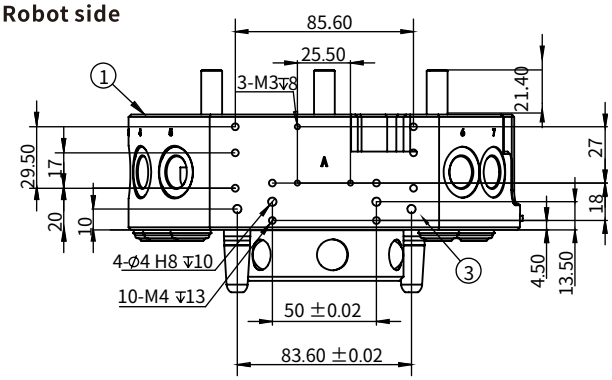

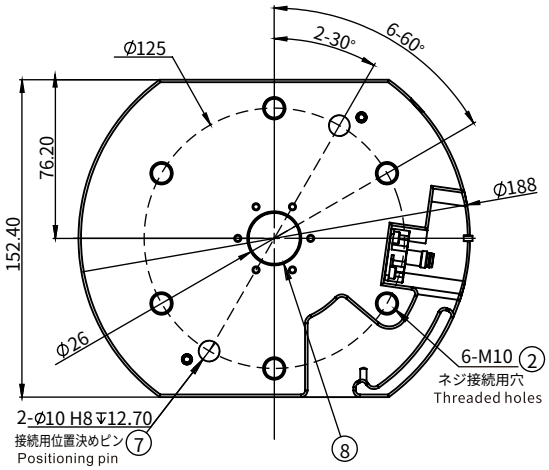

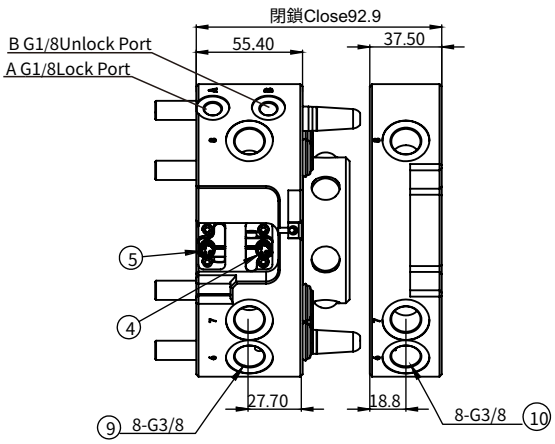

A.エアインターフェースロック
B.エアインターフェース解除
1.ロボット側接続
2.ネジ接続用貫通穴
3.オプション取付面
4.監視位置ロック
5.監視位置解除
7.接続用位置決めピン
8.中心位置決め用
9.ストレートエアホール

A. The air connection locked
B. Air connection released
1. Robot side connection
2. Threaded through-holes
3. Optional mounting surface
4. Monitoring position locked
5. Monitor position released
7. Positioning pin
8. Central positioning
9. Straight through air hole

自動ツールチェンジャー
Quick Changer

ツール側
Gripper side

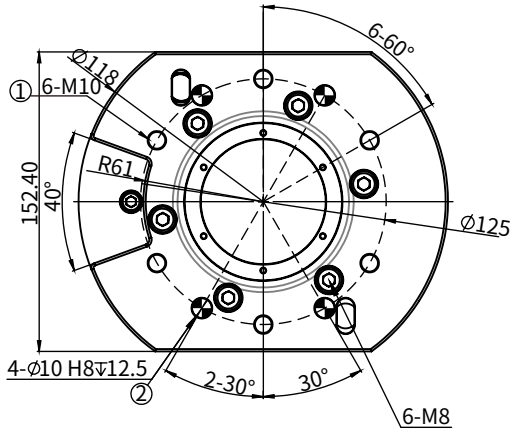

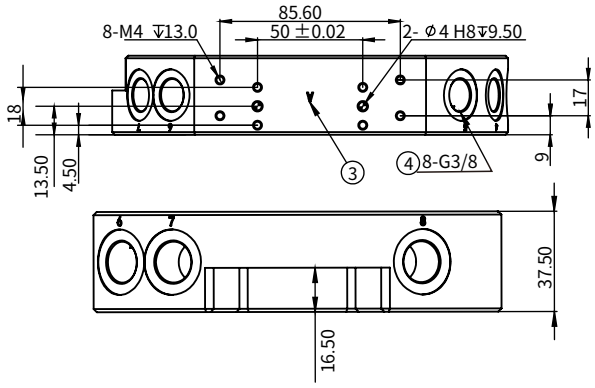

1.取付固定ネジ穴
2.取付固定ピン穴
3.モジュール取付面A
4.通気穴
5.モジュール取付面B

1. Install the fixing screw hole
2. Install the fixed pin hole
3. Module mounting surface A
4. Air Vents
5. Module mounting surface B

対応モジュール
Applicable module

信号モジュール
Signal Type

製品名 Product Name	型式 Model	品番 PN	動作電圧 Working Voltage	動作電流 Working Current	コネクタ Connector	コネクタ品番 Connector PN
ロボット側信号モジュール Robot side signal module	QCSM-15R2	7.Y00468	24V	2.5A	D-Sub15R2-1000 ①	1.Y10080
ツール側信号モジュール Gripper side signal module	QCSM-15G2	7.Y00469	24V	2.5A	D-Sub15G2-1000 ①	1.Y10081
ロボット側信号モジュール Robot side signal module	QCSM-19R	7.Y00954	220V	3A	MS3116F14-19S/-Y ②	1.Y11420
					CMB08E-14-19S(072)SR-B ②	1.Y11863
ロボット側信号モジュール Robot side signal module	QCSM-19R1	7.Y02123	220V	3A	MS3116F14-19S/-Y ②	1.Y11420
					CMB08E-14-19S(072)SR-B ②	1.Y11863
ツール側信号モジュール Gripper side signal module	QCSM-19G	7.Y00955	220V	3A	MS3116F14-19P/-Y ②	1.Y11419
					CMB08E-14-19P(072)SR-B ②	1.Y11864
ロボット側信号モジュール Robot side signal module	QCSM-26R	7.Y00464	220V	3A	MS3116F16-26S/-Y ②	1.Y11867
					CMB08E-16-26S(072)SR-B ②	1.Y11865
ツール側信号モジュール Gripper side signal module	QCSM-26G	7.Y00465	220V	3A	MS3116F16-26P/-Y ②	1.Y11369
					CMB08E-16-26P(072)SR-B ②	1.Y11866
ツール側信号モジュール Gripper side signal module	QCSM-21/26G	7.Y02117	220V	3A	MS3116F16-26P/-Y ②	1.Y11369
					CMB08E-16-26P(072)SR-B ②	1.Y11866
ロボット側信号モジュール Robot side signal module	QCSM-32R	7.Y02095	220V	3A	MS3116F22-36S ②	1.Y13392
					MS3118F22-36S ②	1.Y13393
ツール側信号モジュール Gripper side signal module	QCSM-32G	7.Y02096	220V	3A	MS3116F22-36P ②	1.Y13394
					MS3118F22-36P ②	1.Y13395

① 接続線の長さは1m The cable' s length is 1 meter

② 継手のみでケーブルは含まれません Joint only, no wire

対応モジュール
Applicable module

強電モジュール
Power Module

製品名 Product Name	型式 Model	品番 PN	動作電圧 Working Voltage	動作電流 Working Current	コネクタ Connector	コネクタ品番 Connector PN
ロボット側強電モジュール Robot side power module	QCHFM-E14-C1R	7.Y02003	1.4KV	5A	-	-
ツール側強電モジュール Gripper side power module	QCHFM-E14-C1G	7.Y02004	1.4KV	5A	-	-
ロボット側強電モジュール Robot side power module	QCSM-08R	7.Y00477	380V	20A	3108A22-23S②	1.Y10710
ツール側強電モジュール Gripper side power module	QCSM-08G	7.Y00478	380V	20A	3108A22-23P②	1.Y10711

② 継手のみ、ケーブルは含まれません Joint only, no wire

通信モジュール
Communication Module

製品名 Product Name	型式 Model	品番 PN
ロボット側通信モジュール Robot side communication module	QCSM-05G7/8-04M12-10R	7.Y02118
ツール側通信モジュール Gripper side communication module	QCSM-05G7/8-04M12-10G	7.Y02119
ロボット側通信モジュール Robot side communication module	QCSM-RJ45-06R	7.Y02007
ツール側通信モジュール Gripper side communication module	QCSM-RJ45-06G	7.Y02008
ロボット側通信モジュール Robot side communication module	QCSM-05G7/8-04G7/8-10R	7 Y.02115
ツール側通信モジュール Gripper side communication module	QCSM-05G7/8-04G7/8-10G	7.Y02075

サーボモジュール
Servo Module

製品名 Product Name	型式 Model	品番 PN
ロボット側サーボモジュール Robot side servo module	QCSM-12R	7.Y02082
ツール側サーボモジュール Gripper side servo module	QCSM-12G	7.Y02083
ロボット側サーボモジュール Robot side servo module	QCSM-08R1	7.Y02080
ツール側サーボモジュール Gripper side servo module	QCSM-08G1	7.Y02081
ロボット側サーボモジュール Robot side servo module	QCSM-06/11R	7.Y02673
ツール側サーボモジュール Gripper side servo module	QCSM-06/11G	7.Y02674
ロボット側サーボモジュール Robot side servo module	QCSM-06/11R1	7.Y02675
ツール側サーボモジュール Gripper side servo module	QCSM-06/11G1	7.Y02676

空気回路モジュール
Pneumatic Module

製品名 Product Name	型式 Model	品番 PN	空気回路 Gas path	ネジ穴 Threaded Hole
ロボット側空気回路モジュール Robot side pneumatic module	QCAM-06G18R	7.Y01015	6	G1/8
ツール側空気回路モジュール Gripper side pneumatic module	QCAM-06G18G	7.Y01016	6	G1/8
ロボット側空気回路モジュール Robot side pneumatic module	QCAM-06G18R-E	7.Y01018	6	G1/8
ツール側空気回路モジュール Gripper side pneumatic module	QCAM-06G18G-E	7.Y01019	6	G1/8
ロボット側空気回路モジュール Robot side pneumatic module	QCAM-10M5R	7.Y01053	10	M5
ツール側空気回路モジュール Gripper side pneumatic module	QCAM-10M5G	7.Y01054	10	M5

製品名 Product Name	型式 Model	品番 PN	空気回路 Gas path	ネジ穴 Threaded Hole
ロボット側空気回路モジュール Robot side pneumatic module	QCAM-14M5R	7.Y01055	14	M5
ツール側空気回路モジュール Gripper side pneumatic module	QCAM-14M5G	7.Y01056	14	M5
ロボット側空気回路モジュール-自己シール Robot side pneumatic module-self-sealing	QCAM-06G18R-F	7.Y02005	6	G1/8
ツール側空気回路モジュール-自己シール Gripper side pneumatic module-self-sealing	QCAM-06G18G-F	7.Y02006	6	G1/8
ロボット側空気回路モジュール Robot side pneumatic module	QCAM-04G38R	7.Y02043	4	G3/8
ツール側空気回路モジュール Gripper side pneumatic module	QCAM-04G38G	7.Y02044	4	G3/8

水・空気モジュール
Water-Pneumatic Module

製品名 Product Name	型式 Model	品番 PN
ロボット側水・空気モジュール Robot side water-pneumatic module	QCWM-02R	7.Y02049
ツール側水・空気モジュール Gripper side water-pneumatic module	QCWM-02G	7.Y02050

自動ツールチェンジャー
Quick Changer

QCA-200

ロボット側
Robot side

品番(PN)	8.Y00272-SP	8.Y00272-SN
型式(Model)	QCA-200R-SP	QCA-200R-SN
信号検出カテゴリ Signal Detection Category	PNP	NPN

ツール側
Gripper side

品番(PN)	8.Y00357
型式(Model)	QCA-200G

製品パラメータ
Parameter

1.最大負荷：300kg
2. 締結力@80Psi(5.5Bar)：16000N
3.静的負荷モーメント(X&Y)：1360Nm
4. 静耐トルク(Z)：1130Nm
5. 位置繰り返し精度(X,Y&Z)：±0.015mm
6. 重量-締結後：9.0kg
7. ロボット側重量：6.2kg
8.ツール側重量：2.8kg
9.最大許容角度ずれ：±1°
10.ストレートエアホール寸法（数量）：(12)3/8

1.Max payload: 300kg
2.Locking force@80Psi (5.5Bar): 16000 N
3.Static Load torque (X&Y): 1360 Nm
4.Static Load torque (Z): 1130 Nm
5.Repeatability accuracy (X,Y&Z): ±0.015 mm
6.Weight after locked: 9.0 kg
7.Robot side's weight: 6.2 kg
8.Gripper side's weight: 2.8 kg
9.Maximum allowable angle deviation: ±1°
10.Size of straight air hole (quantity): (12)3/8

ロボット側
Robot side

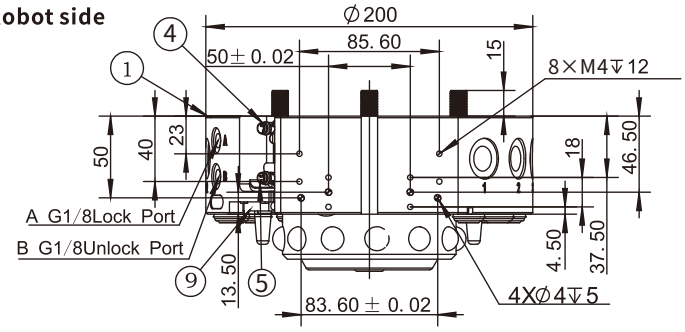

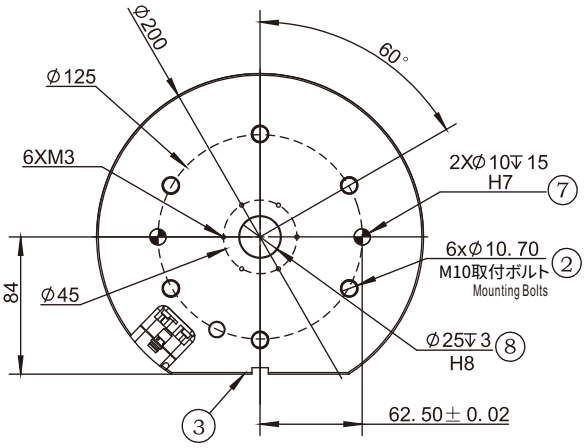

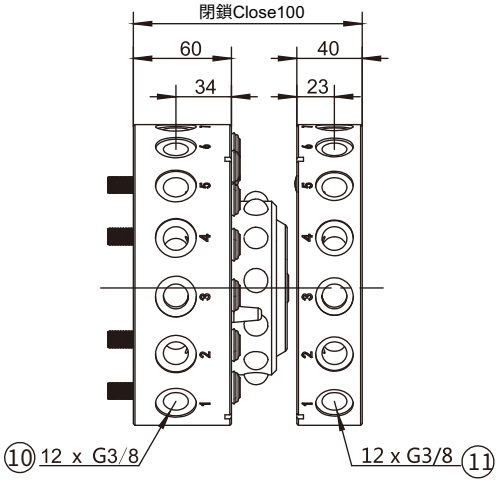

A.エアインターフェースロック
B.エアインターフェース解除
1.ロボット側接続
2.ネジ接続用貫通穴
3.オプション取付面
4.監視位置ロック
5.監視位置解除
7.接続用位置決めピン
8.中心位置決め用
9.ロボット側確認用近接スイッチ
10.ストレートエアホール
11.ストレートエアホール

A. The air connection locked
B. Air connection released
1. Robot side connection
2. Threaded through-holes
3. Optional mounting surface
4. Monitoring position locked
5. Monitor position released
7. Positioning pin
8. Central positioning
9. Proximity switch for robot side confirmation
10. Straight through air hole
11. Straight through air hole

自動ツールチェンジャー
Quick Changer

ツール側
Gripper side

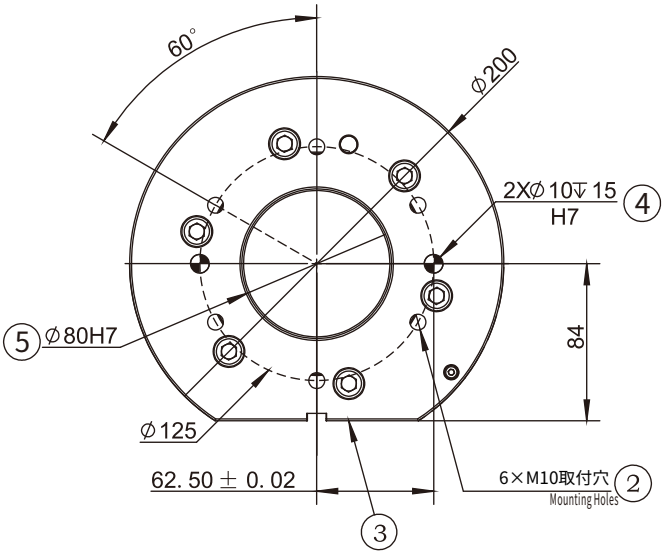

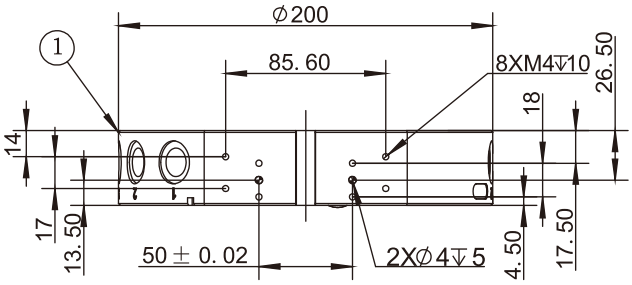

1.ツール側接続	1. Gripper side connection
2.ネジ接続用貫通穴	2. Threaded through-holes
3.オプション取付面	3. Optional mounting surface
4.接続用位置決めピン	4. Positioning pin
5.中心位置決め用	5. Central positioning

対応モジュール
Applicable module

信号モジュール
Signal Type

製品名 Product Name	型式 Model	品番 PN	動作電圧 Working Voltage	動作電流 Working Current	コネクタ Connector	コネクタ品番 Connector PN
ロボット側信号モジュール Robot side signal module	QCSM-15R2	7.Y00468	24V	2.5A	D-Sub15R2-1000 ①	1.Y10080
ツール側信号モジュール Gripper side signal module	QCSM-15G2	7.Y00469	24V	2.5A	D-Sub15G2-1000 ①	1.Y10081
ロボット側信号モジュール Robot side signal module	QCSM-19R	7.Y00954	220V	3A	MS3116F14-19S/-Y ②	1.Y11420
					CMB08E-14-19S(072)SR-B ②	1.Y11863
ロボット側信号モジュール Robot side signal module	QCSM-19R1	7.Y02123	220V	3A	MS3116F14-19S/-Y ②	1.Y11420
					CMB08E-14-19S(072)SR-B ②	1.Y11863
ツール側信号モジュール Gripper side signal module	QCSM-19G	7.Y00955	220V	3A	MS3116F14-19P/-Y ②	1.Y11419
					CMB08E-14-19P(072)SR-B ②	1.Y11864
ロボット側信号モジュール Robot side signal module	QCSM-26R	7.Y00464	220V	3A	MS3116F16-26S/-Y ②	1.Y11867
					CMB08E-16-26S(072)SR-B ②	1.Y11865
ツール側信号モジュール Gripper side signal module	QCSM-26G	7.Y00465	220V	3A	MS3116F16-26P/-Y ②	1.Y11369
					CMB08E-16-26P(072)SR-B ②	1.Y11866
ツール側信号モジュール Gripper side signal module	QCSM-21/26G	7.Y02117	220V	3A	MS3116F16-26P/-Y ②	1.Y11369
					CMB08E-16-26P(072)SR-B ②	1.Y11866
ロボット側信号モジュール Robot side signal module	QCSM-32R	7.Y02095	220V	3A	MS3116F22-36S ②	1.Y13392
					MS3118F22-36S ②	1.Y13393
ツール側信号モジュール Gripper side signal module	QCSM-32G	7.Y02096	220V	3A	MS3116F22-36P ②	1.Y13394
					MS3118F22-36P ②	1.Y13395

① 接続線の長さは1m The cable' s length is 1 meter

② 継手のみでケーブルは含まれません Joint only, no wire

対応モジュール
Applicable module

強電モジュール
Power Module

製品名 Product Name	型式 Model	品番 PN	動作電圧 Working Voltage	動作電流 Working Current	コネクタ Connector	コネクタ品番 Connector PN
ロボット側強電モジュール Robot side power module	QCHFM-E14-C1R	7.Y02003	1.4KV	5A	-	-
ツール側強電モジュール Gripper side power module	QCHFM-E14-C1G	7.Y02004	1.4KV	5A	-	-
ロボット側強電モジュール Robot side power module	QCSM-08R	7.Y00477	380V	20A	3108A22-23S②	1.Y10710
ツール側強電モジュール Gripper side power module	QCSM-08G	7.Y00478	380V	20A	3108A22-23P②	1.Y10711

② 継手のみ、ケーブルは含まれません Joint only, no wire

通信モジュール
Communication Module

製品名 Product Name	型式 Model	品番 PN
ロボット側通信モジュール Robot side communication module	QCSM-05G7/8-04M12-10R	7.Y02118
ツール側通信モジュール Gripper side communication module	QCSM-05G7/8-04M12-10G	7.Y02119
ロボット側通信モジュール Robot side communication module	QCSM-RJ45-06R	7.Y02007
ツール側通信モジュール Gripper side communication module	QCSM-RJ45-06G	7.Y02008
ロボット側通信モジュール Robot side communication module	QCSM-05G7/8-04G7/8-10R	7 Y.02115
ツール側通信モジュール Gripper side communication module	QCSM-05G7/8-04G7/8-10G	7.Y02075

サーボモジュール
Servo Module

製品名 Product Name	型式 Model	品番 PN
ロボット側サーボモジュール Robot side servo module	QCSM-12R	7.Y02082
ツール側サーボモジュール Gripper side servo module	QCSM-12G	7.Y02083
ロボット側サーボモジュール Robot side servo module	QCSM-08R1	7.Y02080
ツール側サーボモジュール Gripper side servo module	QCSM-08G1	7.Y02081
ロボット側サーボモジュール Robot side servo module	QCSM-06/11R	7.Y02673
ツール側サーボモジュール Gripper side servo module	QCSM-06/11G	7.Y02674
ロボット側サーボモジュール Robot side servo module	QCSM-06/11R1	7.Y02675
ツール側サーボモジュール Gripper side servo module	QCSM-06/11G1	7.Y02676

空気回路モジュール
Pneumatic Module

製品名 Product Name	型式 Model	品番 PN	空気回路 Gas path	ネジ穴 Threaded Hole
ロボット側空気回路モジュール Robot side pneumatic module	QCAM-06G18R	7.Y01015	6	G1/8
ツール側空気回路モジュール Gripper side pneumatic module	QCAM-06G18G	7.Y01016	6	G1/8
ロボット側空気回路モジュール Robot side pneumatic module	QCAM-06G18R-E	7.Y01018	6	G1/8
ツール側空気回路モジュール Gripper side pneumatic module	QCAM-06G18G-E	7.Y01019	6	G1/8
ロボット側空気回路モジュール Robot side pneumatic module	QCAM-10M5R	7.Y01053	10	M5
ツール側空気回路モジュール Gripper side pneumatic module	QCAM-10M5G	7.Y01054	10	M5

製品名 Product Name	型式 Model	品番 PN	空気回路 Gas path	ネジ穴 Threaded Hole
ロボット側空気回路モジュール Robot side pneumatic module	QCAM-14M5R	7.Y01055	14	M5
ツール側空気回路モジュール Gripper side pneumatic module	QCAM-14M5G	7.Y01056	14	M5
ロボット側空気回路モジュール-自己シール Robot side pneumatic module-self-sealing	QCAM-06G18R-F	7.Y02005	6	G1/8
ツール側空気回路モジュール-自己シール Gripper side pneumatic module-self-sealing	QCAM-06G18G-F	7.Y02006	6	G1/8
ロボット側空気回路モジュール Robot side pneumatic module	QCAM-04G38R	7.Y02043	4	G3/8
ツール側空気回路モジュール Gripper side pneumatic module	QCAM-04G38G	7.Y02044	4	G3/8

水・空気モジュール
Water-Pneumatic Module

製品名 Product Name	型式 Model	品番 PN
ロボット側水・空気モジュール Robot side water-pneumatic module	QCWM-02R	7.Y02049
ツール側水・空気モジュール Gripper side water-pneumatic module	QCWM-02G	7.Y02050

自動ツールチェンジャー
Quick Changer

QCA-200-D1

ロボット側
Robot side

ツール側
Gripper side

品番(PN)	8.Y00272-SP-D1	8.Y00272-SN-D1
型式(Model)	QCA-200R-SP-D1	QCA-200R-SN-D1
信号検出カテゴリ Signal Detection Category	PNP	NPN

品番(PN)	8.Y00357-D1
型式(Model)	QCA-200G-D1

製品パラメータ
Parameter

1. 最大負荷：300kg
2. 締結力@80Psi(5.5Bar)：16000N
3. 静的負荷モーメント(X&Y)：1360Nm
4. 静耐トルク(Z)：1130Nm
5. 位置繰り返し精度(X,Y&Z)：±0.015mm
6. 重量-締結後：9.0kg
7. ロボット側重量：6.2kg
8. ツール側重量：2.8kg
9. 最大許容角度ずれ：±1°
10. ストレートエアホール寸法（数量）：(8)3/8

1.Max payload: 300kg
2.Locking force@80Psi (5.5Bar): 16000 N
3.Static Load torque (X&Y): 1360 Nm
4.Static Load torque (Z): 1130 Nm
5.Repeatability accuracy (X,Y&Z): ±0.015 mm
6.Weight after locked: 9.0 kg
7.Robot side's weight: 6.2 kg
8.Gripper side's weight: 2.8 kg
9.Maximum allowable angle deviation: ±1°
10.Size of straight air hole (quantity): (8)3/8

ロボット側
Robot side

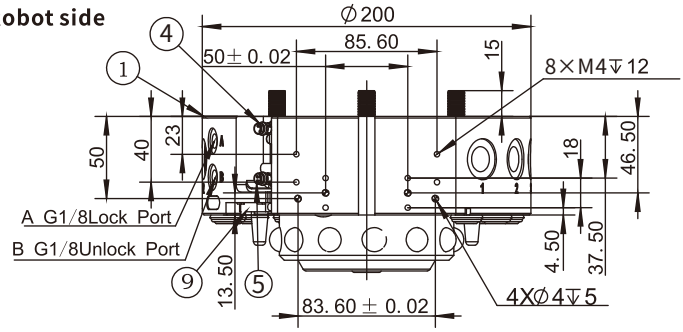

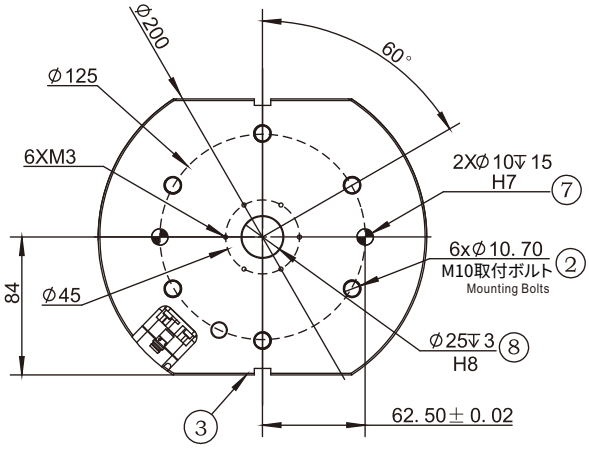

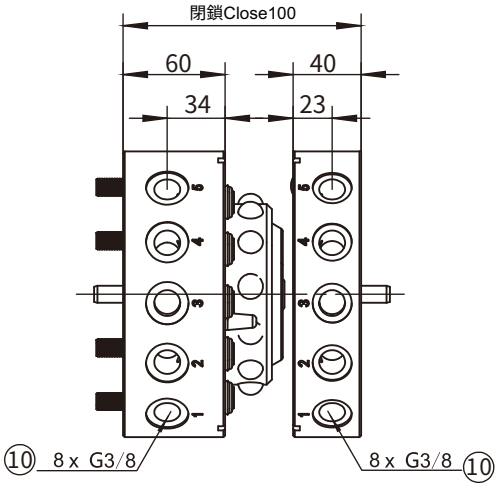

A.エアインターフェースロック
B.エアインターフェース解除
1.ロボット側接続
2.ネジ接続用貫通穴
3.オプション取付面
4.監視位置ロック
5.監視位置解除
7.接続用位置決めピン
8.中心位置決め用
9.ロボット側確認用近接スイッチ
10.ストレートエアホール
11.ストレートエアホール

A. The air connection locked
B. Air connection released
1. Robot side connection
2. Threaded through-holes
3. Optional mounting surface
4. Monitoring position locked
5. Monitor position released
7. Positioning pin
8. Central positioning
9. Proximity switch for robot side confirmation
10. Straight through air hole
11. Straight through air hole

自動ツールチェンジャー
Quick Changer

ツール側
Gripper side

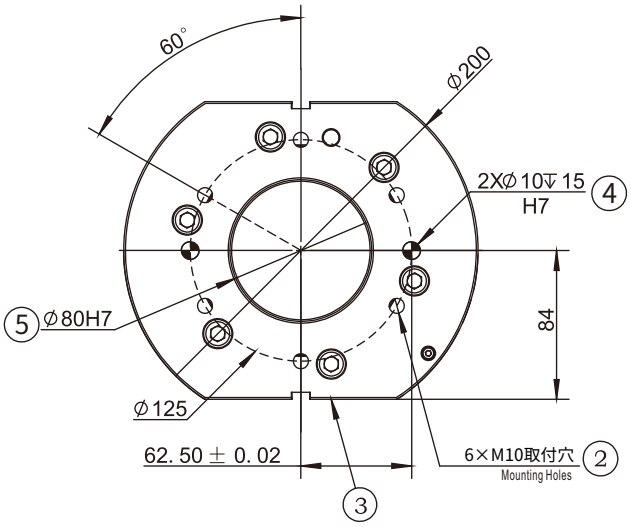

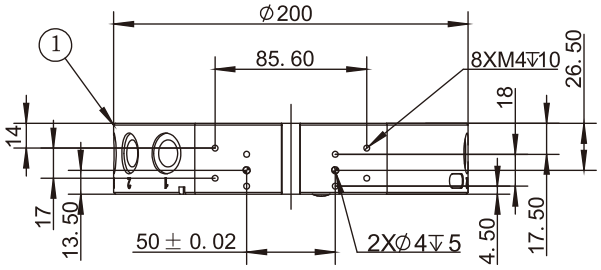

1.ツール側接続
2.ネジ接続用スルーホール
3.オプション取付面
4.接続用位置決めピン
5.中心位置決め用

1. Gripper side connection
2. Threaded through-holes
3. Optional mounting surface
4. Positioning pin
5. Central positioning

対応モジュール
Applicable module

信号モジュール
Signal Type

製品名 Product Name	型式 Model	品番 PN	動作電圧 Working Voltage	動作電流 Working Current	コネクタ Connector	コネクタ品番 Connector PN
ロボット側信号モジュール Robot side signal module	QCSM-15R2	7.Y00468	24V	2.5A	D-Sub15R2-1000 ①	1.Y10080
ツール側信号モジュール Gripper side signal module	QCSM-15G2	7.Y00469	24V	2.5A	D-Sub15G2-1000 ①	1.Y10081
ロボット側信号モジュール Robot side signal module	QCSM-19R	7.Y00954	220V	3A	MS3116F14-19S/-Y ②	1.Y11420
					CMB08E-14-19S(072)SR-B ②	1.Y11863
ロボット側信号モジュール Robot side signal module	QCSM-19R1	7.Y02123	220V	3A	MS3116F14-19S/-Y ②	1.Y11420
					CMB08E-14-19S(072)SR-B ②	1.Y11863
ツール側信号モジュール Gripper side signal module	QCSM-19G	7.Y00955	220V	3A	MS3116F14-19P/-Y ②	1.Y11419
					CMB08E-14-19P(072)SR-B ②	1.Y11864
ロボット側信号モジュール Robot side signal module	QCSM-26R	7.Y00464	220V	3A	MS3116F16-26S/-Y ②	1.Y11867
					CMB08E-16-26S(072)SR-B ②	1.Y11865
ツール側信号モジュール Gripper side signal module	QCSM-26G	7.Y00465	220V	3A	MS3116F16-26P/-Y ②	1.Y11369
					CMB08E-16-26P(072)SR-B ②	1.Y11866
ツール側信号モジュール Gripper side signal module	QCSM-21/26G	7.Y02117	220V	3A	MS3116F16-26P/-Y ②	1.Y11369
					CMB08E-16-26P(072)SR-B ②	1.Y11866
ロボット側信号モジュール Robot side signal module	QCSM-32R	7.Y02095	220V	3A	MS3116F22-36S ②	1.Y13392
					MS3118F22-36S ②	1.Y13393
ツール側信号モジュール Gripper side signal module	QCSM-32G	7.Y02096	220V	3A	MS3116F22-36P ②	1.Y13394
					MS3118F22-36P ②	1.Y13395

① 接続線の長さは1m The cable's length is 1 meter

② 継手のみ、ケーブルは含まれません Joint only, no wire

対応モジュール
Applicable module

強電モジュール
Power Module

製品名 Product Name	型式 Model	品番 PN	動作電圧 Working Voltage	動作電流 Working Current	コネクタ Connector	コネクタ品番 Connector PN
ロボット側強電モジュール Robot side power module	QCHFM-E14-C1R	7.Y02003	1.4KV	5A	-	-
ツール側強電モジュール Gripper side power module	QCHFM-E14-C1G	7.Y02004	1.4KV	5A	-	-
ロボット側強電モジュール Robot side power module	QCSM-08R	7.Y00477	380V	20A	3108A22-23S②	1.Y10710
ツール側強電モジュール Gripper side power module	QCSM-08G	7.Y00478	380V	20A	3108A22-23P②	1.Y10711

② 継手のみ、ケーブルは含まれません Joint only, no wire

通信モジュール
Communication Module

製品名 Product Name	型式 Model	品番 PN
ロボット側通信モジュール Robot side communication module	QCSM-05G7/8-04M12-10R	7.Y02118
ツール側通信モジュール Gripper side communication module	QCSM-05G7/8-04M12-10G	7.Y02119
ロボット側通信モジュール Robot side communication module	QCSM-RJ45-06R	7.Y02007
ツール側通信モジュール Gripper side communication module	QCSM-RJ45-06G	7.Y02008
ロボット側通信モジュール Robot side communication module	QCSM-05G7/8-04G7/8-10R	7 Y.02115
ツール側通信モジュール Gripper side communication module	QCSM-05G7/8-04G7/8-10G	7.Y02075

サーボモジュール
Servo Module

製品名 Product Name	型式 Model	品番 PN
ロボット側サーボモジュール Robot side servo module	QCSM-12R	7.Y02082
ツール側サーボモジュール Gripper side servo module	QCSM-12G	7.Y02083
ロボット側サーボモジュール Robot side servo module	QCSM-08R1	7.Y02080
ツール側サーボモジュール Gripper side servo module	QCSM-08G1	7.Y02081
ロボット側サーボモジュール Robot side servo module	QCSM-06/11R	7.Y02673
ツール側サーボモジュール Gripper side servo module	QCSM-06/11G	7.Y02674
ロボット側サーボモジュール Robot side servo module	QCSM-06/11R1	7.Y02675
ツール側サーボモジュール Gripper side servo module	QCSM-06/11G1	7.Y02676

空気回路モジュール
Pneumatic Module

製品名 Product Name	型式 Model	品番 PN	空気回路 Gas path	ネジ穴 Threaded Hole
ロボット側空気回路モジュール Robot side pneumatic module	QCAM-06G18R	7.Y01015	6	G1/8
ツール側空気回路モジュール Gripper side pneumatic module	QCAM-06G18G	7.Y01016	6	G1/8
ロボット側空気回路モジュール Robot side pneumatic module	QCAM-06G18R-E	7.Y01018	6	G1/8
ツール側空気回路モジュール Gripper side pneumatic module	QCAM-06G18G-E	7.Y01019	6	G1/8
ロボット側空気回路モジュール Robot side pneumatic module	QCAM-10M5R	7.Y01053	10	M5
ツール側空気回路モジュール Gripper side pneumatic module	QCAM-10M5G	7.Y01054	10	M5

製品名 Product Name	型式 Model	品番 PN	空気回路 Gas path	ネジ穴 Threaded Hole
ロボット側空気回路モジュール Robot side pneumatic module	QCAM-14M5R	7.Y01055	14	M5
ツール側空気回路モジュール Gripper side pneumatic module	QCAM-14M5G	7.Y01056	14	M5
ロボット側空気回路モジュール-自己シール Robot side pneumatic module-self-sealing	QCAM-06G18R-F	7.Y02005	6	G1/8
ツール側空気回路モジュール-自己シール Gripper side pneumatic module-self-sealing	QCAM-06G18G-F	7.Y02006	6	G1/8
ロボット側空気回路モジュール Robot side pneumatic module	QCAM-04G38R	7.Y02043	4	G3/8
ツール側空気回路モジュール Gripper side pneumatic module	QCAM-04G38G	7.Y02044	4	G3/8

水・空気モジュール
Water-Pneumatic Module

製品名 Product Name	型式 Model	品番 PN
ロボット側水・空気モジュール Robot side water-pneumatic module	QCWM-02R	7.Y02049
ツール側水・空気モジュール Gripper side water-pneumatic module	QCWM-02G	7.Y02050

自動ツールチェンジャー NEW
Quick Changer

QCA-300

ロボット側
Robot side

品番(PN)	8.Y01102
型式(Model)	QCA-300R-SP
信号検出カテゴリ Signal Detection Category	PNP

ツール側
Gripper side

品番(PN)	8.Y01052
型式(Model)	QCA-300G

製品パラメータ
Parameter

1.最大負荷：300 kg
2.ロック力@80Psi(5.5Bar)：31000 N
3.静耐トルク(X&Y)： 7170 Nm
4.静耐トルク(Z)：3800 Nm
5.位置繰り返し精度(X,Y&Z)：±0.015 mm
6.重量-ロック後：9.3 kg
7.ロボット側重量：6.44 kg
8.ツール側重量：2.86 kg
9.最大許容角度ずれ：±1°
10.ストレートエアホール寸法（数量）：(5)NPT3/8
(4)NPT1/2

1.Max payload: 300kg
2.Locking force@80Psi (5.5Bar): 31000 N
3.Static Load torque (X&Y): 7170 Nm
4.Static Load torque (Z): 3800 Nm
5.Repeatability accuracy (X,Y&Z): ±0.015 mm
6.Weight after locked: 9.3 kg
7.Robot side's weight: 6.44 kg
8.Gripper side's weight: 2.86 kg
9.Maximum allowable angle deviation: ±1°
10.Size of straight air hole (quantity): (5)NPT3/8
(4)NPT1/2

ロボット側
Robot side

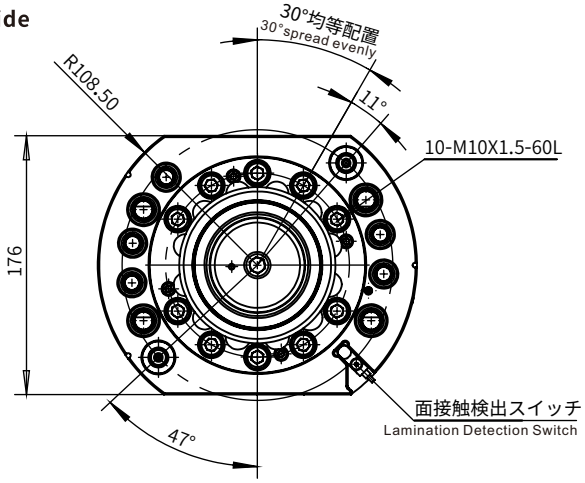

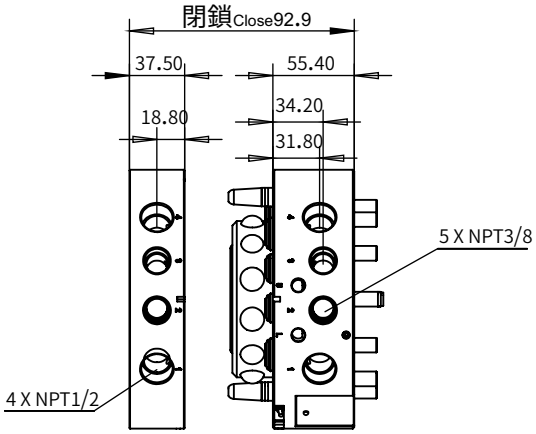

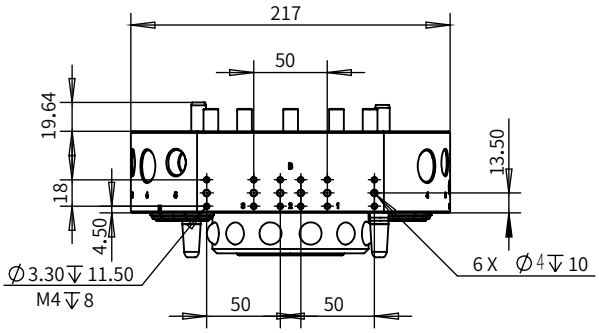

自動ツールチェンジャー
Quick Changer

ツール側
Gripper side

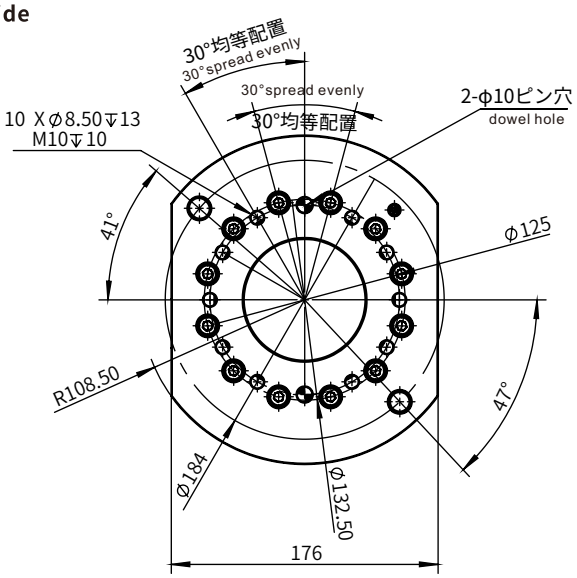

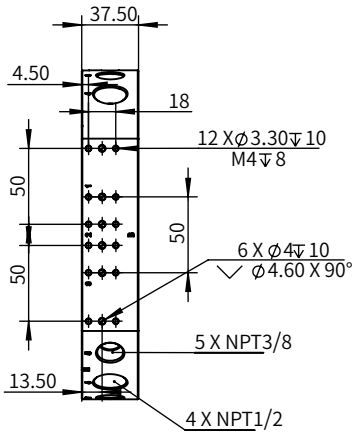

対応モジュール
Applicable module

信号モジュール
Signal Type

製品名 Product Name	型式 Model	品番 PN	動作電圧 Working Voltage	動作電流 Working Current	コネクタ Connector	コネクタ品番 Connector PN
ロボット側信号モジュール Robot side signal module	QCSM-15R2	7.Y00468	24V	2.5A	D-Sub15R2-1000 ①	1.Y10080
ツール側信号モジュール Gripper side signal module	QCSM-15G2	7.Y00469	24V	2.5A	D-Sub15G2-1000 ①	1.Y10081
ロボット側信号モジュール Robot side signal module	QCSM-19R	7.Y00954	220V	3A	MS3116F14-19S/-Y ②	1.Y11420
					CMB08E-14-19S(072)SR-B ②	1.Y11863
ロボット側信号モジュール Robot side signal module	QCSM-19R1	7.Y02123	220V	3A	MS3116F14-19S/-Y ②	1.Y11420
					CMB08E-14-19S(072)SR-B ②	1.Y11863
ツール側信号モジュール Gripper side signal module	QCSM-19G	7.Y00955	220V	3A	MS3116F14-19P/-Y ②	1.Y11419
					CMB08E-14-19P(072)SR-B ②	1.Y11864
ロボット側信号モジュール Robot side signal module	QCSM-26R	7.Y00464	220V	3A	MS3116F16-26S/-Y ②	1.Y11867
					CMB08E-16-26S(072)SR-B ②	1.Y11865
ツール側信号モジュール Gripper side signal module	QCSM-26G	7.Y00465	220V	3A	MS3116F16-26P/-Y ②	1.Y11369
					CMB08E-16-26P(072)SR-B ②	1.Y11866
ツール側信号モジュール Gripper side signal module	QCSM-21/26G	7.Y02117	220V	3A	MS3116F16-26P/-Y ②	1.Y11369
					CMB08E-16-26P(072)SR-B ②	1.Y11866
ロボット側信号モジュール Robot side signal module	QCSM-32R	7.Y02095	220V	3A	MS3116F22-36S ②	1.Y13392
					MS3118F22-36S ②	1.Y13393
ツール側信号モジュール Gripper side signal module	QCSM-32G	7.Y02096	220V	3A	MS3116F22-36P ②	1.Y13394
					MS3118F22-36P ②	1.Y13395

① 接続線の長さは1m The cable' s length is 1 meter

② 継手のみ、ケーブルは含まれません Joint only, no wire

対応モジュール
Applicable module

強電モジュール
Power Module

製品名 Product Name	型式 Model	品番 PN	動作電圧 Working Voltage	動作電流 Working Current	コネクタ Connector	コネクタ品番 Connector PN
ロボット側強電モジュール Robot side power module	QCHFM-E14-C1R	7.Y02003	1.4KV	5A	-	-
ツール側強電モジュール Gripper side power module	QCHFM-E14-C1G	7.Y02004	1.4KV	5A	-	-
ロボット側強電モジュール Robot side power module	QCSM-08R	7.Y00477	380V	20A	3108A22-23S②	1.Y10710
ツール側強電モジュール Gripper side power module	QCSM-08G	7.Y00478	380V	20A	3108A22-23P②	1.Y10711

② 継手のみ、ケーブルは含まれません Joint only, no wire

通信モジュール
Communication Module

製品名 Product Name	型式 Model	品番 PN
ロボット側通信モジュール Robot side communication module	QCSM-05G7/8-04M12-10R	7.Y02118
ツール側通信モジュール Gripper side communication module	QCSM-05G7/8-04M12-10G	7.Y02119
ロボット側通信モジュール Robot side communication module	QCSM-RJ45-06R	7.Y02007
ツール側通信モジュール Gripper side communication module	QCSM-RJ45-06G	7.Y02008
ロボット側通信モジュール Robot side communication module	QCSM-05G7/8-04G7/8-10R	7 Y.02115
ツール側通信モジュール Gripper side communication module	QCSM-05G7/8-04G7/8-10G	7.Y02075

サーボモジュール
Servo Module

製品名 Product Name	型式 Model	品番 PN
ロボット側サーボモジュール Robot side servo module	QCSM-12R	7.Y02082
ツール側サーボモジュール Gripper side servo module	QCSM-12G	7.Y02083
ロボット側サーボモジュール Robot side servo module	QCSM-08R1	7.Y02080
ツール側サーボモジュール Gripper side servo module	QCSM-08G1	7.Y02081
ロボット側サーボモジュール Robot side servo module	QCSM-06/11R	7.Y02673
ツール側サーボモジュール Gripper side servo module	QCSM-06/11G	7.Y02674
ロボット側サーボモジュール Robot side servo module	QCSM-06/11R1	7.Y02675
ツール側サーボモジュール Gripper side servo module	QCSM-06/11G1	7.Y02676

空気回路モジュール
Pneumatic Module

製品名 Product Name	型式 Model	品番 PN	空気回路 Gas path	ネジ穴 Threaded Hole
ロボット側空気回路モジュール Robot side pneumatic module	QCAM-06G18R	7.Y01015	6	G1/8
ツール側空気回路モジュール Gripper side pneumatic module	QCAM-06G18G	7.Y01016	6	G1/8
ロボット側空気回路モジュール Robot side pneumatic module	QCAM-06G18R-E	7.Y01018	6	G1/8
ツール側空気回路モジュール Gripper side pneumatic module	QCAM-06G18G-E	7.Y01019	6	G1/8
ロボット側空気回路モジュール Robot side pneumatic module	QCAM-10M5R	7.Y01053	10	M5
ツール側空気回路モジュール Gripper side pneumatic module	QCAM-10M5G	7.Y01054	10	M5

製品名 Product Name	型式 Model	品番 PN	空気回路 Gas path	ネジ穴 Threaded Hole
ロボット側空気回路モジュール Robot side pneumatic module	QCAM-14M5R	7.Y01055	14	M5
ツール側空気回路モジュール Gripper side pneumatic module	QCAM-14M5G	7.Y01056	14	M5
ロボット側空気回路モジュール-自己シール Robot side pneumatic module-self-sealing	QCAM-06G18R-F	7.Y02005	6	G1/8
ツール側空気回路モジュール-自己シール Gripper side pneumatic module-self-sealing	QCAM-06G18G-F	7.Y02006	6	G1/8
ロボット側空気回路モジュール Robot side pneumatic module	QCAM-04G38R	7.Y02043	4	G3/8
ツール側空気回路モジュール Gripper side pneumatic module	QCAM-04G38G	7.Y02044	4	G3/8

水・空気モジュール
Water-Pneumatic Module

製品名 Product Name	型式 Model	品番 PN
ロボット側水・空気モジュール Robot side water-pneumatic module	QCWM-02R	7.Y02049
ツール側水・空気モジュール Gripper side water-pneumatic module	QCWM-02G	7.Y02050

モジュールタイプ
Module Type

金メッキピン
Gold-plated stitching

電気モジュール：バス信号及びサーボ電源の伝送用

- 突起したピン形状により接続の安定性を確保、ノイズ耐性
- 定格電圧電流：24V2.5A～380V200A（最高規格パラメータ）
- 材質：金メッキピン
- 接触圧着回数：30万回以上

Electrical module: used for bus signal and servo power transmission

- The needle-like protrusions in the connection to ensure contact stability anti-interference。
- Rated voltage and current:24V 2.5A~380V 200A(the highest standard parameters)
- Material: gold-platedpin
- Elastic pressure contact number: more than 300,000 times

取付方法
Installation method

ツール側モジュール取付方法
Module Mounting mode on gripper side

ロボット側モジュール取付方法
Module Mounting mode on robot side

モジュールタイプ
Module Type

金メッキピン
Gold-plated stitching

電気モジュール：バス信号及びサーボ電源の伝送用

- 突起したピン形状により接続の安定性を確保、ノイズ耐性
- 定格電圧電流：24V2.5A～380V200A（最高規格パラメータ）
- 材質：金メッキピン
- 接触圧着回数：30万回以上

Electrical module: used for bus signal and servo power transmission

- The needle-like protrusions in the connection to ensure contact stability anti-interference。
- Rated voltage and current:24V 2.5A~380V 200A(the highest standard parameters)
- Material: gold-platedpin
- Elastic pressure contact number: more than 300,000 times

取付方法
Installation method

ツール側モジュール取付方法
Module Mounting mode on gripper side

ロボット側モジュール取付方法
Module Mounting mode on robot side

信号モジュール
Signal Module

QCSM-15R1

ロボット側モジュール
Robot side module

品番(PN)	7.Y00965
型式(Model)	QCSM-15R1

※ 電圧Voltage: 24V
※ 電流Current: 2.5A
※ 重量Weight: 30.5g
※ 対応機種 Suitable for: QCA-05、QCA-15、QCA-25

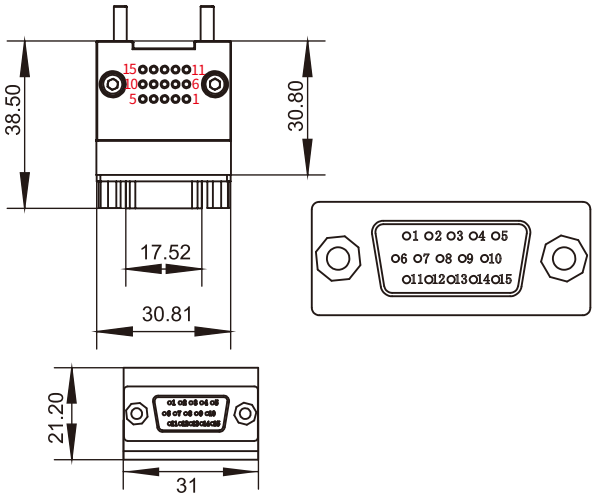

QCSM-15G1

ツール側モジュール
Gripper side module

品番(PN)	7.Y00966
型式(Model)	QCSM-15G1

※ 電圧Voltage: 24V
※ 電流Current: 2.5A
※ 重量Weight: 29.8g

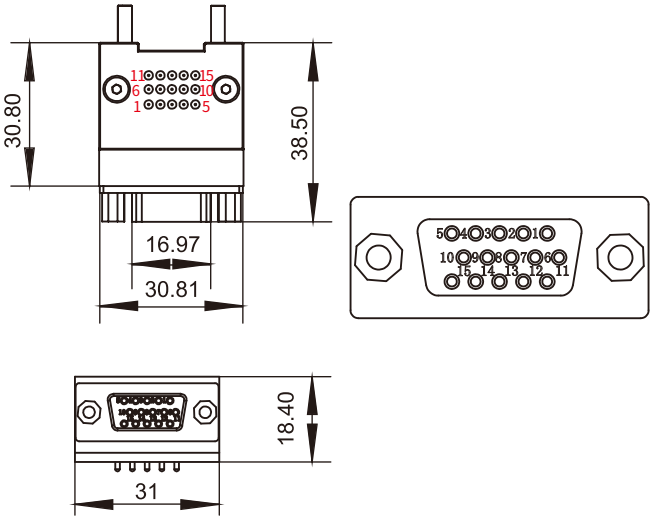

信号モジュール-直出線
Signal Module-Straight Out Line

QCSM-15R1-1000

ロボット側モジュール
Robot side module

品番(PN)	7.Y02097
型式(Model)	QCSM-15R1-1000

※ 電圧Voltage: 24V
※ 電流Current: 2.5A
※ 重量Weight: 152g
※ 接続線の長さは1m（カスタマイズ可能）The wire's length is 1 meters(Customizable)
※ 対応機種 Suitable for: QCA-05、QCA-15、QCA-25

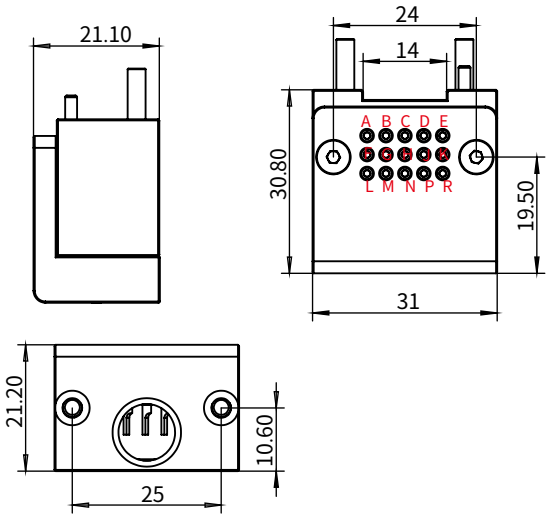

QCSM-15G1-1000

ツール側モジュール
Gripper side module

品番(PN)	7.Y02098
型式(Model)	QCSM-15G1-1000

※ 電圧Voltage: 24V
※ 電流Current: 2.5A
※ 重量Weight: 158g

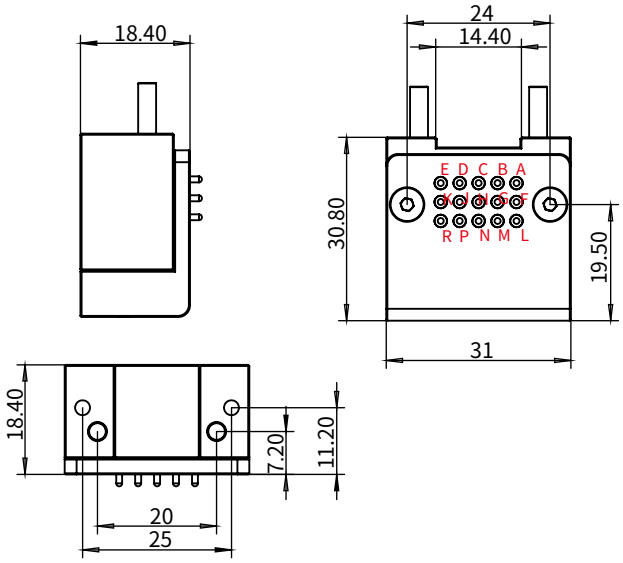

信号モジュール
Signal Module

QCSM-15R2

ロボット側モジュール
Robot side module

品番(PN)	7.Y00468
型式(Model)	QCSM-15R2

※ 電圧Voltage: 24V
※ 電流Current: 2.5A
※ 重量Weight: 68g
※ 対応機種 Suitable for: QCA-35、QCA-50、QCA-S50、QCA-100、QCA-S100、QCA-S150、QCA-200、QCA-200-D1、QCA-300

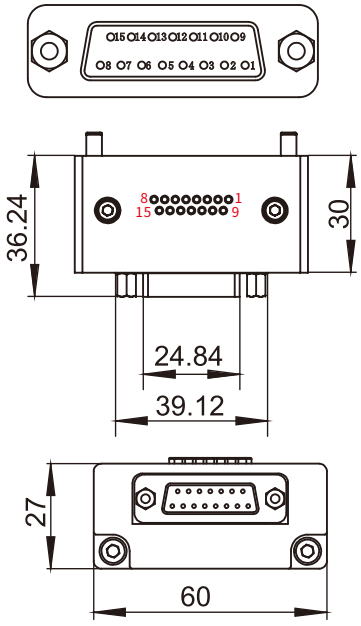

QCSM-15G2

ツール側モジュール
Gripper side module

品番(PN)	7.Y00469
型式(Model)	QCSM-15G2

※ 電圧Voltage: 24V
※ 電流Current: 2.5A
※ 重量Weight: 48.5g

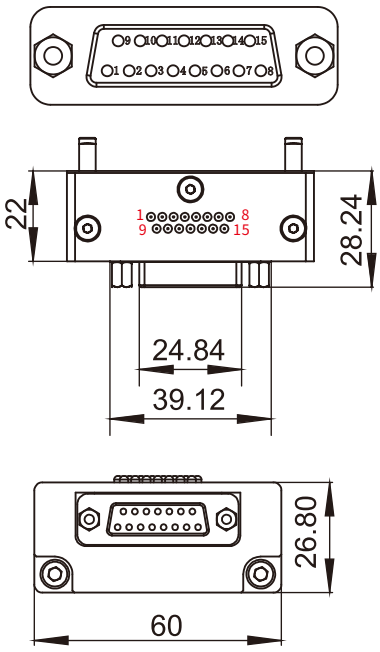

信号モジュール
Signal Module

QCSM-19R

ロボット側モジュール
Robot side module

品番(PN)	7.Y00954
型式(Model)	QCSM-19R

※ 電圧Voltage: 220V
※ 電流Current: 3A
※ 重量Weight: 178.3g
※ 対応機種 Suitable for: QCA-35、QCA-50、QCA-S50、QCA-100、QCA-S100、QCA-S150、QCA-200、QCA-200-D1、QCA-300

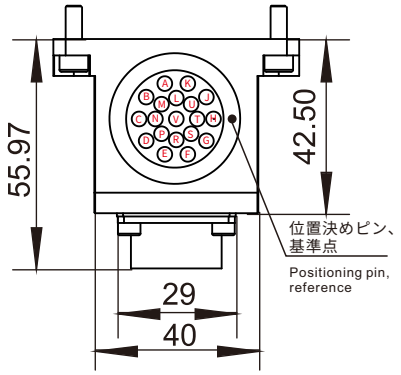

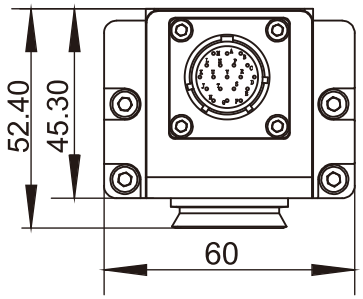

QCSM-19G

ツール側モジュール
Gripper side module

品番(PN)	7.Y00955
型式(Model)	QCSM-19G

※ 電圧Voltage: 220V
※ 電流Current: 3A
※ 重量Weight: 130.7g

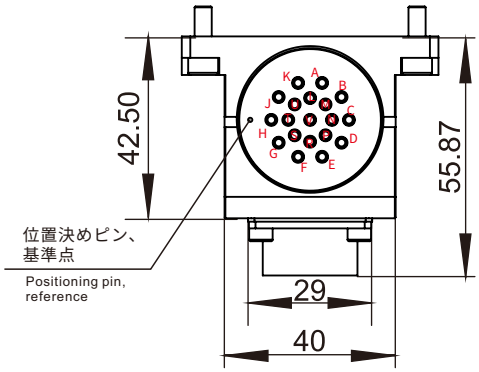

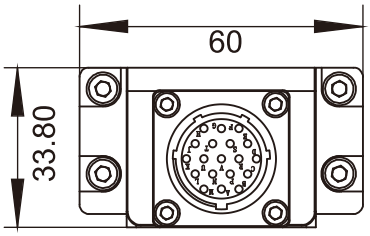

信号モジュール
Signal Module

QCSM-19R1

ロボット側モジュール
Robot side module

品番(PN)	7.Y02123
型式(Model)	QCSM-19R1

※ 電圧Voltage: 220V
※ 電流Current: 3A
※ 重量Weight: 309g
※ 対応機種 Suitable for: QCA-35、QCA-50、QCA-S50、QCA-100、QCA-S100、QCA-S150、QCA-200、QCA-200-D1、QCA-300

注意事項
Points to note

1、モジュールの取り付けは、確実に固定し、ピンの損傷を避け、信号伝送不良を防止してください
2、モジュールの交換は、必ず電源を切ったことを確認してから行ってください
3、信号伝送中は、信号コネクタを切断しないでください
4、モジュールのメンテナンスとして、定期的にブラシで接触面を清掃してください

1, Module installation, must be fixed in place, to avoid causing damage to the needle lead to poor signal transmission
2, Module replacement, must ensure that the power cut after the operation
3, Do not disconnect the signal connector during signal transmission
4, Module maintenance, regular use of brush clean contact surface

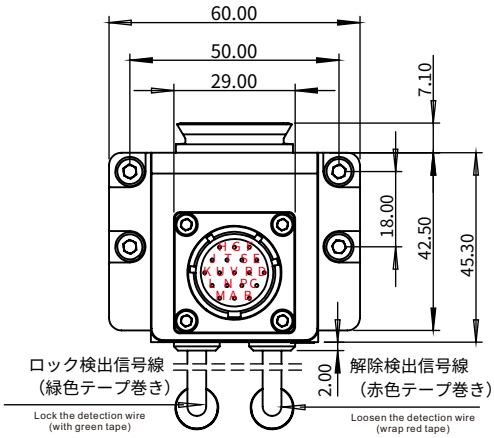

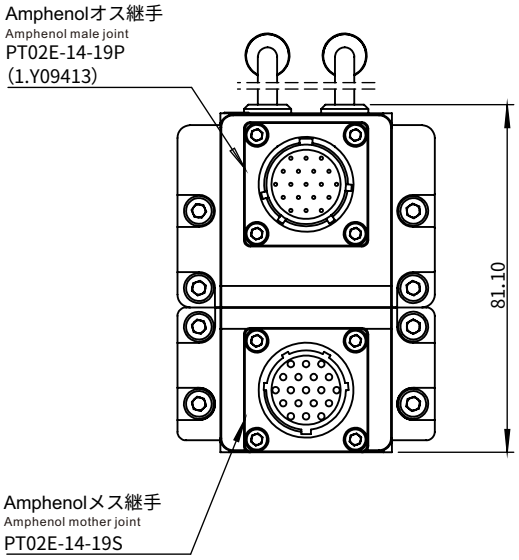

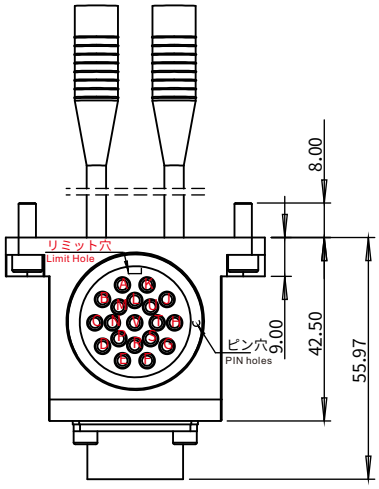

信号モジュール
Signal Module

QCSM-26R

ロボット側モジュール
Robot side module

品番(PN)	7.Y00464
型式(Model)	QCSM-26R

※ 電圧Voltage: 220V
※ 電流Current: 3A
※ 重量Weight: 198.5g
※ 対応機種 Suitable for: QCA-35、QCA-50、QCA-S50、QCA-100、QCA-S100、QCA-S150、QCA-200、QCA-200-D1、QCA-300

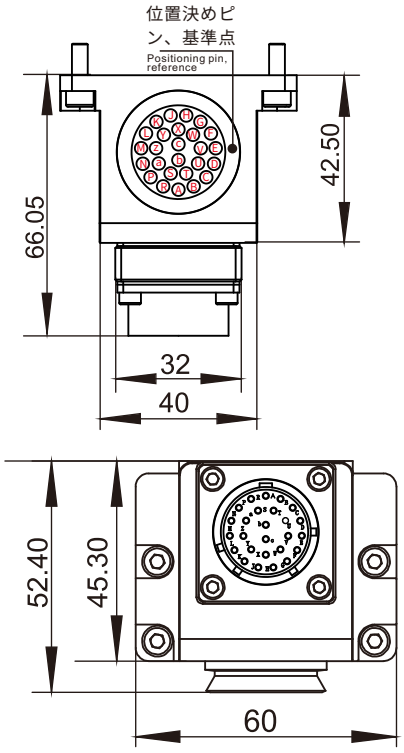

QCSM-26G

ツール側モジュール
Gripper side module

品番(PN)	7.Y00465
型式(Model)	QCSM-26G

※ 電圧Voltage: 220V
※ 電流Current: 3A
※ 重量Weight: 178.2g

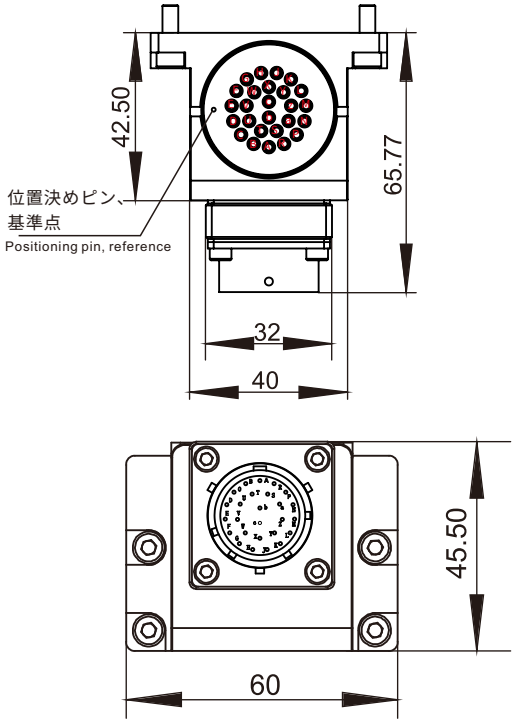

信号モジュール
Signal Module

QCSM-21/26G

信号モジュール
Gripper side module

品番(PN)	7.Y02117
型式(Model)	QCSM-21/26G

※ 電圧Voltage: 220V
※ 電圧Current: 3A
※ 重量Weight: 226g
※ 対応機種 Suitable for: QCA-35、QCA-50、QCA-S50、QCA-100、QCA-S100、QCA-S150、QCA-200、QCA-200-D1、QCA-300

応用シーン
Application scenarios

1つの設備で複数の工具（チャック）を使用する場合、対応する工具（チャック）のコードを識別でき、工具の誤使用を効果的に防止できます。

In a device using multiple tools (fixtures) , you can identify the corresponding tools (fixtures) code, can effectively prevent tool misuse.

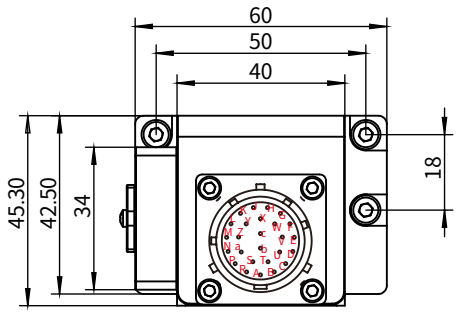

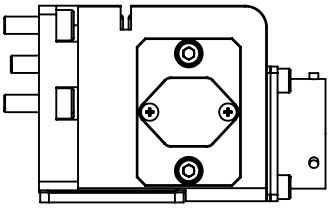

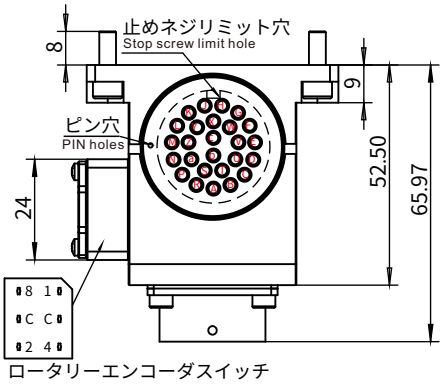

ロータリーエンコーダスイッチ
Rotary coded switch

信号モジュール
Signal Module

QCSM-32R

ロボット側モジュール
Robot side module

品番(PN)	7.Y02095
型式(Model)	QCSM-32R

※ アルミニウム合金保護ケース Aluminum alloy protective housing
※ メインプレートの締め付け検出センサー Master disc tension detection sensor
※ 電圧 Voltage: 220V
※ 電流 Current: 3A
※ 重量 Weight: 284g
※ 対応機種 Suitable for: QCA-35、QCA-50、QCA-S50、QCA-100、QCA-S100、QCA-S150、QCA-200、QCA-200-D1、QCA-300

QCSM-32G

ツール側モジュール
Gripper side module

品番(PN)	7.Y02096
型式(Model)	QCSM-32G

※ アルミニウム合金保護ケース Aluminum alloy protective housing
※ メインプレートの締め付け検出センサー Master disc tension detection sensor
※ 電圧Voltage: 220V
※ 電流Current: 3A
※ 重量Weight: 227g

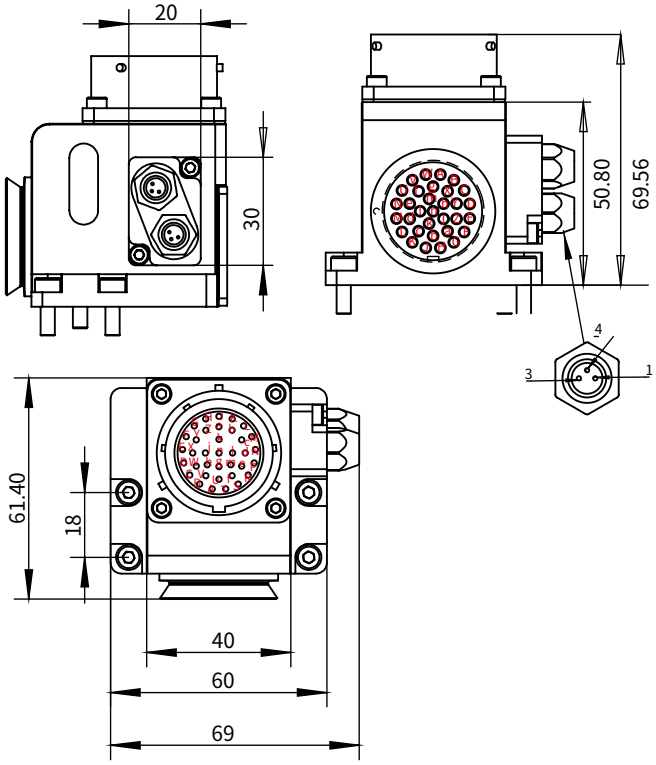

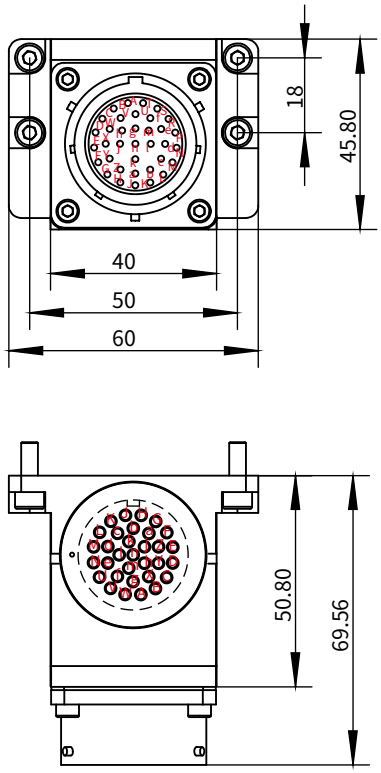

強電モジュール
Power Module

QCSM-08R

ロボット側モジュール
Robot side module

品番(PN)	7.Y00477
型式(Model)	QCSM-08R

※ 電圧 Voltage: 380V
※ 電流 Current: 20A
※ 重量 Weight: 434.7g
※ 対応機種 Suitable for: QCA-35、QCA-50、QCA-S50、QCA-100、QCA-S100、QCA-S150、QCA-200、QCA-200-D1、QCA-300

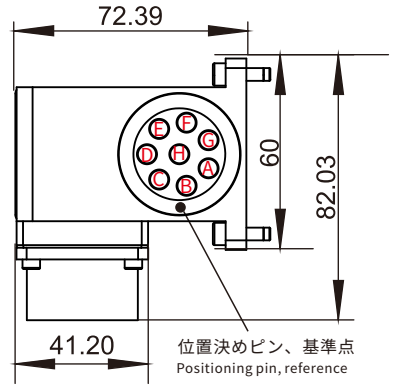

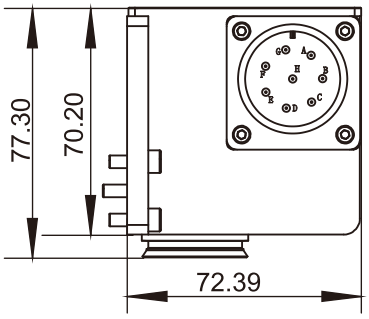

QCSM-08G

ツール側モジュール
Gripper side module

品番(PN)	7.Y00478
型式(Model)	QCSM-08G

※ 電圧 Voltage: 380V
※ 電流 Current: 20A
※ 重量 Weight: 330g

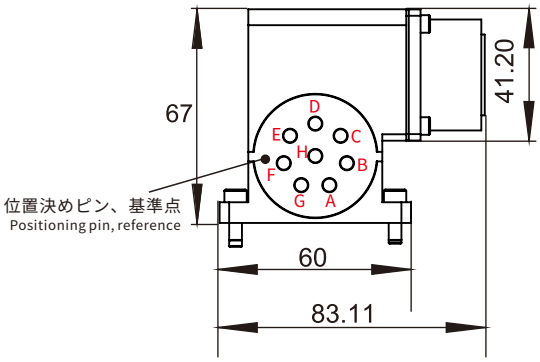

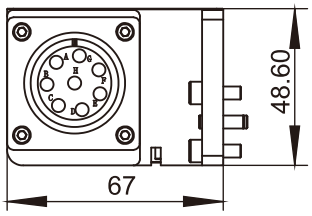

強電モジュール
Power Module

QCSM-08R-1000

ロボット側モジュール
Robot side module

品番(PN)	7.Y02084
型式(Model)	QCSM-08R-1000

※ 電圧 Voltage: 380V
※ 電流 Current: 24A
※ 重量 Weight: 468g
※接続線の長さは1m（カスタマイズ可能）The wir.e's length is 1 meters(Customizable)
※ 対応機種 Suitable for: QCA-05、QCA-15、QCA-25

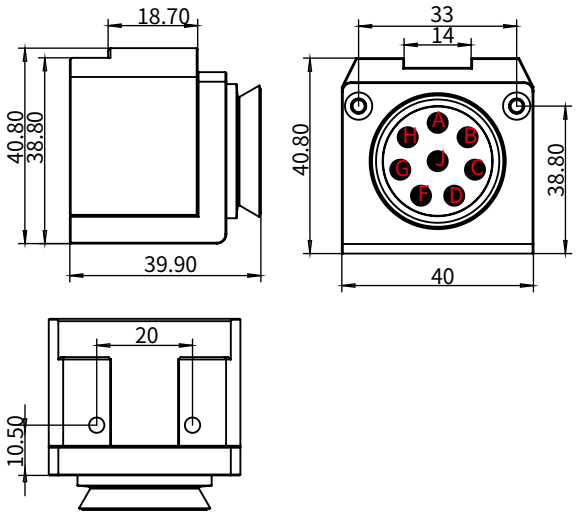

QCSM-08G-1000

ツール側モジュール
Gripper side module

品番(PN)	7.Y02085
型式(Model)	QCSM-08G-1000

※ 電圧 Voltage: 380V
※ 電流 Current: 24A
※ 重量 Weight: 487g

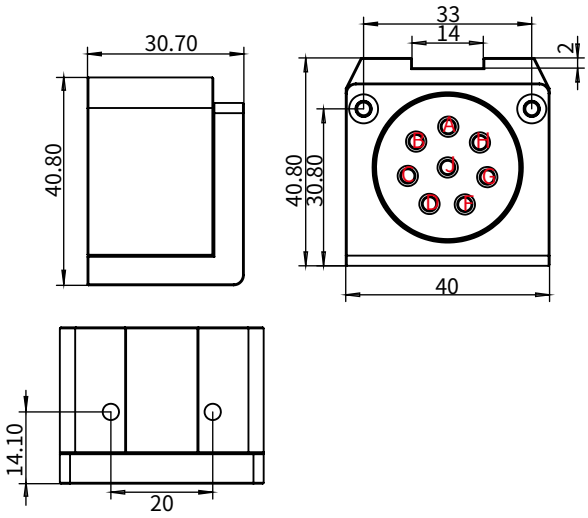

強電モジュール
Power Module

QCHFM-E14-C1R

ロボット側モジュール
Robot side module

品番(PN)	7.Y02003
型式(Model)	QCHFM-E14-C1R

※ 電圧 Voltage: 1.4KV
※ 電流 Current: 5A
※ 重量 Weight: 194.5g
※ 対応機種 Suitable for: QCA-35、QCA-50、QCA-S50、QCA-100、QCA-S100、QCA-S150、QCA-200、QCA-200-D1、QCA-300

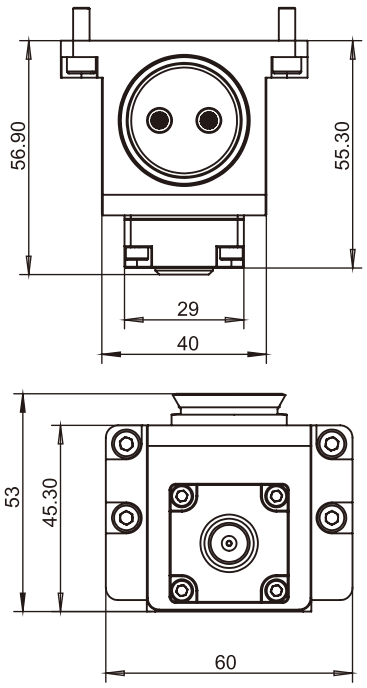

QCHFM-E14-C1G

ツール側モジュール
Gripper side module

品番(PN)	7.Y02004
型式(Model)	QCHFM-E14-C1G

※ 電圧 Voltage: 1.4KV
※ 電流 Current: 5A
※ 重量 Weight: 151g

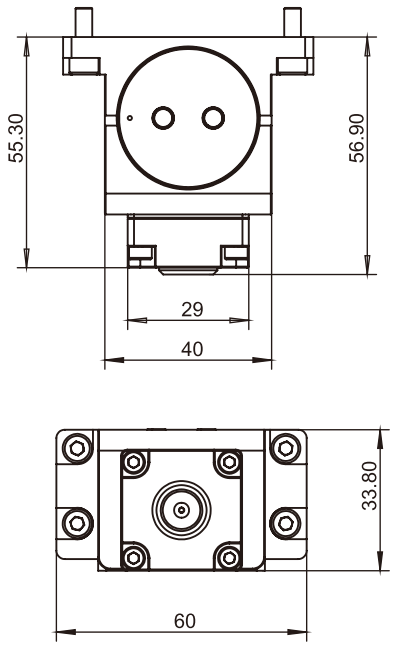

強電モジュール
Power Module

QCHFM-02R-1000

ロボット側モジュール
Robot side module

品番(PN)	7.Y02086
型式(Model)	QCHFM-02R-1000

※ 電圧 Voltage: 1.4KV
※ 電流 Current: 5A
※ 重量 Weight: 138g
※ 接続線の長さは1m（カスタマイズ可能）The wire's length is 1 meters(Customizable)
※ 対応機種 Suitable for: QCA-05、QCA-15、QCA-25

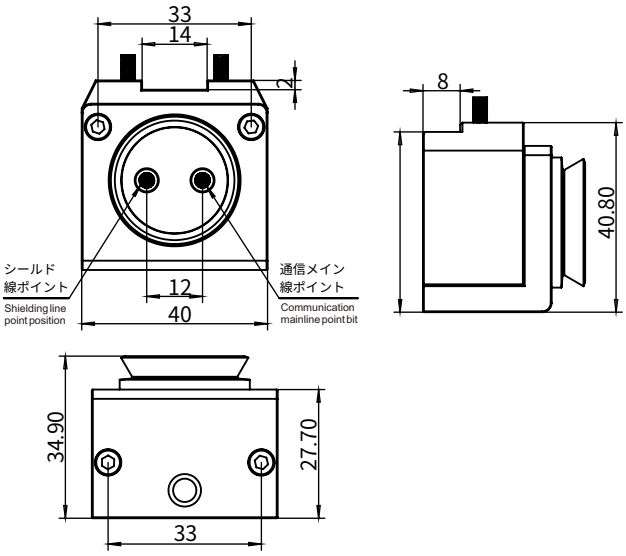

QCHFM-02G-1000

ツール側モジュール
Gripper side module

品番(PN)	7.Y02087
型式(Model)	QCHFM-02G-1000

※ 電圧 Voltage: 1.4KV
※ 電流 Current: 5A
※ 重量 Weight: 122g

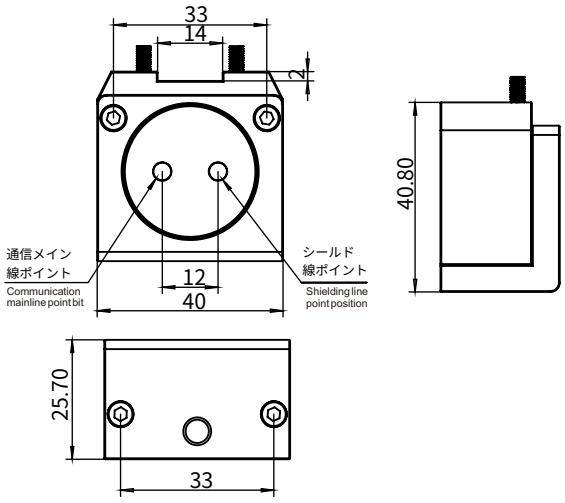

サーボモジュール
Servo Module

QCSM-08R1

ロボット側モジュール
Robot side module

品番(PN)	7.Y02080
型式(Model)	QCSM-08R1

※ 20A*4コア電流伝送 20A* 4-core current transmission
※ 2A*2コアブレーキ信号 2A*2 core lock signal
※ 電圧 Voltage: 24V
※ 重量 Weight: 310.5g
※ 対応機種 Suitable for: QCA-35、QCA-50、QCA-S50、QCA-100、QCA-S100、QCA-S150、QCA-200、QCA-200-D1、QCA-300

QCSM-08G1

ツール側モジュール
Gripper side module

品番(PN)	7.Y02081
型式(Model)	QCSM-08G1

※ 20A*4コア電流伝送 20A* 4-core current transmission
※ 2A*2コアブレーキ信号 2A*2 core lock signal
※ 電圧 Voltage: 24V
※ 重量 Weight: 262.2g

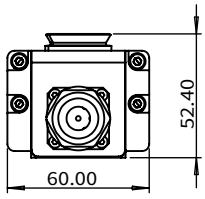

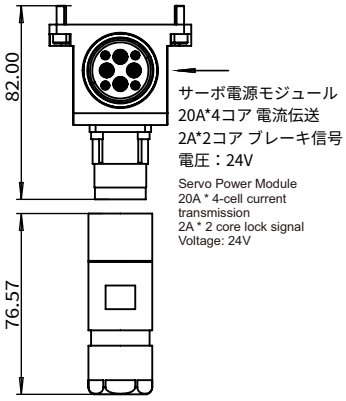

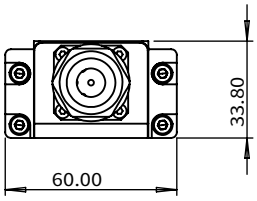

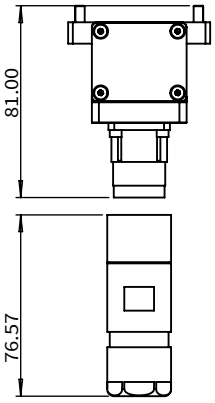

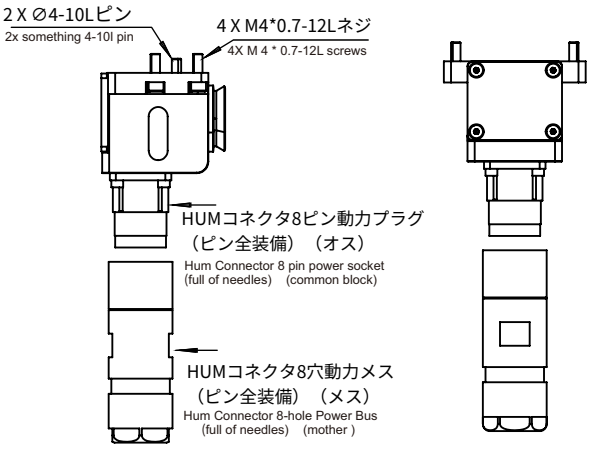

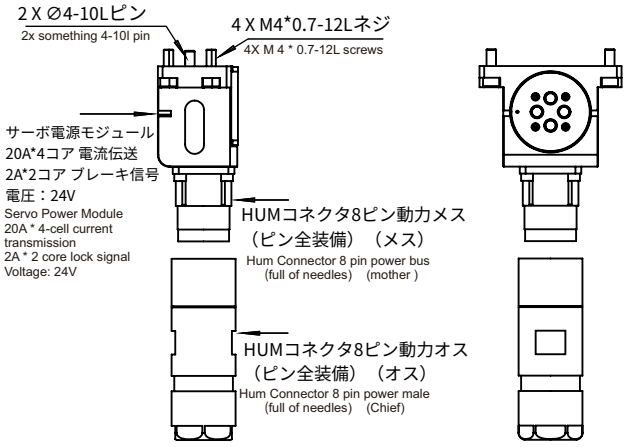

サーボモジュール
Servo Module

QCSM-12R

ロボット側モジュール
Robot side module

品番(PN)	7.Y02082
型式(Model)	QCSM-12R

※ 電圧Voltage: 24V
※ 2A*9コア * 9 cores
※ エンコーダ信号伝送 Encoder signal transmission
※ 重量 Weight: 274.4g
※ 対応機種 Suitable for: QCA-35、QCA-50、QCA-S50、QCA-100、QCA-S100
QCA-S150、QCA-200、QCA-200-D1、QCA-300

QCSM-12G

ツール側モジュール
Gripper side module

品番(PN)	7.Y02083
型式(Model)	QCSM-12G

※ 電圧 Voltage: 24V
※ 2A*9コア 2A * 9 cores
※ エンコーダ信号伝送 Encoder signal transmission
※ 重量 Weight: 219.4g

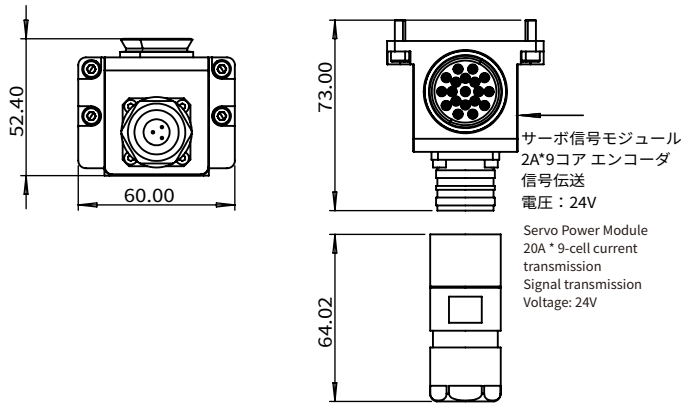

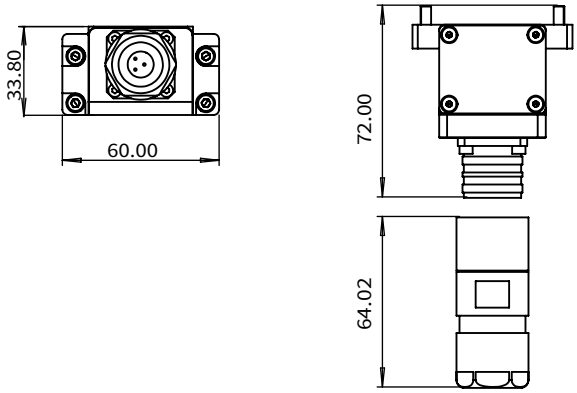

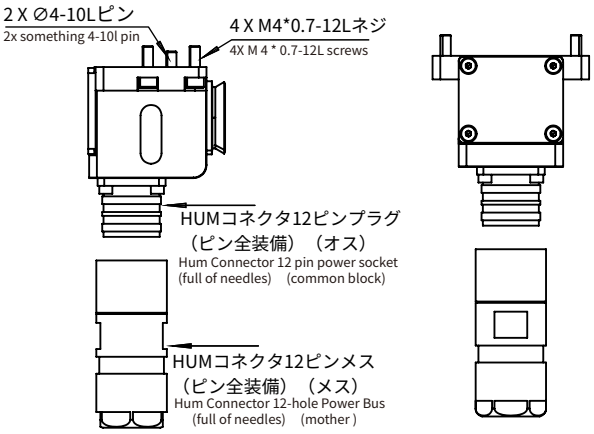

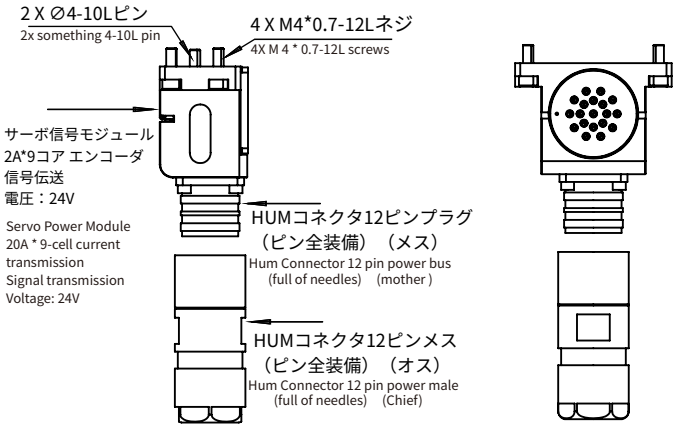

サーボモジュール NEW
Servo Module

QCSM-06/11R

ロボット側モジュール
Robot side module

品番(PN)	7.Y02673
型式(Model)	QCSM-06/11R

※ 12A*4コア電流伝送 12A* 4-core current transmission
※ 3A*2コアブレーキ信号 3A*2 core lock signal
※ 2A*10コアエンコーダ信号伝送 2A*10 core encoder signal transmission
※ 重量Weight: 287g
※ 対応機種 Suitable for: QCA-35、QCA-50、QCA-S50、QCA-100、QCA-S100、QCA-S150、QCA-200、QCA-200-D1、QCA-300

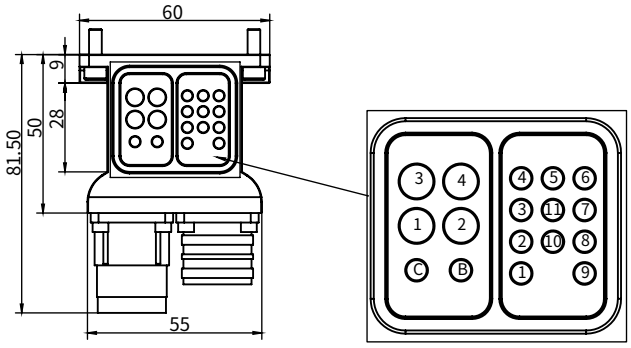

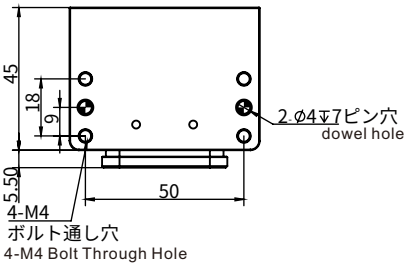

QCSM-06/11G

ツール側モジュール
Gripper side module

品番(PN)	7.Y02674
型式(Model)	QCSM-06/11G

※ 12A*4コア電流伝送 12A* 4-core current transmission
※ 3A*2コアブレーキ信号 3A*2 core lock signal
※ 2A*10コアエンコーダ信号伝送 2A*10 core encoder signal transmission
※ 電圧 Voltage: 24V
※ 重量 Weight: 206g

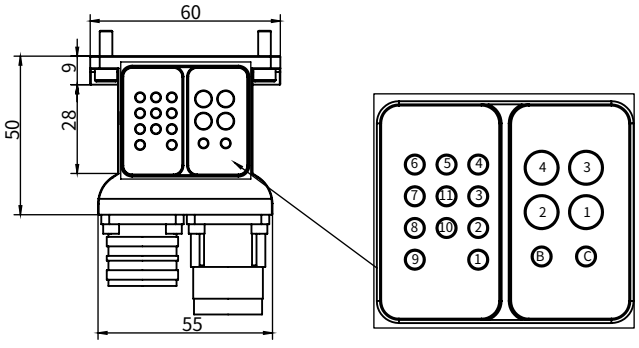

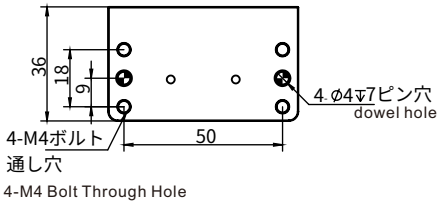

サーボモジュール NEW
Servo Module

QCSM-06/11R1

ロボット側モジュール
Robot side module

品番(PN)	7.Y02675
型式(Model)	QCSM-06/11R1

※ 12A*4コア電流伝送 12A* 4-core current transmission
※ 3A*2コアブレーキ信号 3A*2 core lock signal
※ 2A*10コアエンコーダ信号伝送 2A*10 core encoder signal transmission
※ 重量 Weight: 271g
※ 対応機種 Suitable for: QCA-35、QCA-50、QCA-S50、QCA-100、QCA-S100、QCA-S150、QCA-200、QCA-200-D1、QCA-300

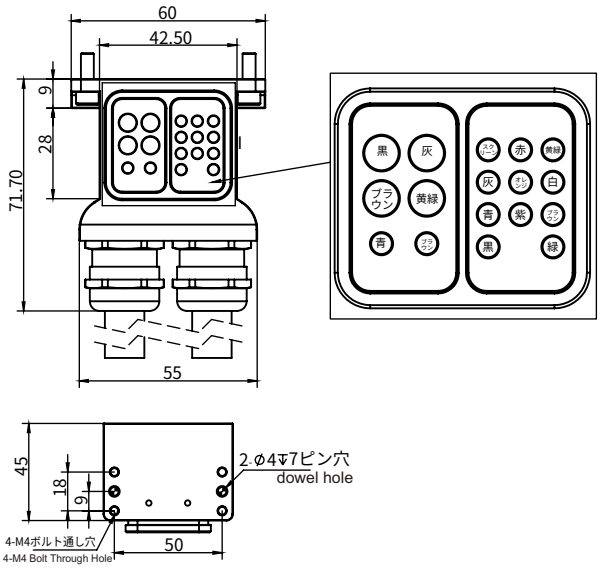

QCSM-06/11G1

ツール側モジュール
Gripper side module

品番(PN)	7.Y02676
型式(Model)	QCSM-06/11G1

※ 12A*4コア電流伝送 12A* 4-core current transmission
※ 3A*2コアブレーキ信号 3A*2 core lock signal
※ 2A*10コアエンコーダ信号伝送 2A*10 core encoder signal transmission
※ 重量 Weight: 197g

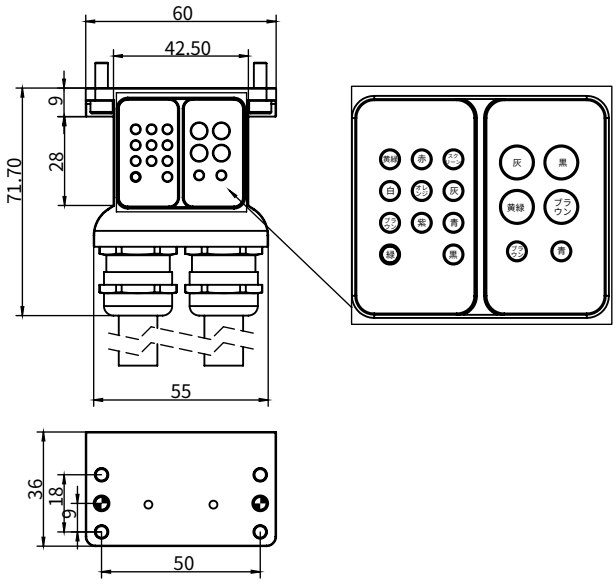

通信モジュール
Communication Module

QCSM-RJ45-06R

ロボット側モジュール
Robot side module

品番(PN)	7.Y02007
型式(Model)	QCSM-RJ45-06R

※ RJ45 100M ポート RJ45100 megabit network port
※ 重量 Weight: 194.5g
※ 対応機種 Suitable for: QCA-35、QCA-50、QCA-S50、QCA-100、QCA-S100、QCA-S150、QCA-200、QCA-200-D1、QCA-300

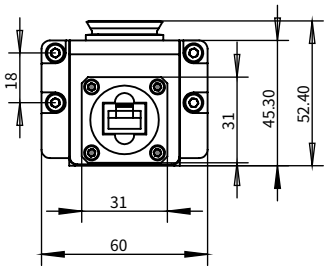

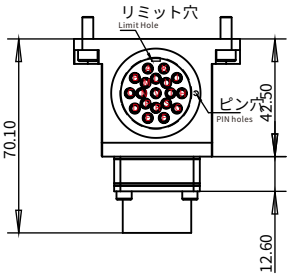

1、21.RJ45ポート1
2、RD安定接続技術
3、アルミニウム合金保護ケース

1, RJ45 interface
2, RD stable connection technology
3, Aluminum alloy protective shell

QCSM-RJ45-06G

ツール側モジュール
Gripper side module

品番(PN)	7.Y02008
型式(Model)	QCSM-RJ45-06G

※ RJ45 100M ポート Rj45100 megabit network port
※ 重量 Weight: 151g

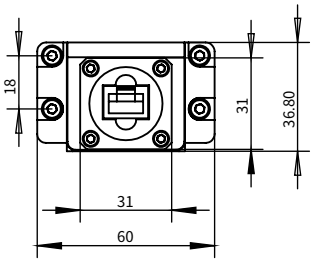

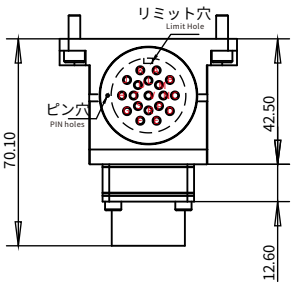

オプション
Optional

RJ45ネットワークインターフェース
Rj45 network interface

品番(PN)	1.Y13396
型式(Model)	YM110Fm01S1-01

通信モジュール
Communication Module

QCSM-RJ45*5M-06R

ロボット側モジュール
Robot side module

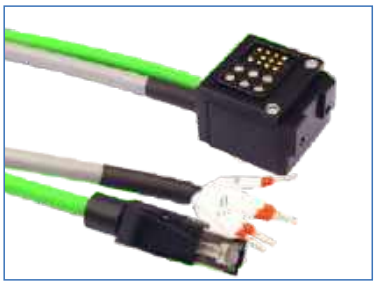

品番(PN)	7.Y02129
型式(Model)	QCSM-RJ45*5M-06R

※ 電圧 Voltage: 220V
※ 電流 Current: 3A
※ 重量 Weight: 135g
※ 接続線の長さは1m（カスタマイズ可能）The wire's length is 1 meters(Customizable)
※ 対応機種 Suitable for: QCA-05、QCA-15、QCA-25

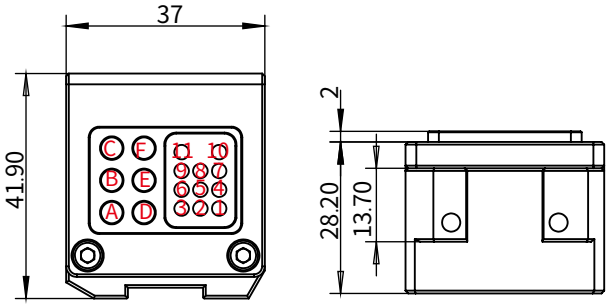

QCSM-RJ45*5M-06G

ツール側モジュール
Gripper side module

品番(PN)	7.Y02130
型式(Model)	QCSM-RJ45*5M-06G

※ 電圧 Voltage: 220KV
※ 電流 Current: 3A
※ 重量 Weight: 119g

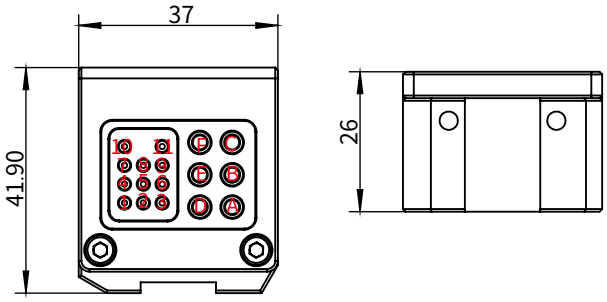

通信モジュール NEW
Communication Module

QCSM-05G7/8-04G7/8-10R

ロボット側モジュール
Robot side module

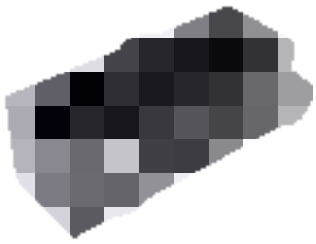

品番(PN)	7.Y02115
型式(Model)	QCSM-05G7/8-04G7/8-10R

※ 電圧 Voltage: 220V
※ 電流 Current: 3A
※ Ethemetケーブル(M12-4)
※ 重量 Weight: 576g
※ 対応機種 Suitable for : QCA-35、QCA-50、QCA-S50、QCA-100、QCA-S100 QCA-S150、QCA-200、QCA-200-D1、QCA-300

QCSM-05G7/8-04G7/8-10G

ツール側モジュール
Gripper side module

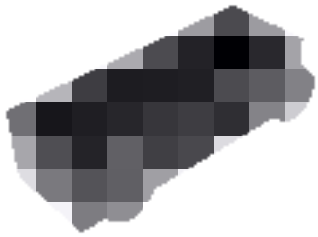

品番(PN)	7.Y02075
型式(Model)	QCSM-05G7/8-04G7/8-10G

※ 電圧 Voltage: 220V
※ 電流 Current: 3A
※ Ethemetケーブル(M12-4)
※ 重量 Weight: 428g

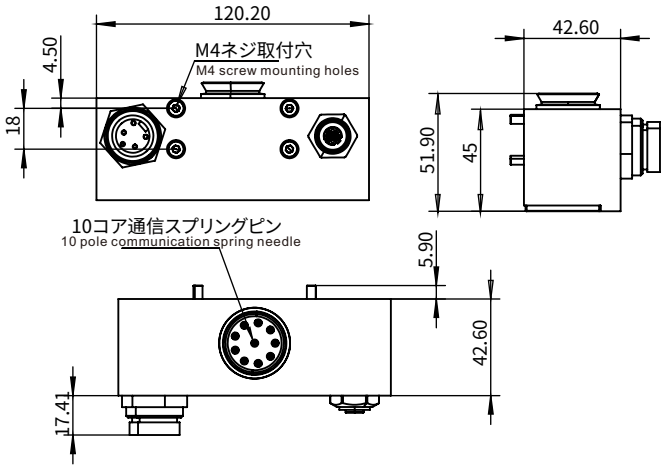

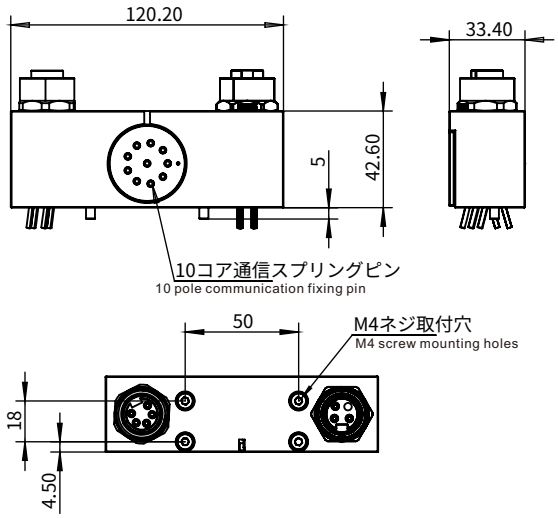

通信モジュール
Communication Module

QCSM-05G7/8-04M12-10R

ロボット側モジュール
Robot side module

品番(PN)	7.Y02118
型式(Model)	QCSM-05G7/8-04M12-10R

※ 電圧 Voltage: 220V
※ 電流 Current: 3A
※ ネットワークケーブル(M12-4)
※ 重量 Weight: 500g
※ 対応機種 Suitable for : QCA-35、QCA-50、QCA-S50、QCA-100、QCA-S100
QCA-S150、QCA-200、QCA-200-D1、QCA-300

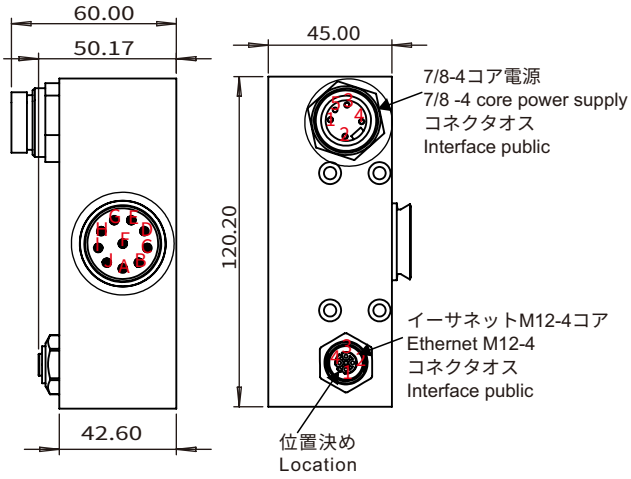

QCSM-05G7/8-04M12-10G

ツール側モジュール
Gripper side module

品番(PN)	7.Y02119
型式(Model)	QCSM-05G7/8-04M12-10G

※ 電圧 Voltage: 220V
※ 電流 Current: 3A
※ ネットワークケーブル(M12-4)
※ 重量 Weight: 500g

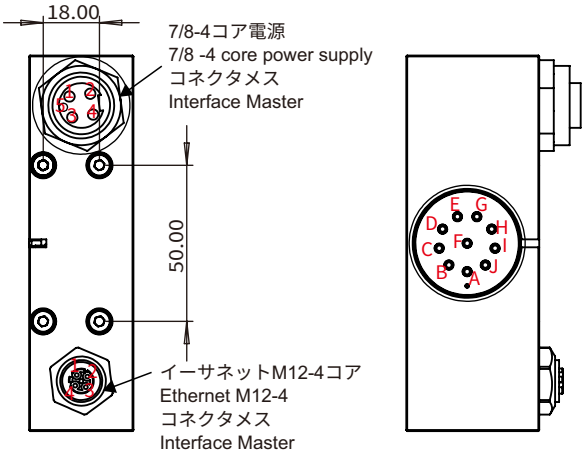

空気回路モジュール
Pneumatic Module

QCAM-06G18R

ロボット側モジュール
Robot side module

品番(PN)	7.Y01015
型式(Model)	QCAM-06G18R

※ 重量 Weight: 141.4g
※ 対応機種 Suitable for: QCA-35、QCA-50、QCA-S50、QCA-100、QCA-S100、QCA-S150、QCA-200、QCA-200-D1、QCA-300

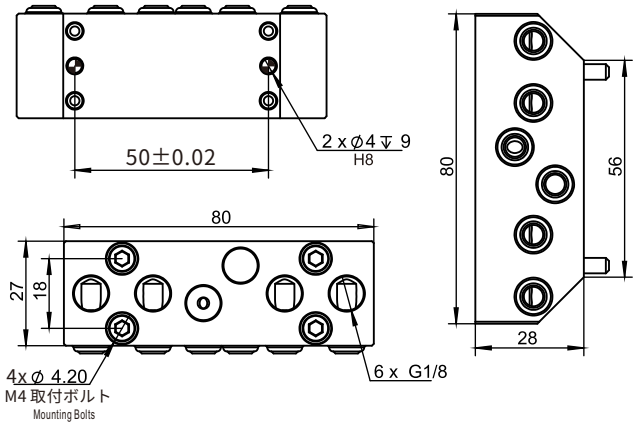

QCAM-06G18G

ツール側モジュール
Gripper side module

品番(PN)	7.Y01016
型式(Model)	QCAM-06G18G

※ 重量 Weight: 140.9g

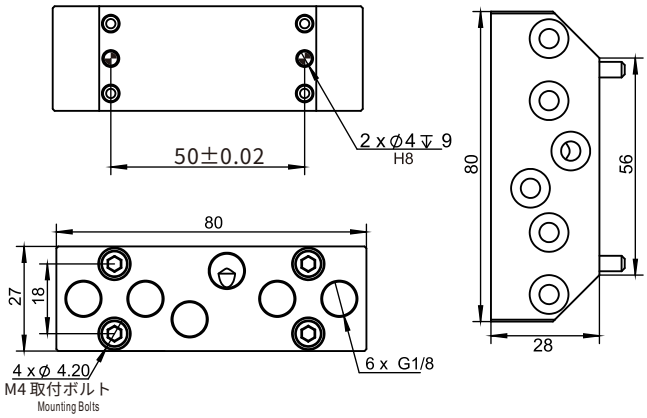

空気回路モジュール
Pneumatic Module

QCAM-06G18R-E

ロボット側モジュール
Robot side module

品番(PN)	7.Y01018
型式(Model)	QCAM-06G18R-E

※ 重量 Weight: 145g
※ 対応機種 Suitable for: QCA-35、QCA-50、QCA-S50、QCA-100、QCA-S100、QCA-S150、QCA-200、QCA-200-D1、QCA-300

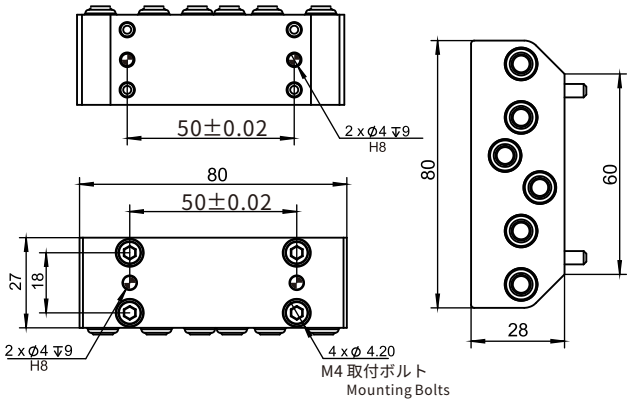

QCAM-06G18G-E

ツール側モジュール
Gripper side module

品番(PN)	7.Y01019
型式(Model)	QCAM-06G18G-E

※ 重量 Weight: 148g

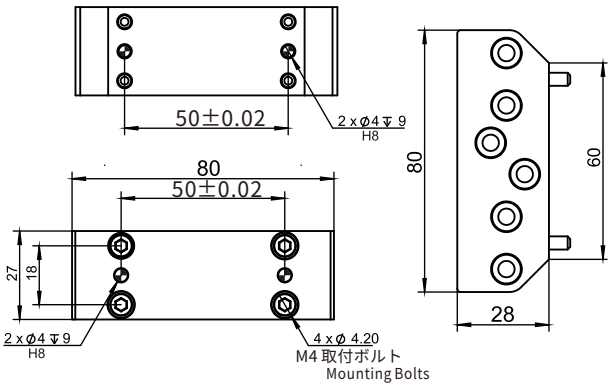

空気回路モジュール－自己シール
Pneumatic Module-Self-sealing

QCAM-06G18R-F

ロボット側モジュール
Robot side module

品番(PN)	7.Y02005
型式(Model)	QCAM-06G18R-F

※ 重量 Weight: 150g
※ 対応機種 Suitable for: QCA-35、QCA-50、QCA-S50、QCA-100、QCA-S100、QCA-S150、QCA-200、QCA-200-D1、QCA-300

QCAM-06G18G-F

ツール側モジュール
Gripper side module

品番(PN)	7.Y02006
型式(Model)	QCAM-06G18G-F

※ 重量 Weight: 152g

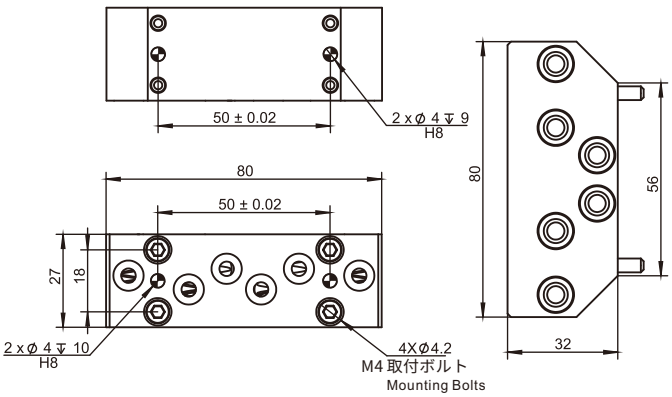

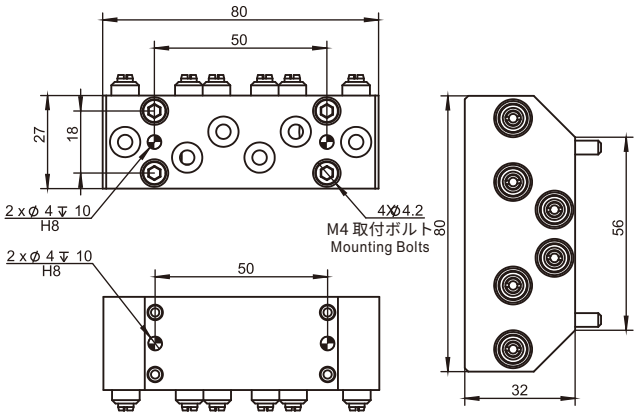

空気回路モジュール
Pneumatic Module

QCAM-10M5R

ロボット側モジュール
Robot side module

品番(PN)	7.Y01053
型式(Model)	QCAM-10M5R

※ 重量 Weight: 263.9g
※ 対応機種 Suitable for: QCA-35、QCA-50、QCA-S50、QCA-100、QCA-S100、QCA-S150、QCA-200、QCA-200-D1、QCA-300

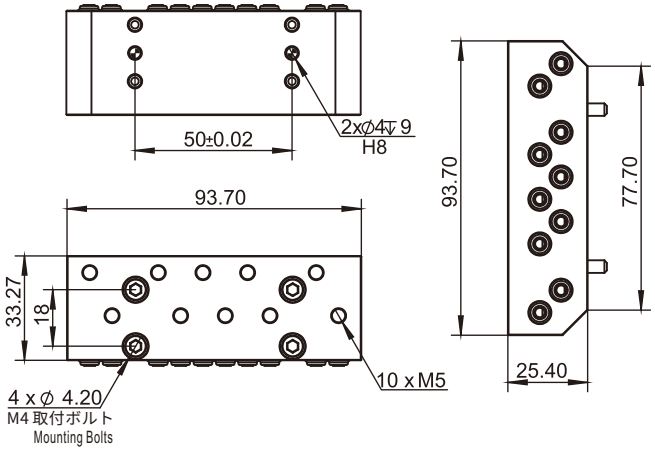

QCAM-10M5G

ツール側モジュール
Gripper side module

品番(PN)	7.Y01054
型式(Model)	QCAM-10M5G

※ 重量 Weight: 267.9g

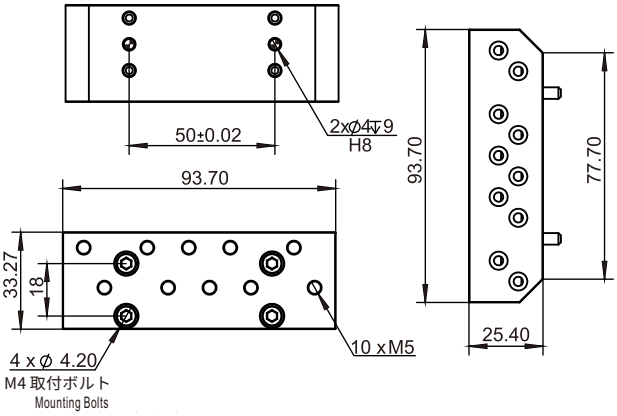

空気回路モジュール
Pneumatic Module

QCAM-14M5R

ロボット側モジュール
Robot side module

品番(PN)	7.Y01055
型式(Model)	QCAM-14M5R

※ 重量 Weight: 207.4g
※ 対応機種 Suitable for: QCA-35、QCA-50、QCA-S50、QCA-100、QCA-S100、QCA-S150、QC-A200、QCA-200-D1、QCA-300

QCAM-14M5G

ツール側モジュール
Gripper side module

品番(PN)	7.Y01056
型式(Model)	QCAM-14M5G

※ 重量 Weight: 210.3g

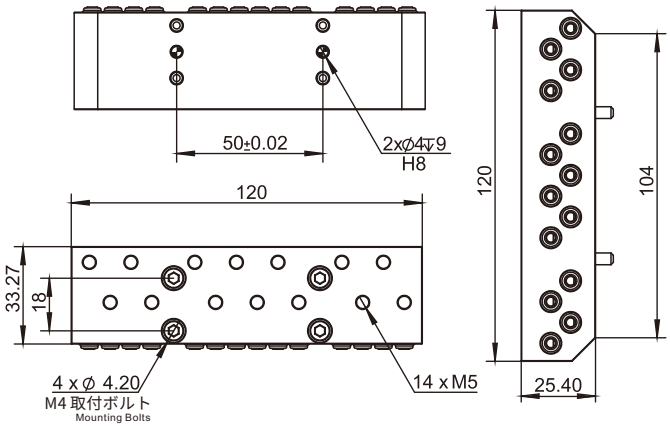

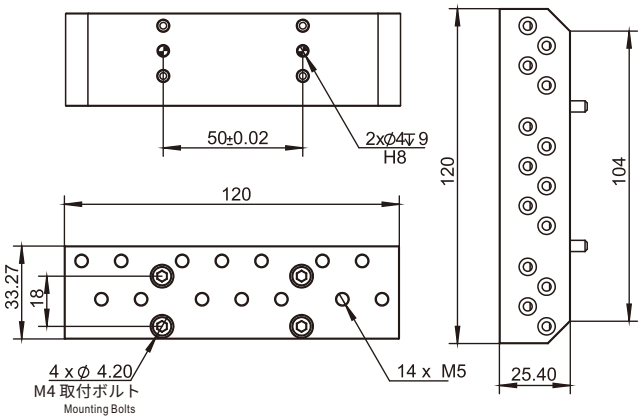

空気回路モジュール
Pneumatic Module

QCAM-04G38R

ロボット側モジュール
Robot side module

品番(PN)	7.Y02043
型式(Model)	QCAM-04G38R

※ 重量 Weight: 242g
※ 対応機種 Suitable for: QCA-35、QCA-50、QCA-S50、QCA-100、QCA-S100、QCA-S150、QCA-200、QCA-200-D1、QCA-300

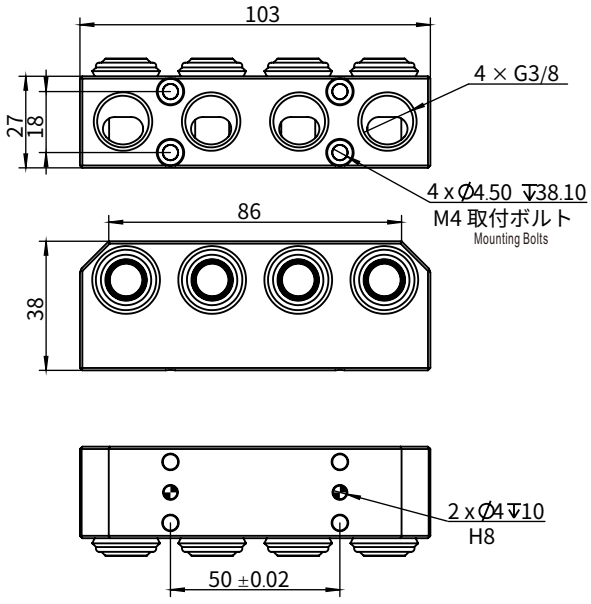

QCAM-04G38G

ツール側モジュール
Gripper side module

品番(PN)	7.Y02044
型式(Model)	QCAM-04G38G

※ 重量 Weight: 213.4g

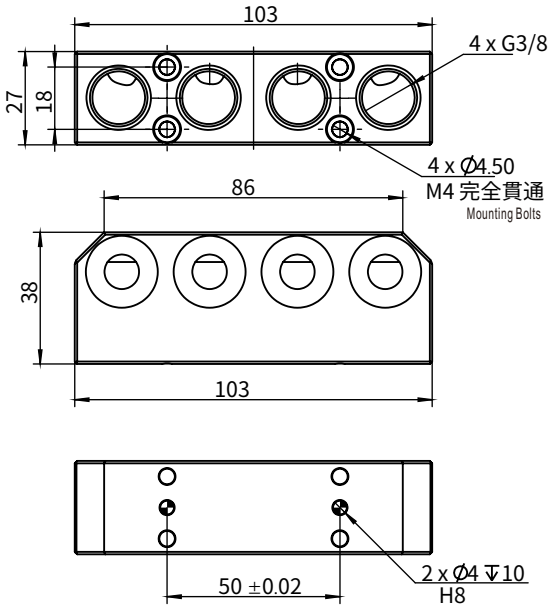

水・空気モジュール
Water-Pneumatic Module

QCWM-02R

ロボット側モジュール
Robot side module

品番(PN)	7.Y02049
型式(Model)	QCWM-02R

※ 材質: ステンレス鋼ケース Material： Stainless steel housing
※ 重量 Weight: 393.6g
※ 対応機種 Suitable for: QCA-35、QCA-50、QCA-S50、QCA-100、QCA-S100、QCA-S150、QCA2-00、QCA-200-D1、QCA-300

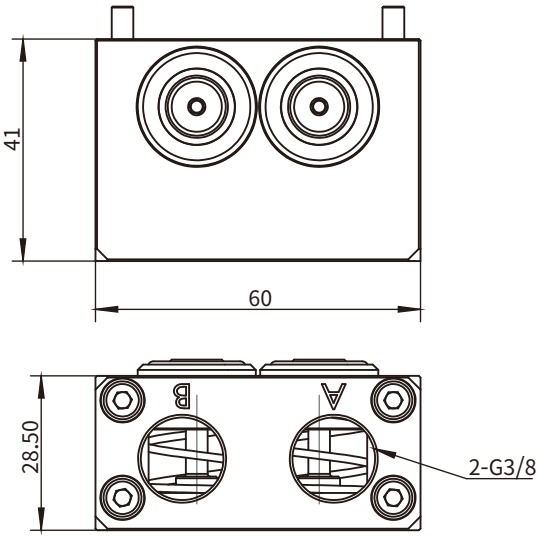

QCWM-02G

ツール側モジュール
Gripper side module

品番(PN)	7.Y02050
型式(Model)	QCWM-02G

※ 材質: ステンレス鋼ケース Material： Stainless steel housing
※ 重量 Weight: 379g

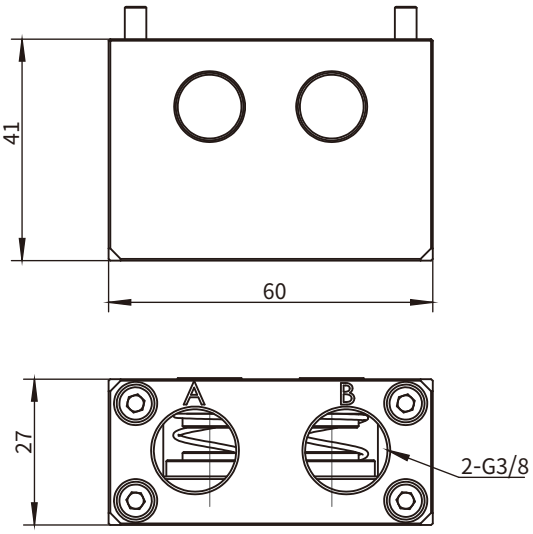

ツールチェンジャー信号ケーブル
Quick changer signal cable

DB15R1-1000

15コアツールチェンジャー信号ケーブル（メス）

15 core quick changer signal cable (female head)

品番(PN)	1.Y10163
型式(Model)	DB15R1-1000

※ 重量 Weight: 125.7g
※ 接続線の長さは1m The wire's length is 1 meters
※ 対応機種 Suitable for: QCSM-15R1

DB15G1-1000

15コアツールチェンジャー信号ケーブル（オス）

15 core quick changer signal cable (male head)

品番(PN)	1.Y10437
型式(Model)	DB15G1-1000

※ 重量 Weight: 123.7g
※ 接続線の長さは1m The wire's length is 1 meters
※ 対応機種 Suitable for: QCSM-15G1

信号ケーブル断面図
Sketch of Signal Line section

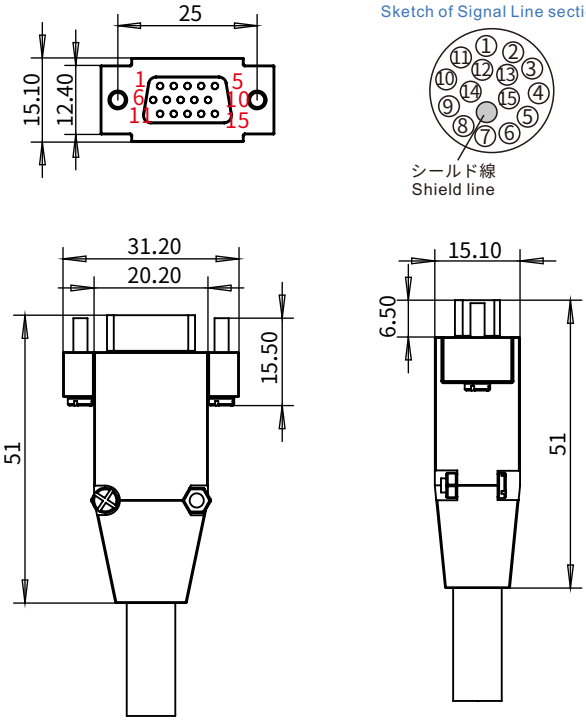

信号ケーブル断面図
Sketch of Signal Line section

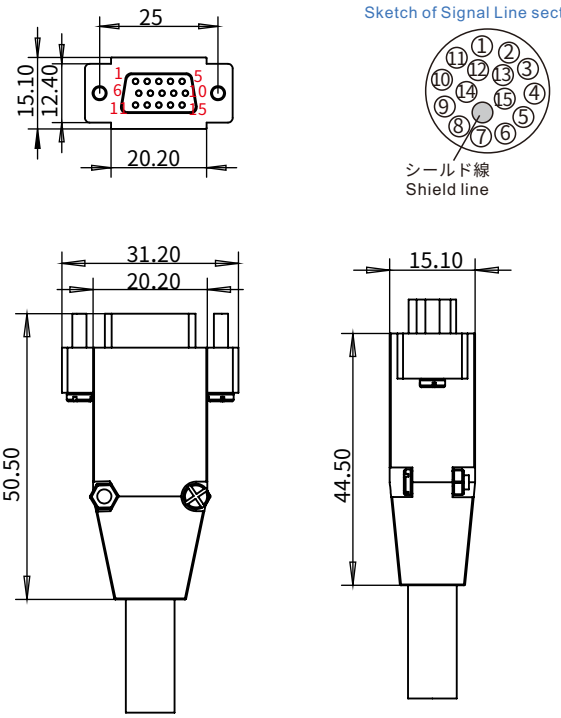

ツールチェンジャー信号ケーブル
Quick changer signal cable

D-Sub15R2-1000

15コアツールチェンジャー信号ケーブル（メス）

15 core quick changer signal cable (female head)

品番(PN)	1.Y10080
型式(Model)	D-Sub15R2-1000

※ 重量 Weight: 142g
※ 接続線の長さは1m The wire's length is 1 meters
※ 対応機種 Suitable for: QCSM-15R2

D-Sub15G2-1000

15コアツールチェンジャー信号ケーブル（オス）

15 core quick changer signal cable (male head)

品番(PN)	1.Y10081
型式(Model)	D-Sub15G2-1000

※ 重量 Weight: 141.4g
※ 接続線の長さは1m The wire's length is 1 meters
※ 対応機種 Suitable for: QCSM-15G2

信号ケーブル断面図
Sketch of Signal Line section

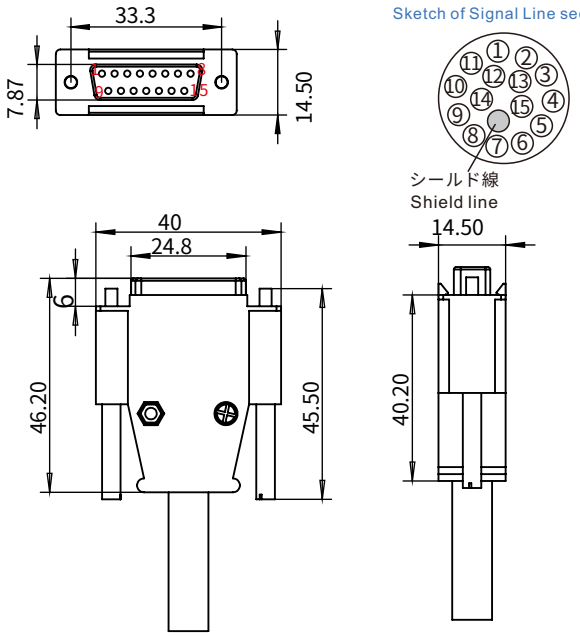

信号ケーブル断面図
Sketch of Signal Line section

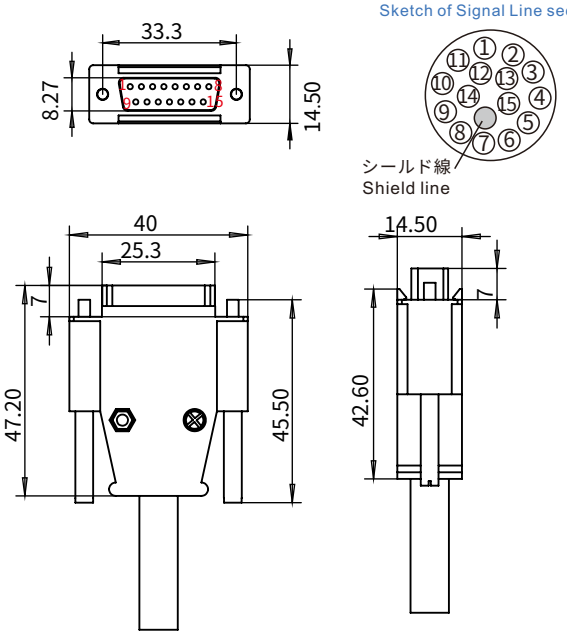

90度コネクター
90°Connector

CMB08E-14-19S(072)SR-B

19コア90度コネクター（メス）
19 core 90° connector (female head)

品番(PN)	1.Y11863
型式(Model)	CMB08E-14-19S(072)SR-B

※ 重量 Weight: 81.1g
※ 対応機種 Suitable for: QCSM-19R、QCSM-19R1

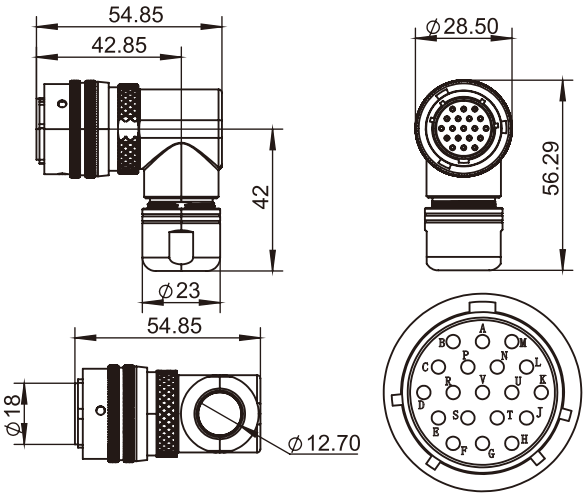

CMB08E-14-19P(072)SR-B

19コア90度コネクター（オス）
19 core 90° connector (male head)

品番(PN)	1.Y11864
型式(Model)	CMB08E-14-19P(072)SR-B

※ 重量 Weight: 79.2g
※ 対応機種 Suitable for: QCSM-19G

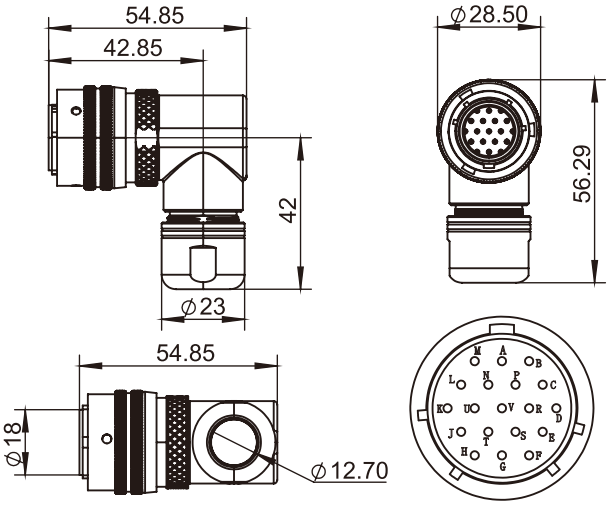

90度コネクター
90°Connector

CMB08E-16-26S(072)SR-B

26コア90度コネクター（メス）
26 core 90° connector (female head)

品番(PN)	1.Y11865
型式(Model)	CMB08E-16-26S(072)SR-B

※ 重量 Weight: 99.5g
※ 対応機種 Suitable for: QCSM-26R

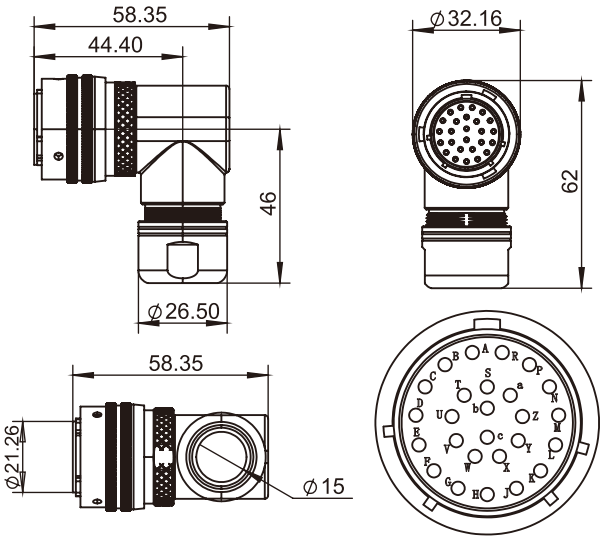

CMB08E-16-26P(072)SR-B

26コア90度コネクター（オス）
26 core 90° connector (male head)

品番(PN)	1.Y11866
型式(Model)	CMB08E-16-26P(072)SR-B

※ 重量 Weight: 96.4g
※ 対応機種 Suitable for: QCSM-21/26G、QCSM-26G

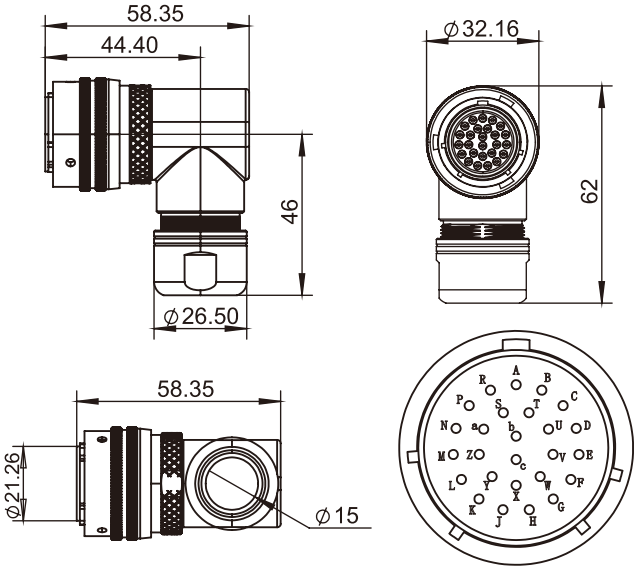

90度コネクター
90°Connector

3108A22-23S

8コア90度コネクター（メス）
8 core 90° connector (female head)

品番(PN)	1.Y10710
型式(Model)	3108A22-23S

※ 重量 Weight: 149.3g
※ 対応機種 Suitable for: QCSM-08R

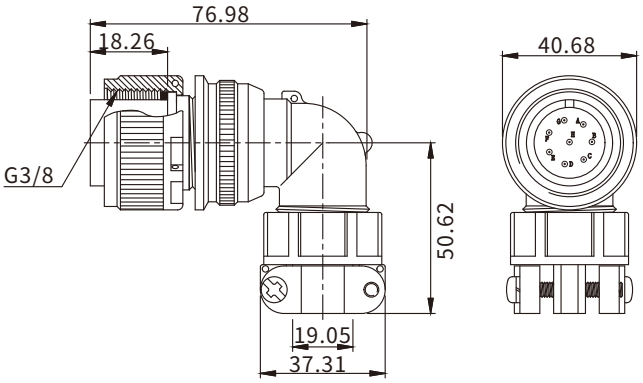

3108A22-23P

8コア90度コネクター（オス）
8 core 90° connector (male head)

品番(PN)	1.Y10711
型式(Model)	3108A22-23P

※ 重量 Weight: 119.2g
※ 対応機種 Suitable for: QCSM-08G

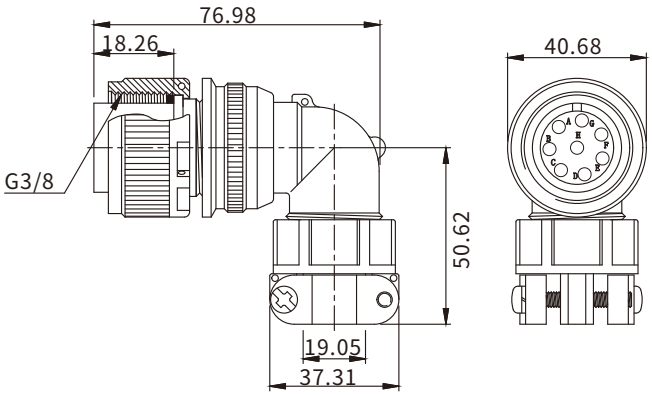

コネクター
Connector

MS3116F14-19S

19コアストレートコネクター（メス）
19 core straight connector (female head)

品番(PN)	1.Y11420	1.Y11420-Y
型式(Model)	MS3116F14-19S	MS3116F14-19S-Y

※ 重量 Weight: 36.8g
※ 対応機種 Suitable for: QCSM-19R、QCSM-19R1

MS3116F14-19P

19コアストレートコネクター（オス）
19 core straight connector (male head)

品番(PN)	1.Y11419	1.Y11419-Y
型式(Model)	MS3116F14-19P	MS3116F14-19P-Y

※ 重量 Weight: 36.8g
※ 対応機種 Suitable for: QCSM-19G

MS3116F16-26S

26コアストレートコネクター（メス）
26 core straight connector (female head)

品番(PN)	1.Y11867	1.Y11867-Y
型式(Model)	MS3116F16-26S	MS3116F16-26S-Y

※ 重量 Weight：44.8g
※ 対応機種 Suitable for:QCSM-26R

MS3116F16-26P

26コアストレートコネクター（オス）
26 core straight connector (male head)

品番(PN)	1.Y11369	1.Y11369-Y
型式(Model)	MS3116F16-26P	MS3116F16-26P-Y

※ 重量 Weight：44.8g
※ 対応機種 Suitable for:QCSM-26G、QCSM-21/26G

コネクター NEW
Connector

MS3116F22-36S

36コアストレートコネクター（メス）
36core straight connector (female head)

品番(PN)	1.Y13392
型式(Model)	MS3116F22-36S

※ 重量 Weight: 91g
※ 対応機種 Suitable for: QCSM-32R

MS3116F22-36P

36コアストレートコネクター（オス）
36 core straight connector (male head)

品番(PN)	1.Y13394
型式(Model)	MS3116F22-36P

※ 重量 Weight: 85g
※ 対応機種 Suitable for: QCSM-32G

MS3118F22-36S

36コアエルボコネクター（メス）
36 core bends connector (female head)

品番(PN)	1.Y13393
型式(Model)	MS3118F22-36S

※ 重量 Weight：112g
※ 対応機種 Suitable for:QCSM-32R

MS3118F22-36P

36コアストレートコネクター（オス）
36 core bends connector (male head)

品番(PN)	1.Y13395
型式(Model)	MS3118F22-36P

※ 重量 Weight：108g
※ 対応機種 Suitable for:QCSM-32G

ロボットエンドツールチェンジャー装置
A quick changer device at the end of a robot

- 自動車産業におけるスポット溶接、大電流接続切り替え、500kgまでの大負荷搬送に適しています。
- Quick changer applied in the automotive industry for spot welding, high current docking switching, handling of largepay loads, payloads up to 500kgs.

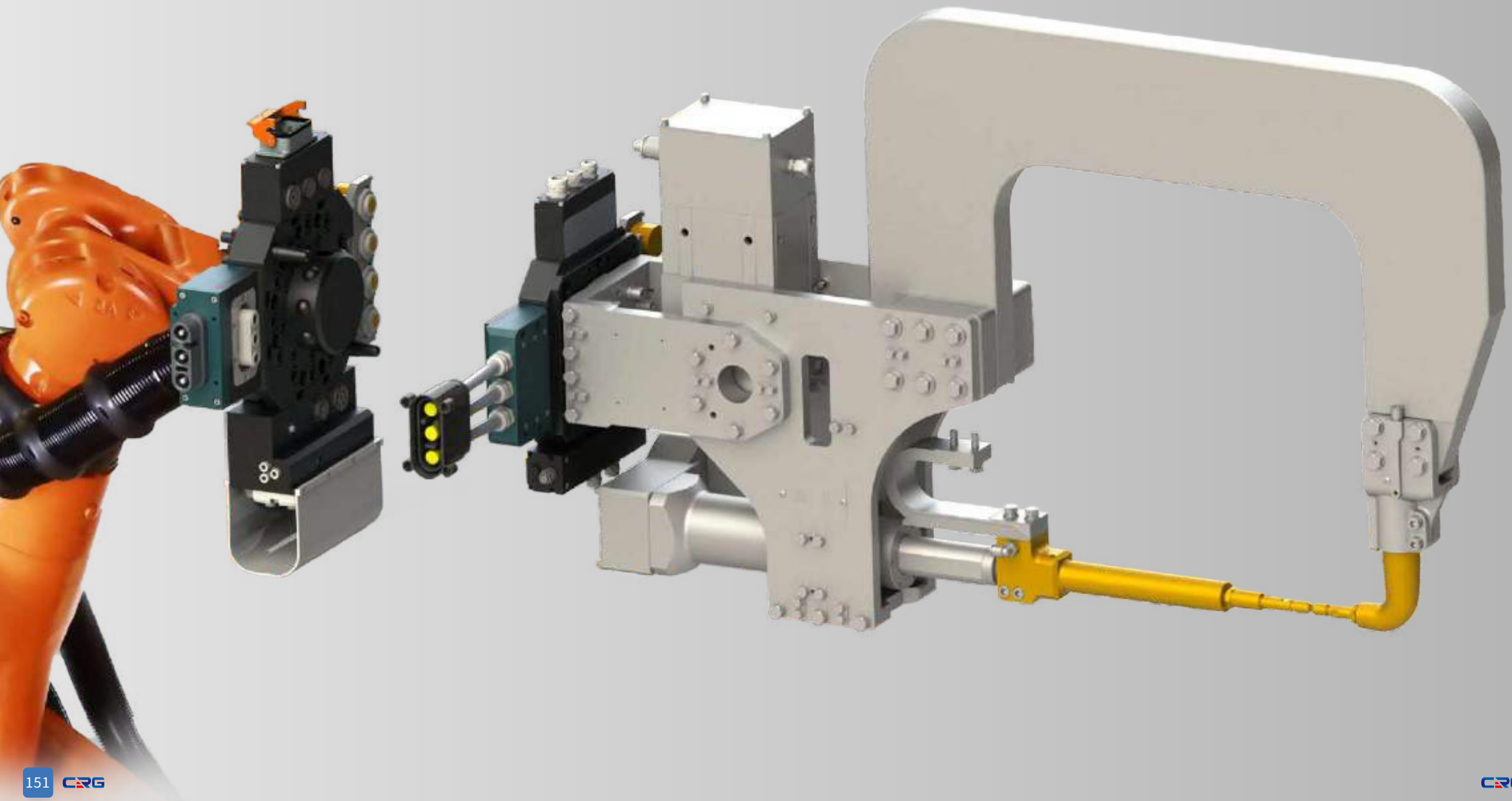

自動ツールチェンジャー
Quick Changer

QCA-S350

ロボット側
Robot side

品番(PN)	8.Y01009
型式(Model)	QCA-S350R-SP

ツール側
Gripper side

品番(PN)	8.Y01010
型式(Model)	QCA-S350G

製品仕様
Parameter

1.最大負荷: 350 kg
2.ロック力@80Psi(5.5Bar): 31000N
3.静耐トルク(X&Y): 2710Nm
4.静耐トルク (Z): 2260 Nm
5.位置繰り返し精度(X,Y&Z): ±0.015 mm
6.重量-ロック後: 9.4 kg
7.ロボット側重量: 6.5 kg
8.ツール側重量: 2.9kg
9.最大許容角度ずれ: ±1°

1.Max payload: 350kg
2.Locking force@80Psi (5.5Bar): 31000 N
3.Static Load torque (X&Y): 2710 Nm
4.Static Load torque (Z): 2260 Nm
5.Repeatability accuracy (X,Y&Z): ±0.015 mm
6.Weight after locked: 9.4kg
7.Robot side's weight: 6.5 kg
8.Gripper side's weight: 2.9 kg
9.Maximum allowable angle deviation: ±1°

ロボット側
Robot side

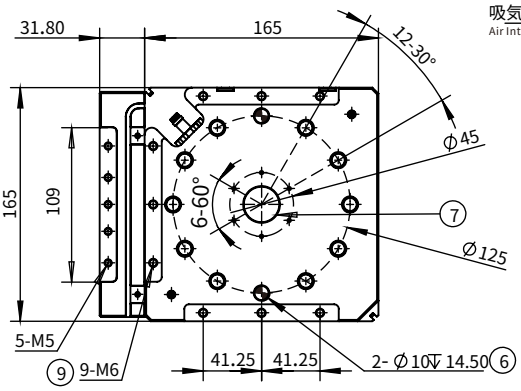

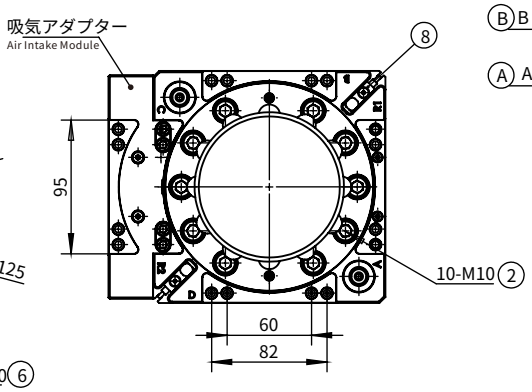

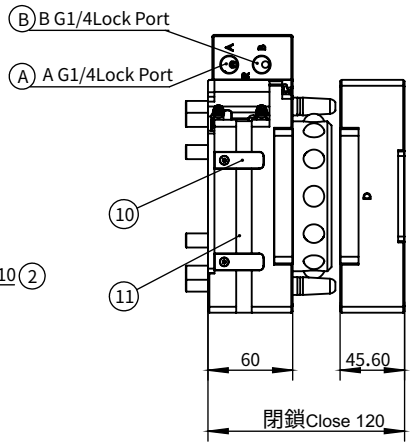

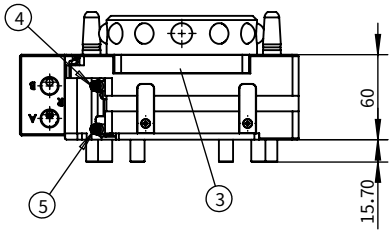

A.エアインターフェースロック
A. The air connection locked
B.エアインターフェース解除
B. Air connection released
2.接続ネジM10
2. Connection screw M10
3.オプション取付面
3. Optional mounting surface
4.監視位置ロック
4. Monitoring position locked
5.監視位置解除
5. Monitor position released
6.接続用位置決めピン
6. Positioning pin
7.中心位置決め用
7. Central positioning
8.ロボット側確認用近接スイッチ
8. Proximity switch for robot side confirmation
9.オプション取付用ネジ穴
9. Optional fitting for mounting screw holes
10.信号線クランプ
10. Signal line pressure plate
11.信号配線ダクト
11. Signal line slot

自動ツールチェンジャー
Quick Changer

ツール側
Gripper side

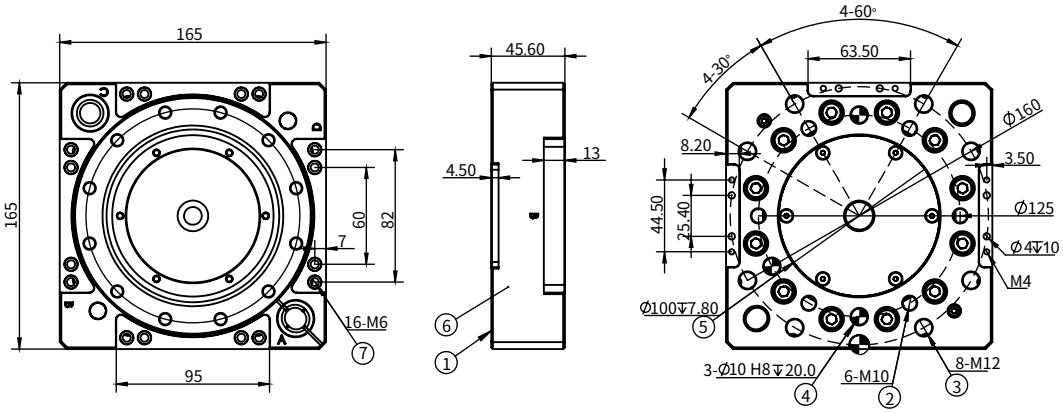

1.ツール側接続 Gripper side connection
2.取付固定用ネジ穴M10 Install fixed screw hole M10
3.取付固定用ネジ穴M12 Install fixed screw hole M12
4.接続用位置決めピン Positioning pin
5.中心位置決め用 Central positioning
6.オプション取付面 Optional fitting mounting surface
7.オプション取付固定ネジ Optional fitting for mounting mounting screws

対応モジュール
Applicable Module

強電モジュール
Welding Power Module

製品名 Product Name	型式 Model	品番 PN
ロボット強電モジュール Robot side welding power module	QCSM-03R	7.Y02069
ツール側強電モジュール Gripper side welding power module	QCSM-03G	7.Y02070

空気回路モジュール
Pneumatic Module

製品名 Product Name	型式 Model	品番 PN
ロボット側空気回路モジュール Robot side pneumatic module	QCAM-08G38R	7.Y02051
ツール側空気回路モジュール Gripper side pneumatic module	QCAM-08G38G	7.Y02052

水・空気モジュール
Water-Pneumatic Module

製品名 Product Name	型式 Model	品番 PN
ロボット側水・空気モジュール Robot side water-pneumatic module	QCWM-02R1	7.Y02270
ツール側水モジュール Gripper side water-pneumatic module	QCWM-02G1	7.Y02271
ロボット側水・空気モジュール Robot side water-pneumatic module	QCWM-04R1	7.Y02071
ツール側水・空気モジュール Gripper side water-pneumatic module	QCWM-04G1	7.Y02072

Profinet通信バスモジュール
Profinet Communication Bus Module

製品名 Product Name	型式 Model	品番 PN
ロボット側Profinet通信バスモジュール Robot side Profinet Communication Bus Modules	QCBM-508R	7.Y02073
ツール側Profinet通信バスモジュール Gripper side Profinet Communication Bus Modules	QCBM-508G	7.Y02074

サーボ集合モジュール
Servo Assembly Module

製品名 Product Name	型式 Model	品番 PN
ロボット側サーボ集合モジュール Robot side Servo Assembly Module	QCSM-081926R-A	7.Y02090
ツール側サーボ集合モジュール Gripper side Servo Assembly Module	QCSM-081926G-A	7.Y02091
ロボット側サーボ集合モジュール Robot side Servo Assembly Module	QCSM-081926R-Y	7.Y03864
ツール側サーボ集合モジュール Gripper side Servo Assembly Module	QCSM-081926G-Y	7.Y03865
ロボット側サーボ集合モジュール Robot side Servo Assembly Module	QCSM-081926R-K	7.Y03866
ツール側サーボ集合モジュール Gripper side Servo Assembly Module	QCSM-081926G-K	7.Y03867
ロボット側サーボ集合モジュール Robot side Servo Assembly Module	QCSM-081926R-F	7.Y03868
ツール側サーボ集合モジュール Gripper side Servo Assembly Module	QCSM-081926G-F	7.Y03869

自動ツールチェンジャー
Quick Changer

QCA-S500

ロボット側
Robot side

品番(PN)	8.Y01015
型式(Model)	QCA-S500R-SP

ツール側
Gripper side

品番(PN)	8.Y01016
型式(Model)	QCA-S500G

製品仕様
Parameter

1.最大負荷： 500 kg
2.ロック力@80Psi (5.5Bar): 38000N
3.静的負荷モーメント(X&Y)： 3290Nm
4.静的負荷モーメント(Z)： 3160 Nm
5.位置繰り返し精度(X,Y&Z)： ±0.015 mm
6.重量-ロック後： 23.4 kg
7.ロボット側重量： 15.9 kg
8.ツール側重量： 7.5kg
9.最大許容角度ずれ： ±1°

1.Max payload: 500kg
2.Locking force@80Psi (5.5Bar): 38000 N
3.Static Load torque (X&Y): 3290 Nm
4.Static Load torque (Z): 3160 Nm
5.Repeatability accuracy (X,Y&Z): ±0.015 mm
6.Weight after locked: 23.4kg
7.Robot side's weight: 15.9 kg
8.Gripper side's weight: 7.5 kg
9.Maximum allowable angle deviation: ±1°

ロボット側
Robot side

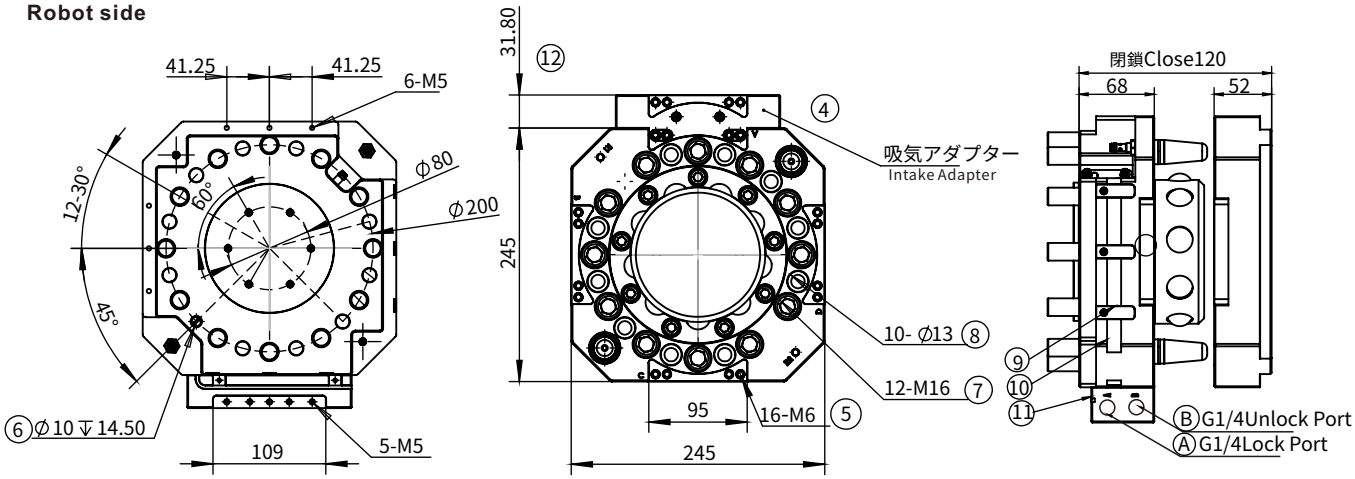

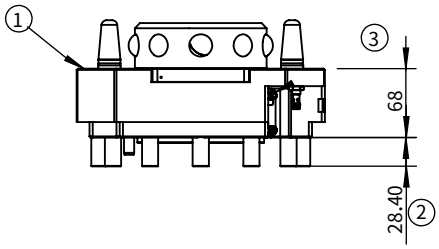

A.エアインターフェースロック
A. The air connection locked
B.エアインターフェース解除
B. Air connection released
1.ロボット側接続
1. Robot side connection
2.ロボット側確認用近接スイッチ
2. Robot side confirm proximity switch
3.監視位置解除
3. Monitor position released
4.監視位置ロック
4. Monitoring position locked
5.オプション取付用ネジ穴
5. Optional fitting for mounting screw holes
6.接続用固定ピン
6. Positioning pin
7.取付ネジM16-12
7. Connection screw M16-12
8.ネジ取付用スルーホール
8. Through hole for screw installation
9.信号線クランプ
9. Signal line pressure plate
10.信号配線ダクト
10. Signal line slot
11.吸気アダプター
11. Intake Adapter
12.オプション取付面
12. Optional mounting surface

自動ツールチェンジャー
Quick Changer

ツール側
Gripper side

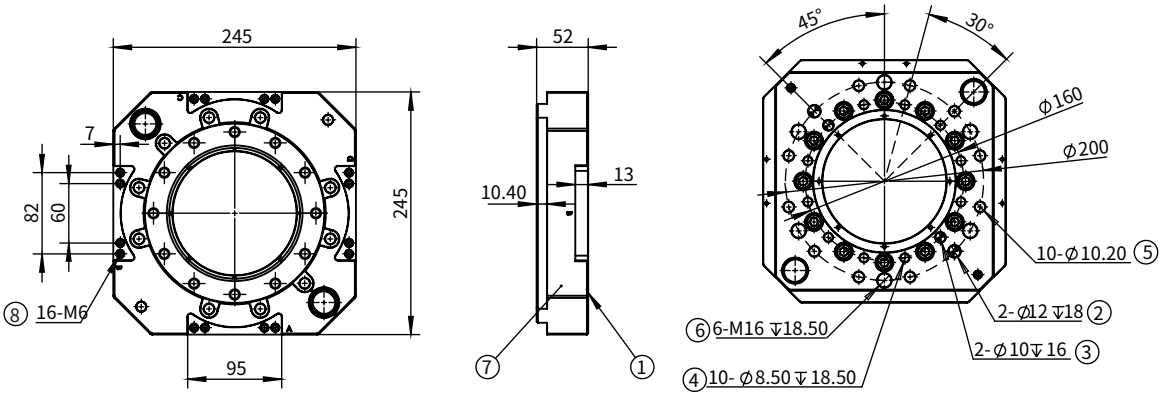

1.ツール側接続 Gripper connection
2.取付用固定ピン直径12 Mounting pin diameter 12
3.取付用固定ピン直径10 Mounting pin diameter 10
4.取付ネジ穴 Install screw hole
5.M10ネジ取付用スルーホール M10 Through hole for screw installation
6.ツール側接続 Gripper side connection
7.オプション取付面 Tool side mount
8.オプション取付固定ボルト Option mounting fixing bolts

対応モジュール
Applicable Module

強電モジュール
Welding Power Module

製品名 Product Name	型式 Model	品番 PN
ロボット強電モジュール Robot side welding power module	QCSM-03R	7.Y02069
ツール側強電モジュール Gripper side welding power module	QCSM-03G	7.Y02070

空気回路モジュール
Pneumatic Module

製品名 Product Name	型式 Model	品番 PN
ロボット側空気回路モジュール Robot side pneumatic module	QCAM-08G38R	7.Y02051
ツール側空気回路モジュール Gripper side pneumatic module	QCAM-08G38G	7.Y02052

水・空気モジュール
Water-Pneumatic Module

製品名 Product Name	型式 Model	品番 PN
ロボット側空気回路モジュール Robot side water-pneumatic module	QCWM-02R1	7.Y02270
ツール側空気回路モジュール Gripper side water-pneumatic module	QCWM-02G1	7.Y02271
ロボット側水・空気モジュール Robot side water-pneumatic module	QCWM-04R1	7.Y02071
ツール側水・空気モジュール Gripper side water-pneumatic module	QCWM-04G1	7.Y02072

Profinet通信バスモジュール
Profinet Communication Bus Module

製品名 Product Name	型式 Model	品番 PN
ロボット側Profinet通信バスモジュール Robot side Profinet Communication Bus Modules	QCBM-508R	7.Y02073
ツール側Profinet通信バスモジュール Gripper side Profinet Communication Bus Modules	QCBM-508G	7.Y02074

サーボ集合モジュール
Servo Assembly Module

製品名 Product Name	型式 Model	品番 PN
ロボット側サーボ集合モジュール Robot side Servo Assembly Module	QCSM-081926R-A	7.Y02090
ツール側サーボ集合モジュール Gripper side Servo Assembly Module	QCSM-081926G-A	7.Y02091
ロボット側サーボ集合モジュール Robot side Servo Assembly Module	QCSM-081926R-Y	7.Y03864
ツール側サーボ集合モジュール Gripper side Servo Assembly Module	QCSM-081926G-Y	7.Y03865
ロボット側サーボ集合モジュール Robot side Servo Assembly Module	QCSM-081926R-K	7.Y03866
ツール側サーボ集合モジュール Gripper side Servo Assembly Module	QCSM-081926G-K	7.Y03867
ロボット側サーボ集合モジュール Robot side Servo Assembly Module	QCSM-081926R-F	7.Y03868
ツール側サーボ集合モジュール Gripper side Servo Assembly Module	QCSM-081926G-F	7.Y03869

オプションモジュール
Optional Modules

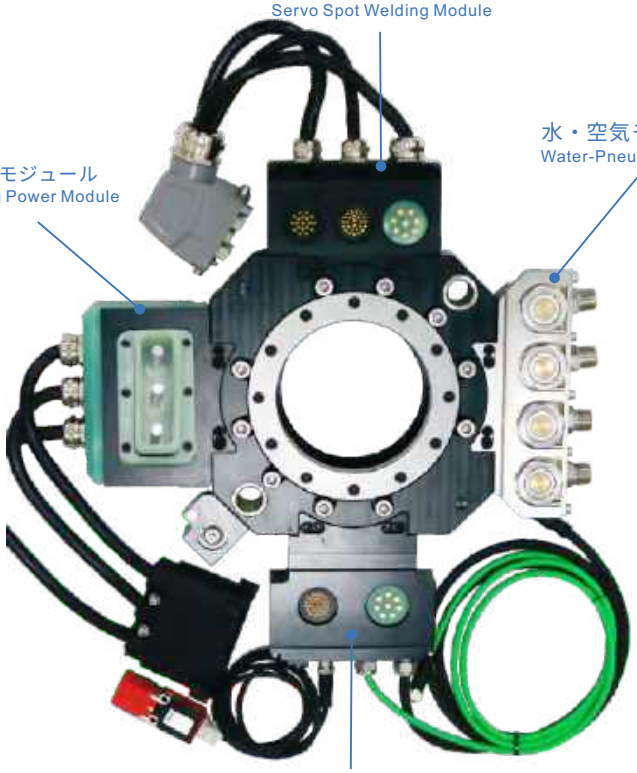

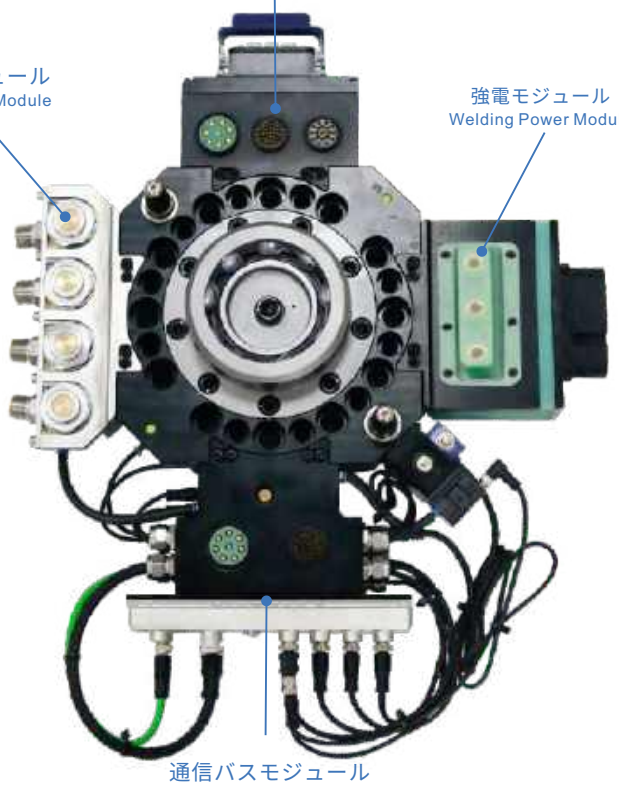

水・空気モジュール NEW
Water-Pneumatic Module

QCWM-02R1

ロボット側モジュール
Robot side module

品番(PN)	7.Y02270
型式(Model)	QCWM-02R1

※ 重量 Weight: 343g
※ 対応機種 Suitable for: QCA-S350、QCA-S500

QCWM-02G1

ツール側モジュール
Gripper side module

品番(PN)	7.Y02271
型式(Model)	QCWM-02G1

※ 重量 Weight: 337g

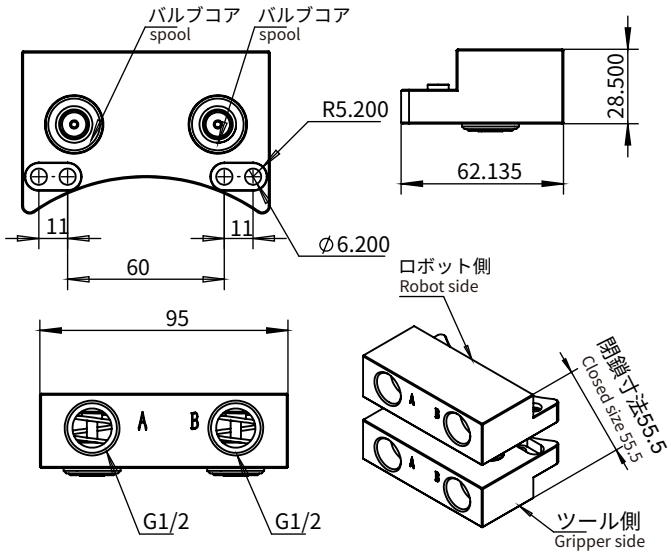

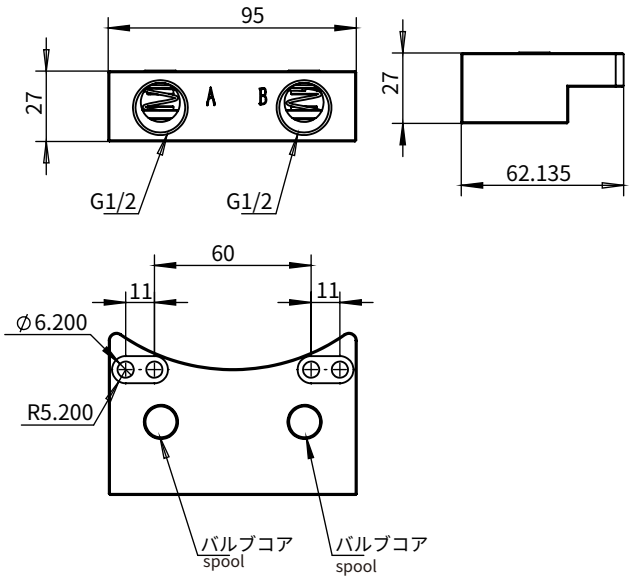

本体材質 Body material	バルブコア材質 Spool material	種類 Type	ポート数 Interface number	ポートサイズ Interface size
アルミニウム硬質酸化 Aluminum hard oxide	ステンレス鋼 Stainless steel	自動封止 Self-sealing gas	2ポート 2-way	G1/2

水・空気モジュール
Water-Pneumatic Module

QCWM-04R1

ロボット側モジュール
Robot side module

品番(PN)	7.Y02071
型式(Model)	QCWM-04R1

※ 重量Weight: 3.25Kg
※ 対応機種 Suitable for : QCA-S350、QCA-S500

QCWM-04G1

ツール側モジュール
Gripper side module

品番(PN)	7.Y02072
型式(Model)	QCWM-04G1

※ 重量Weight: 2.96Kg

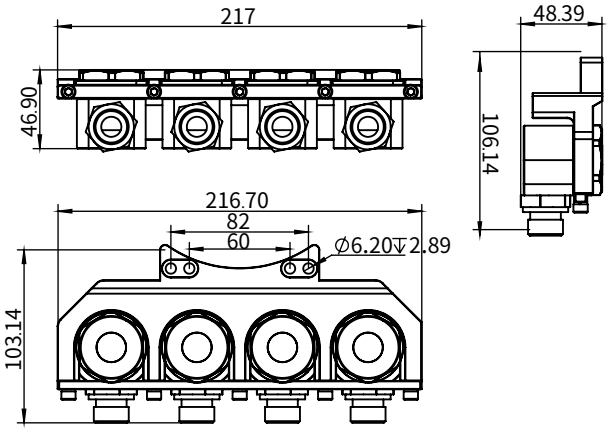

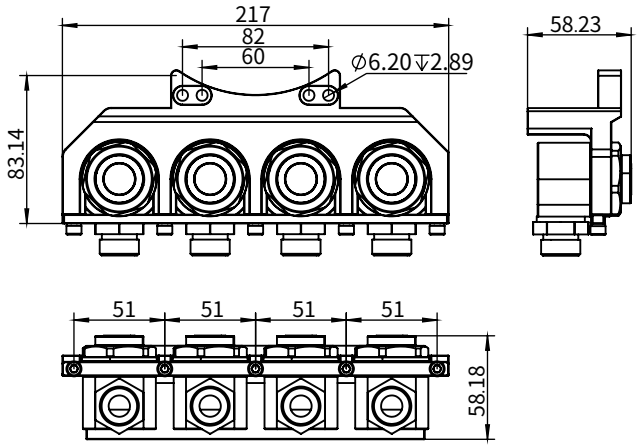

強電モジュール
Welding Power Module

QCSM-03R

ロボット側モジュール
Robot side module

品番(PN)	7.Y02069
型式(Model)	QCSM-03R

※ 電流 Current: 150A
※ 重量 Weight: 2.6Kg
※ 対応機種 Suitable for: QCA-S350、QCA-S500

QCSM-03G

ツール側モジュール
Gripper side module

品番(PN)	7.Y02070
型式(Model)	QCSM-03G

※ 電流 Current: 150A
※ 重量 Weight: 1.85Kg

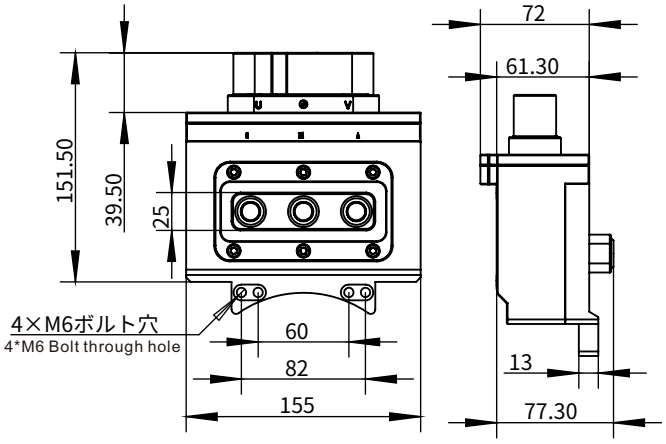

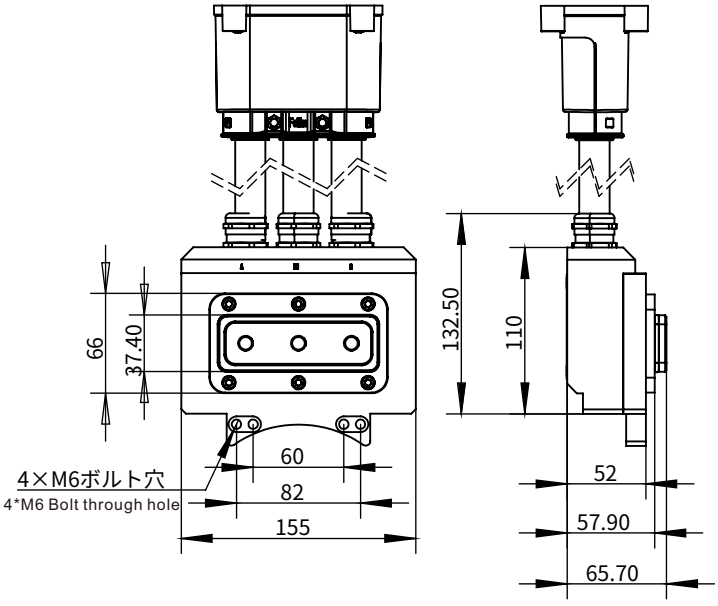

空気回路モジュール
Pneumatic Module

QCAM-08G38R

ロボット側モジュール
Robot side module

品番(PN)	7.Y02051
型式(Model)	QCAM-08G38R

※ 重量Weight: 1.25Kg
※ 対応機種 Suitable for: QCA-S350、QCA-S500

QCAM-08G38G

ツール側モジュール
Gripper side module

品番(PN)	7.Y02052
型式(Model)	QCAM-08G38G

※ 重量Weight: 1.1Kg

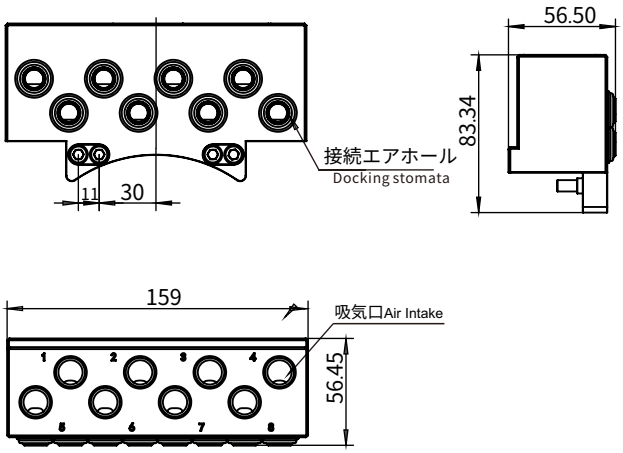

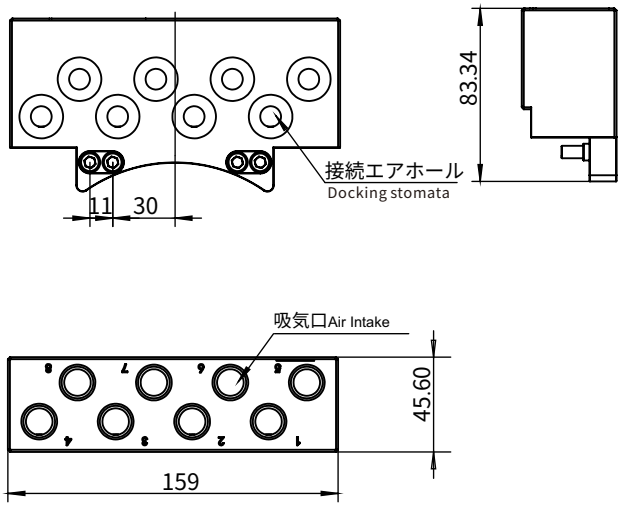

Profinet通信バスモジュール NEW
Profinet Communication Bus Module

QCBM-508R

ロボット側モジュール
Robot side module

品番(PN)	7.Y02073
型式(Model)	QCBM-508R

QCBM-508G

ツール側モジュール
Gripper side module

品番(PN)	7.Y02074
型式(Model)	QCBM-508G

※ バス通信、内蔵統合ソレノイドバルブ制御、圧力検出、安全スイッチ、工具識別、安全ドッキング、安全接地、センサーインターフェース。
異なる通信プロトコルタイプに応じてインターフェースを設定可能。
※ Bus communication, built-in integrated solenoid valve control, pressure detection, safety switches, tool identification, safety stops, safety grounding, sensor interfaces. Safety stop, safety grounding, sensor interface. Interfaces can be configured according to different communication protocol types.
※ 対応機種 Suitable for: QCA-S350、QCA-S500

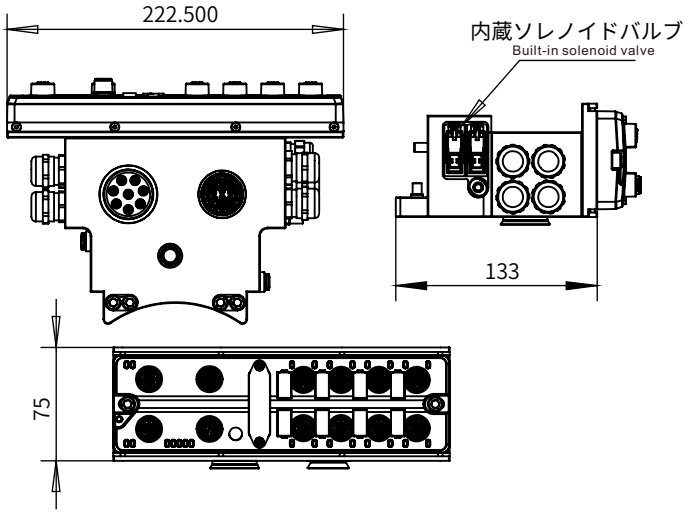

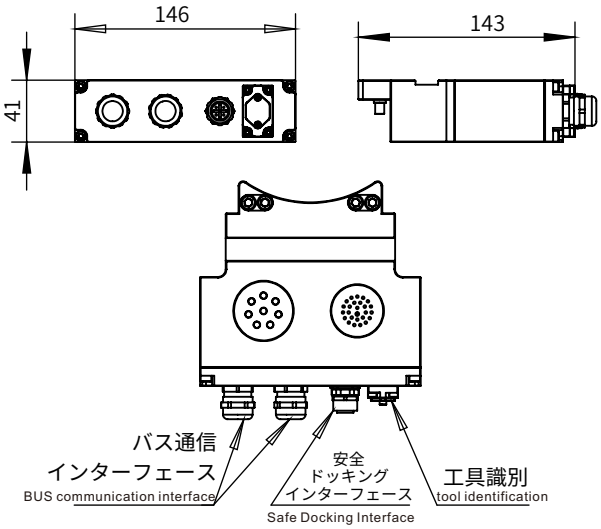

接地コンポーネントR側
Grounding assembly R side

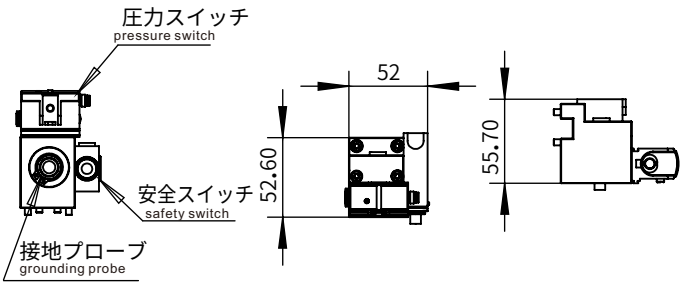

接地コンポーネントG側
Grounding assembly G side

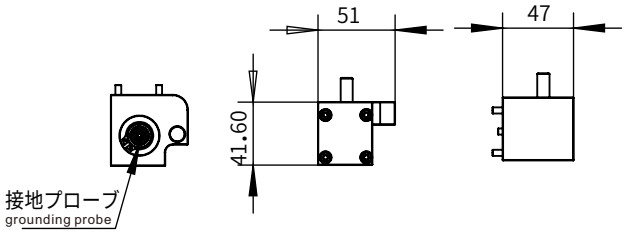

サーボ集合モジュール NEW
Servo Assembly Module

QCSM-081926R

ロボット側モジュール
Robot side module

品番(PN)	7.Y02090
型式(Model)	QCSM-081926R-A

※用途：スポットガンドライブ部サーボモーターの電源供給、エンコーダー、
信号フィードバック
20A*4コア電流伝送、2コアブレーキ3A*8コアエンコーダー信号伝送3A*26コア信号伝送
※通常モジュールとして使用可能：電源供給+信号20A*8コア電流伝送3A*25コア信号伝送
※ 対応機種: QCA-S350、QCA-S500
※ 対応機種: ABB机器人

QCSM-081926G

ツール側モジュール
Gripper side module

品番(PN)	7.Y02091
型式(Model)	QCSM-081926G-A

※ Application: Power supply, encoder, signal feedback for servo motor of welding clamp drive unit.
20A*4 core current transmission, 2 core holding brake
3A*8 core encoder signal transmission 3A*26 core signal transmission
※ Can be used as a general module: power supply + signal 20A * 8-cell current transmission
3A * 25-cell signal transmission
※ Adaptable to: QCAS350, QCAS500.
※ Adaptation to: ABB robots

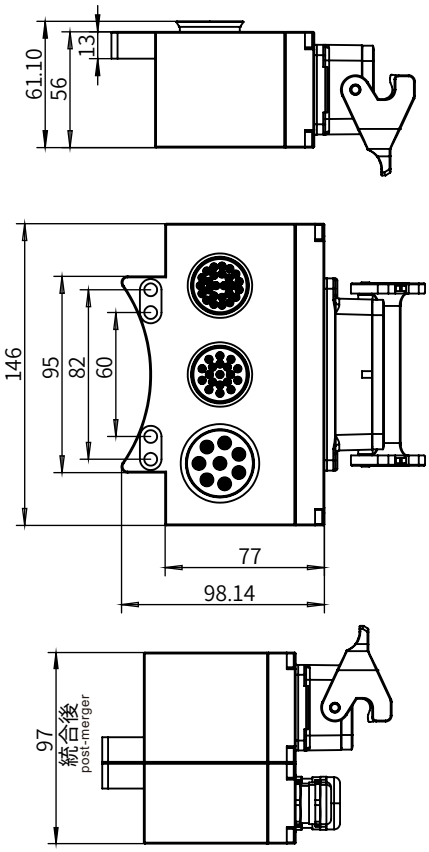

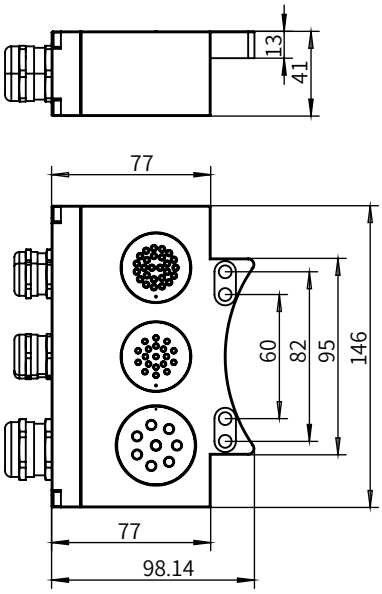

サーボ集合モジュール NEW
Servo Assembly Module

ロボット側モジュール
Robot side module

品番(PN)	7.Y03864
型式(Model)	QCSM-081926R-Y

※用途：スポットガンドライブ部サーボモーターの電源供給、エンコーダー、
信号フィードバック
20A*4コア電流伝送、2コアブレーキ3A*8コアエンコーダー信号伝送3A*26コア信号伝送
※通常モジュールとして使用可能：電源供給+信号20A*7コア電流伝送3A*31コア信号伝送
※ 対応機種: QCAS-350、QCA-S500
※ 対応機種: 安川ロボット

品番(PN)	7.Y03866
型式(Model)	QCSM-081926R-K

※用途：スポットガンドライブ部サーボモーターの電源供給、エンコーダー、
信号フィードバック
20A*4コア電流伝送、2コアブレーキ3A*8コアエンコーダー信号伝送3A*26コア信号伝送
※通常モジュールとして使用可能：電源供給+信号20A*3コア電流伝送3A*29コア信号伝送
※ 対応機種： QCAS-350、QCA-S500
※ 対応機種：KUKAロボット

品番(PN)	7.Y03868
型式(Model)	QCSM-081926R-F

※用途：スポットガンドライブ部サーボモーターの電源供給、エンコーダー、
信号フィードバック
20A*4コア電流伝送、2コアブレーキ3A*8コアエンコーダー信号伝送3A*26コア信号伝送
※通常モジュールとして使用可能：電源供給+信号20A*5コア電流伝送3A*41コア信号伝送
※ 対応機種：QCA-S350、QCA-S500
※ 対応機種：FANUCロボット

ツール側モジュール
Gripper side module

品番(PN)	7.Y03865
型式(Model)	QCSM-081926G-Y

※ Application: Power supply, encoder, signal feedback for servo motor of welding clamp drive unit.
20A*4 core current transmission, 2 core holding brake
3A*8 core encoder signal transmission 3A*26 core signal transmission
※ Can be used as a general module: power supply + signal 20A * 7-cell current transmission
3A * 31-cell signal transmission
※ Adaptable to: QCAS350, QCAS500.
※ Adaptation to: YASKAWA robots

品番(PN)	7.Y03867
型式(Model)	QCSM-081926G-K

※ Application: Power supply, encoder, signal feedback for servo motor of welding clamp drive unit.
20A*4 core current transmission, 2 core holding brake
3A*8 core encoder signal transmission 3A*26 core signal transmission
※ Can be used as a general module: power supply + signal 20A * 3-cell current transmission
3A * 29-cell signal transmission
※ Adaptable to: QCAS350, QCAS500.
※ Adaptation to: KUKA robots

品番(PN)	7.Y03869
型式(Model)	QCSM-081926G-F

※ Application: Power supply, encoder, signal feedback for servo motor of welding clamp drive unit.
20A*4 core current transmission, 2 core holding brake
3A*8 core encoder signal transmission 3A*26 core signal transmission
※ Can be used as a general module: power supply + signal 20A * 5-cell current transmission
3A * 41-cell signal transmission
※ Adaptable to: QCAS350, QCAS500.
※ Adaptation to: FANUC robots

円形手動ツールチェンジャー
Round Manual Quick Changer


QC-R90K


QC-G90

- ロボットアーム上のEOATが簡単に交換可能
- 真空用エンドエフェクタにも対応。
- エアと電気接続時の誤りを防止します。
- 4、8、10または12個のエア接続。
- 2部品（ロボットアーム側とツール側）が別々に提供します。

- Easy replacement of the EOAT on the robot.
- Suitable also with vacuum ports.
- Avoids mistakes in pneumatic and electrical connections.
- 4,8,10 or 12pneumatic connections.
- The two parts (robot side and gripper side)are supplied separately.

型式(Model)	QC50	QC90	QC150	QC160	QC200
媒体 Medium	濾過済み圧縮空気 Filtered compressed air				
圧力範囲 Pressure range	5~6 bar				
温度範囲 Temperature range	5 ~ 60 °C				
ロボットアーム側のツールチェンジャーモジュール Robot side quick changer	QC-R50K	QC-R90K	QC-R150K	QC-R160K	QC-R200K
ロボットアーム側のツールチェンジャーモジュール重量 Robot side quick changer weight	103 g	318 g	1159 g	1200 g	2640 g
ツール側のツールチェンジャーモジュール Gripper side quick changer	QC-G50	QC-G90	QC-G150	QC-G160	QC-G200
ツール側のツールチェンジャーモジュール重量 Gripper side quick changer weight	65 g	227 g	837g	900 g	1890 g
垂直引張力 F	150N	400N	1000N	1000N	2000N
回転トルク Mt	20Nm	100Nm	250Nm	250Nm	600Nm
反転トルク Mb	10Nm	60Nm	150Nm	150Nm	300Nm
推奨負荷 Recomended payload	5kg	15kg	35kg	35kg	75kg
色 Colour	ブロンズ Brass	ブロンズ Brass	黒 Black	ブロンズ Brass	黒 Black

取付使用事例
Installation and use example

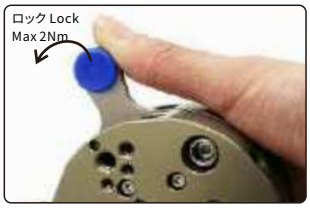

ロック付き取付事例
Example of Install with lock

+

円形手動ツールチェンジャー
Round Manual Quick Changer

アクセサリ/Accessories

電気接続コンポーネント

- D-SUB9ピンコネクタI/Oツールチェンジャーモジュール
- 2部品別々提供：

QCSM-9R2ロボットアーム側信号モジュール

QCSM-9G2ツール側信号モジュール

R9-100045度金属メス継手

G9-100045度金属メス継手

Electrical connection module

- I/O quick change by D-SUB 9 pins connector.
- The two parts are supplied separately.

QCSM-9R2 robot side signal module.

QCSM-9G2 gripper side signal module.

R9-1000 45 degree metal female fitting.

G9-1000 45 degree metal male fitting.

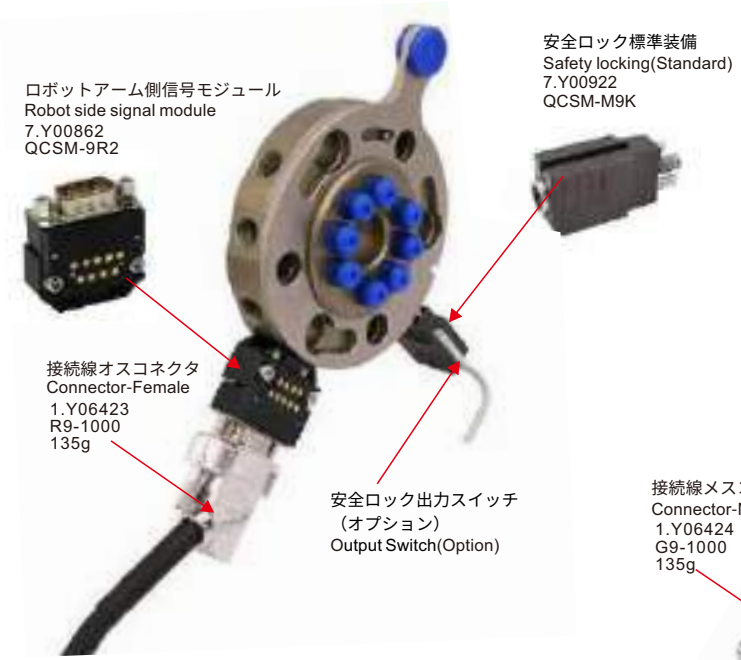

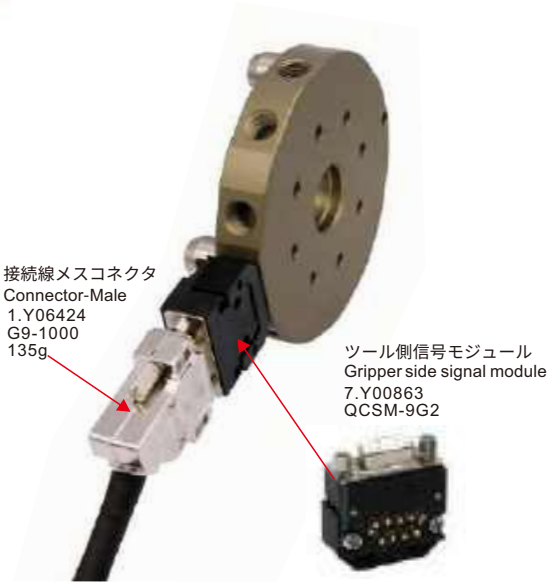

信号ケーブル断面図/Singal Wire Cross-sectional Sketch Map

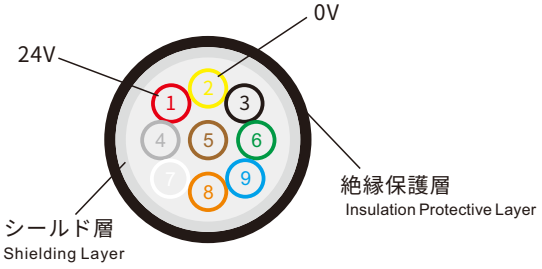

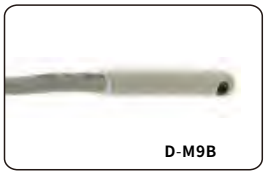

安全ロック出力スイッチ
Output Switch

円形手動ツールチェンジャー
Round Manual Quick Changer

QC-50

ロボット側
Robot side

品番(PN)	8.Y00402
型式(Model)	QC-R50K

ツール側
Gripper side

品番(PN)	8.Y00055
型式(Model)	QC-G50

製品パラメータ
Parameter

1.推奨定格負荷： 5 kg
2.媒体：濾過済み圧縮空気
3.圧力範囲： 5-6bar
4.温度範囲： 5-60°C
5.垂直引張力： 150N
6.回転トルク： 20Nm
7.反転トルク： 10Nm
8.ロボット側重量： 103g
9.ツール側重量： 65g
10.位置繰り返し精度(X,Y&Z)：±0.05mm
11.色： ブロンズ
12.ストレートエアホール寸法（数量）: (4) M5

1.Recommended rated load: 5kg
2.Medium: Filtered compressed air
3.Pressure Range:5-6bar
4.Temperature Range: 5-60°C
5.Vertical Pulling Force F:150N
6.Rotating Torque Mt: 20Nm
7.Reversal Torque Mb: 10Nm
8.Robot side weight: 103g
9.Gripper side weight: 65g
10.Repeatability accuracy(X,Y&Z): ±0.05mm
11.Colour: Brass
12.Size of straight air hole (quantity) : (4) M5

モジュールタイプ
Module Type

製品図 Product	製品名 Product name	型式 Model	品番 PN	I/O接続タイプ I/O connection type	動作電流 Working current	接続線 Cable	重量 Weight
	ロボットアーム側 信号モジュール Robot side signal module	QCSM-9R1	7.Y00823	9ピンD-SUB	MAX 3A	R9-1000 (1.Y06423)	31g
	ツール側 信号モジュール Gripper side signal module	QCSM-9G1	7.Y00824	9ピンD-SUB	MAX 3A	G9-1000 (1.Y06424)	31g

*R9-1000、G9-1000はオプション、接続線の長さ1m
*R9-1000, G9-1000 option, the cable's length is 1 meter

円形手動ツールチェンジャー
Round Manual Quick Changer

ロボット側
Robot side

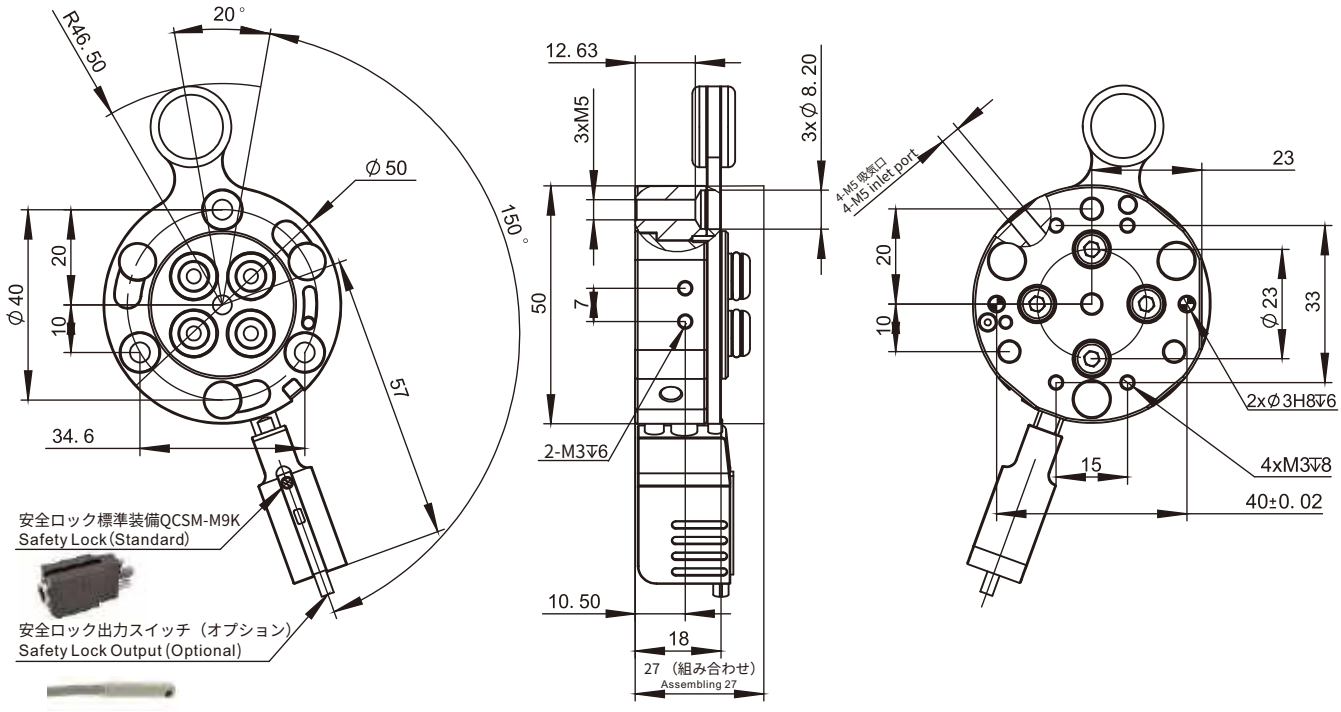

ツール側
Gripper side

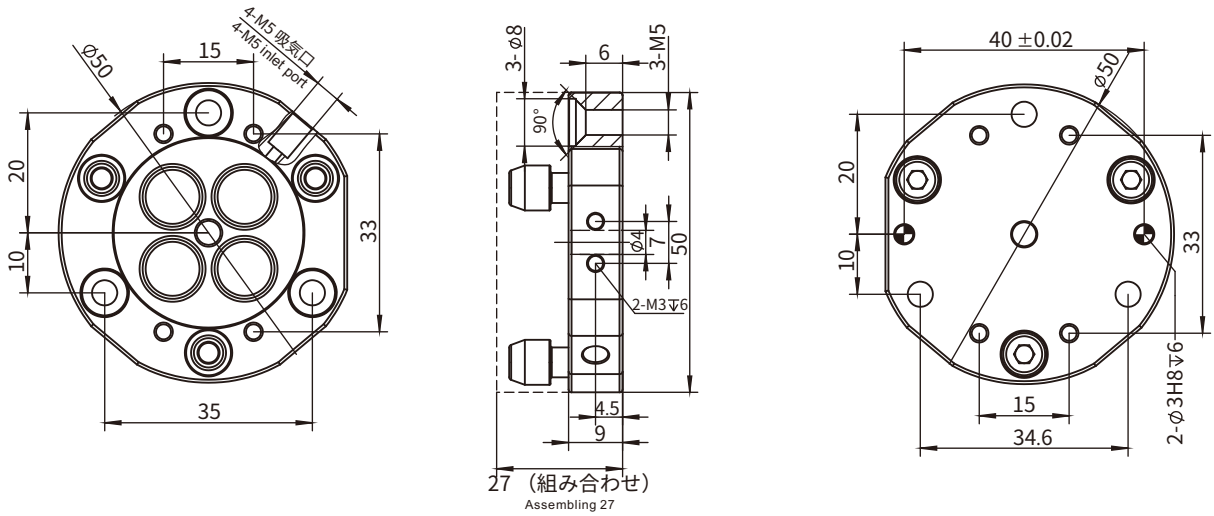

ツールチェンジャー接続プレート
Interface

SIP-50B

（ネジセットはオプション）
(Kit With Screws Option)

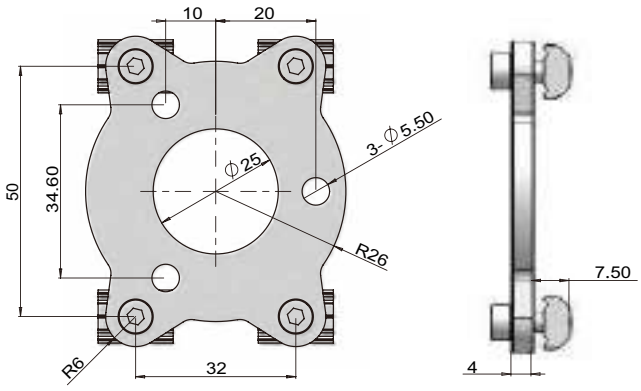

品番(PN)	7.Y00650
型式(Model)	SIP-50B
対応ツールチェンジャー (For quick changer)	QC-G50
厚さ(T)	4mm
ネジオプション Accessorier selection	
ネジ(Screws)	PTC-M5L12*4
ウェッジロックワッシャー (Single hole shim)	PTS-M5*4
T型ナット(T-Nuts)	PTN-M5*4
総重量(Weight)	90g

注：ネジセットの品番と型式が必要な場合はTを追加してください 例：型式SIP-50BT 品番7.Y00650-T
Note: If screw kits needed, add T to the part number and model number. eg: Model SIP-50BT Part number 7.Y00650-T.

円形手動ツールチェンジャー
Round Manual Quick Changer

QC-90

ロボット側
Robot side

品番(PN)	8.Y00359
型式(Model)	QC-R90K

ツール側
Gripper side

品番(PN)	8.Y00033
型式(Model)	QC-G90

製品パラメータ
Parameter

1.推奨定格負荷： 15 kg
2.媒体：濾過済み圧縮空気
3.圧力範囲： 5-6bar
4.温度範囲： 5-60°C
5.垂直引張力： 400N
6.回転トルク： 100Nm
7.反転トルク： 60Nm
8.ロボット側重量： 318g
9.ツール側重量： 227g
10.位置繰り返し精度(X,Y&Z)：±0.05mm
11.色： ブロンズ
12.ストレートエアホール寸法（数量）: (8) G1/8

1.Recommended rated load: 15kg
2.Medium: Filtered compressed air
3.Pressure Range: 5-6bar
4.Temperature Range: 5-60°C
5.Vertical Pulling Force F: 400N
6.Rotating Torque Mt: 100Nm
7.Reversal Torque Mb: 60Nm
8.Robot side weight: 318g
9.Gripper side weight: 227g
10.Repeatability accuracy(X,Y&Z): ±0.05mm
11.Colour: Brass
12.Size of straight air hole(quantity): (8) G1/8

モジュールタイプ
Module Type

製品図 Product	製品名 Product name	型式 Model	品番 PN	I/O接続タイプ I/O connection type	動作電流 Working current	接続線 Cable	重量 Weight
	ロボットアーム側信号モジュール Robot side signal module	QCSM-9R2	7.Y00862	9ピンD-SUB	MAX 3A	R9-1000 (1.Y06423)	31.5g
	ツール側信号モジュール Gripper side signal module	QCSM-9G2	7.Y00863	9ピンD-SUB	MAX 3A	G9-1000 (1.Y06424)	31g

*R9-1000、G9-1000はオプション、接続線の長さ1m
*R9-1000, G9-1000 option, the cable's length is 1 meter

円形手動ツールチェンジャー
Round Manual Quick Changer

ロボット側
Robot side

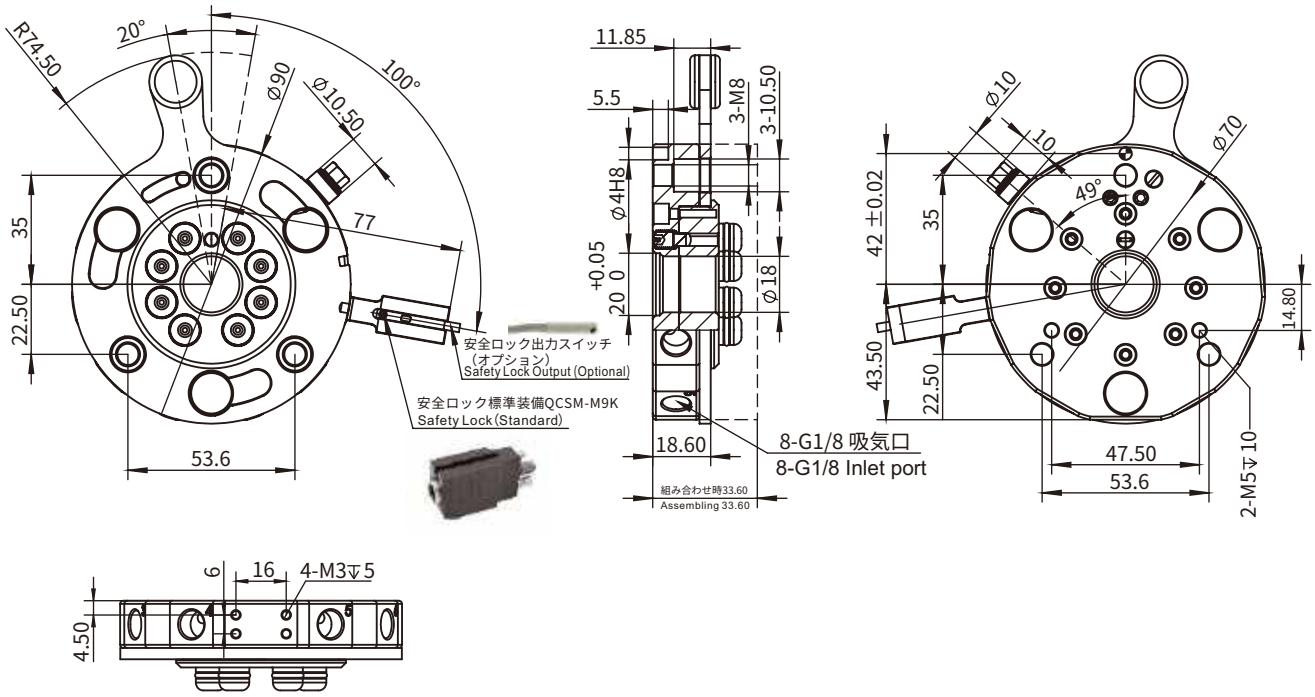

ツール側
Gripper side

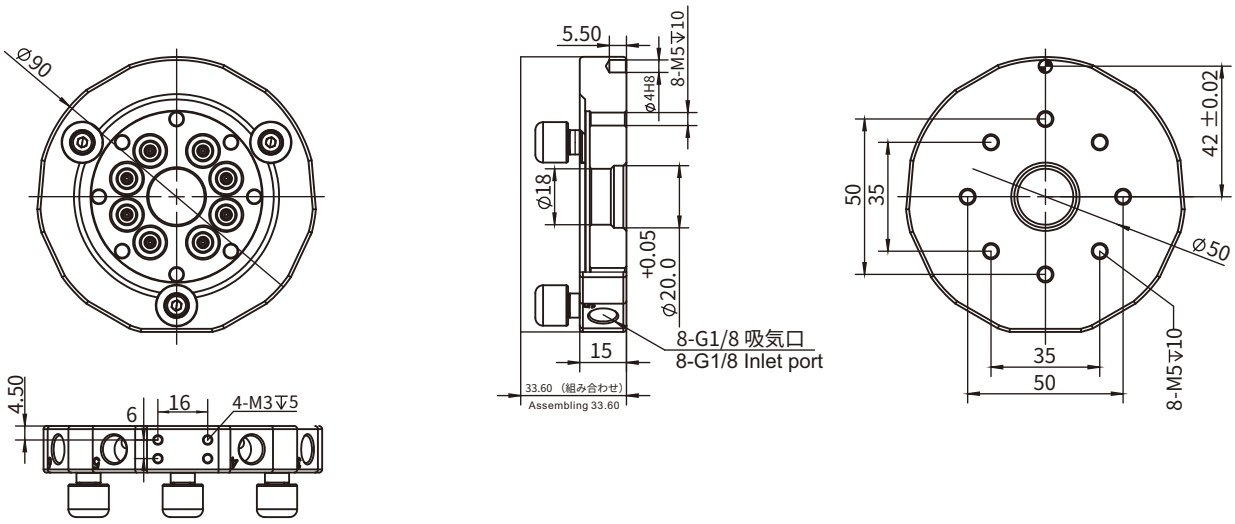

ツールチェンジャー接続プレート
Interface

SIP-90B

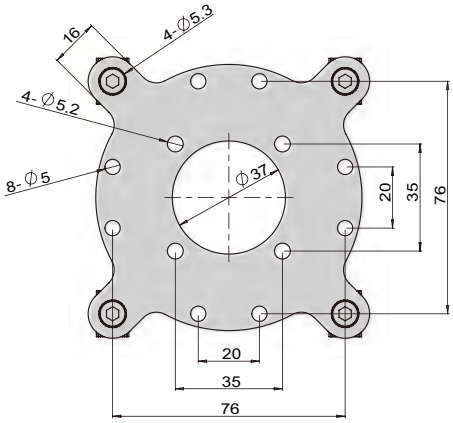

（ネジセットはオプション） (Kit With Screws Option)

品番(PN)	7.Y00634
型式(Model)	SIP-90B
対応ツールチェンジャー (For quick changer)	QC-G90
厚さ(T)	3mm
ネジオプション Accessorier selection	
ネジ(Screws)	PTC-M5L12*4
ウェッジロックワッシャー (Single hole shim)	PTS-M5*4
T型ナット(T-Nuts)	PTN-M5*4
総重量(Weight)	190g

注：ネジセットの品番と型式が必要な場合はTを追加してください 例：型式SIP-90BT 品番7.Y00634-T
Note: If screw kits needed, add T to the part number and model number. eg: Model SIP-90BT Part number 7.Y00634-T

円形手動ツールチェンジャー
Round Manual Quick Changer

QC-150

ロボット側
Robot side

品番(PN)	8.Y00376
型式(Model)	QC-R150K

ツール側
Gripper side

品番(PN)	8.Y00377
型式(Model)	QC-G150

製品パラメータ
Parameter

1.推奨定格負荷：35 kg
2.媒体：濾過済み圧縮空気
3.圧力範囲：5-6bar
4.温度範囲：5-60°C
5.垂直引張力：1000N
6.回転トルク：250Nm
7.反転トルク： 150Nm
8.ロボット側重量：1159g
9.ツール側重量：837g
10.位置繰り返し精度(X,Y&Z)：±0.05mm
11.色：黒
12.ストレートエアホール寸法（数量）: (10) G1/4

1.Recommended rated load: 35kg
2.Medium: Filtered compressed air
3.Pressure Range: 5-6bar
4.Temperature Range: 5-60°C
5.Vertical Pulling Force F: 1000N
6.Rotating Torque Mt: 250Nm
7.Reversal Torque Mb: 150Nm
8.Robot side weight: 1159g
9.Gripper side weight: 837g
10.Repeatability accuracy(X,Y&Z): ±0.05mm
11.Colour: Black
12.Size of straight air hole (quantity): (10) G1/4

モジュールタイプ
Module **Type**

製品図 Product	製品名 Product name	型式 Model	品番 PN	I/O接続タイプ I/O connection type	動作電流 Working current	接続線 Cable	重量 Weight
	ロボットアーム側 信号モジュール Robot side signal module	QCSM-9R3	7.Y00819	9ピンD-SUB	MAX 3A	R9-1000 (1.Y06423)	31g
	ツール側 信号モジュール Gripper side signal module	QCSM-9G3	7.Y00820	9ピンD-SUB	MAX 3A	G9-1000 (1.Y06424)	32g

*R9-1000、G9-1000はオプション、接続線の長さ1m
*R9-1000, G9-1000 option, the cable's length is 1 meter

円形手動ツールチェンジャー
Round Manual Quick Changer

ロボット側
Robot side

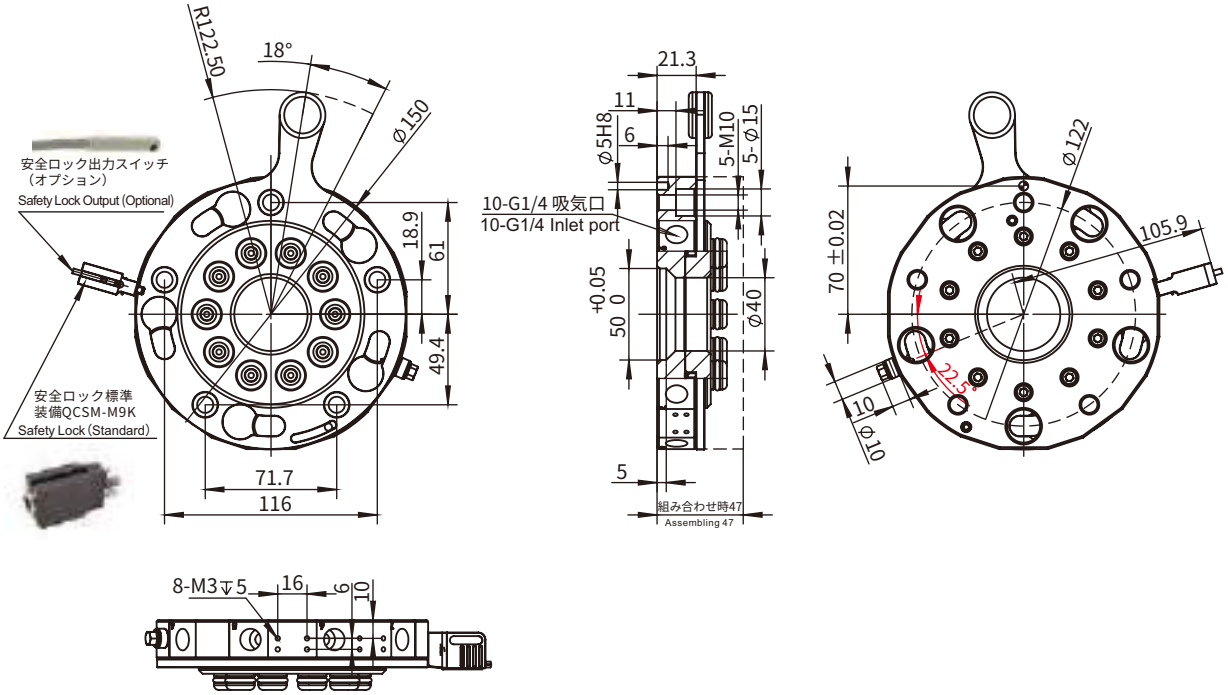

ツール側
Gripper side

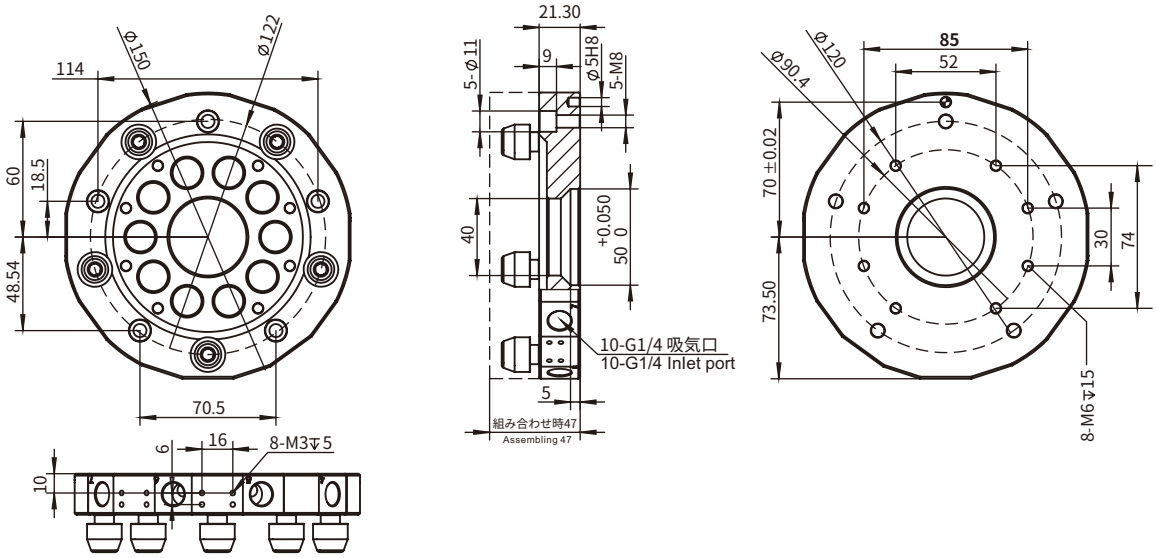

円形手動ツールチェンジャー
Round Manual Quick Changer

QC-160

ロボット側
Robot side

品番(PN)	8.Y00360
型式(Model)	QC-R160K

ツール側
Gripper side

品番(PN)	8.Y00053
型式(Model)	QC-G160

製品パラメータ
Parameter

1.推奨定格負荷： 35 kg
2.媒体：濾過済み圧縮空気
3.圧力範囲： 5-6bar
4.温度範囲： 5-60°C
5.垂直引張力： 1000N
6.回転トルク： 250Nm
7.反転トルク： 150Nm
8.ロボット側重量： 1200g
9.ツール側重量： 900g
10.位置繰り返し精度(X,Y&Z)：±0.05mm
11.色：ブロンズ
12.ストレートエアホール寸法（数量）: (12) G1/8

1.Recommended rated load: 35kg
2.Medium: Filtered compressed air
3.Pressure Range: 5-6bar
4.Temperature Range: 5-60°C
5.Vertical Pulling Force F: 1000N
6.Rotating Torque Mt: 250Nm
7.Reversal Torque Mb: 150Nm
8.Robot side weight: 1200g
9.Gripper side weight: 900g
10.Repeatability accuracy(X,Y&Z): ±0.05mm
11.Colour: Brass
12.Size of straight air hole (quantity): (12) G1/8

モジュールタイプ
Module Type

製品図 Product	製品名 Product name	型式 Model	品番 PN	I/O接続タイプ I/O connection type	動作電流 Working current	接続線 Cable	重量 Weight
	ロボットアーム側 信号モジュール Robot side signal module	QCSM-9R2	7.Y00862	9ピンD-SUB	MAX 3A	R9-1000 (1.Y06423)	32.6g
	ツール側 信号モジュール Gripper side signal module	QCSM-9G2	7.Y00863	9ピンD-SUB	MAX 3A	G9-1000 (1.Y06424)	32.6g

*R9-1000、G9-1000はオプション、接続線の長さ1m
*R9-1000, G9-1000 option, the cable's length is 1 meter

円形手動ツールチェンジャー
Round Manual Quick Changer

ロボット側
Robot side

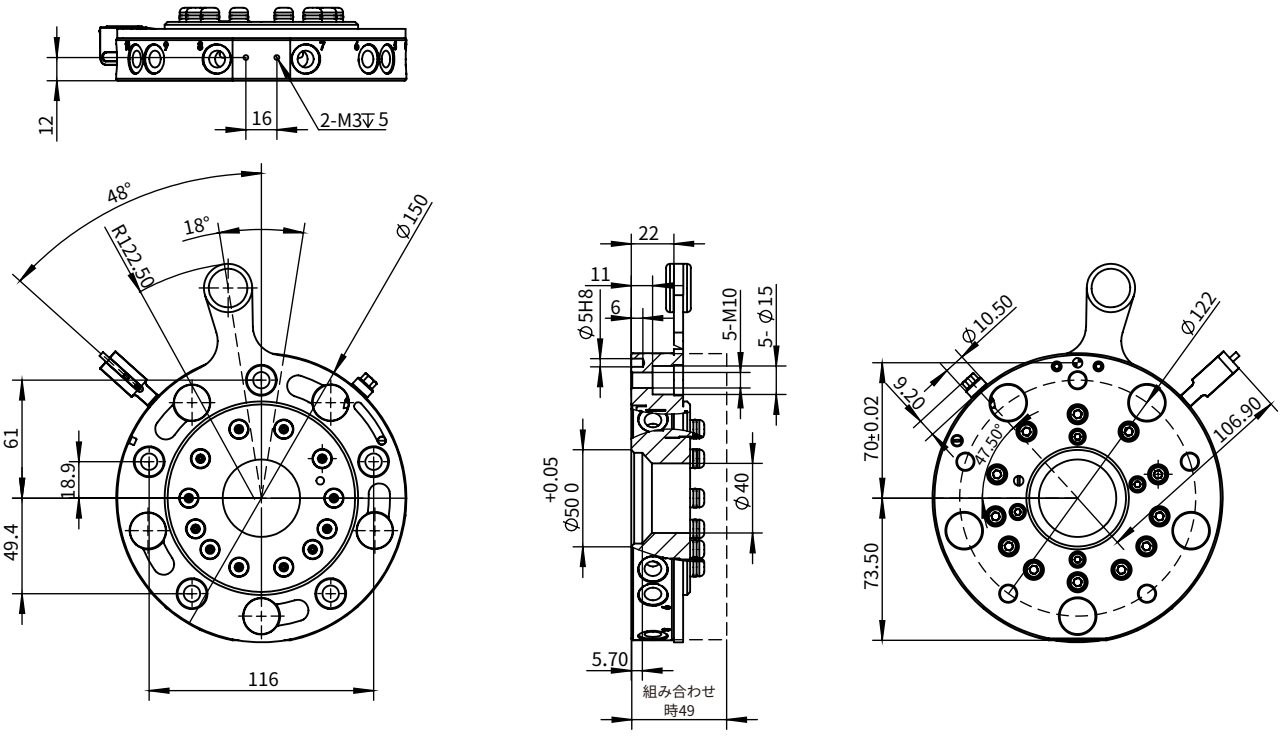

ツール側
Gripper side

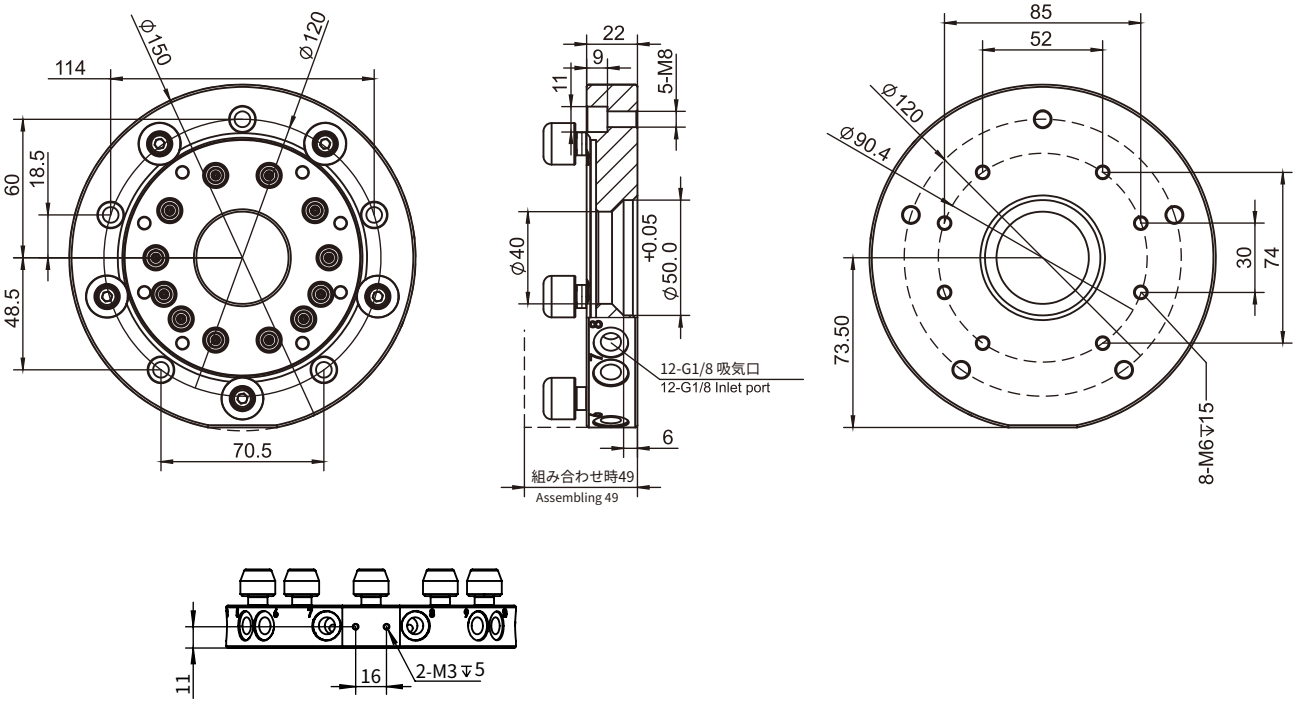

ツールチェンジャー接続プレート
Interface

SIP-160B

（ネジセットはオプション）(Kit With Screws Option)

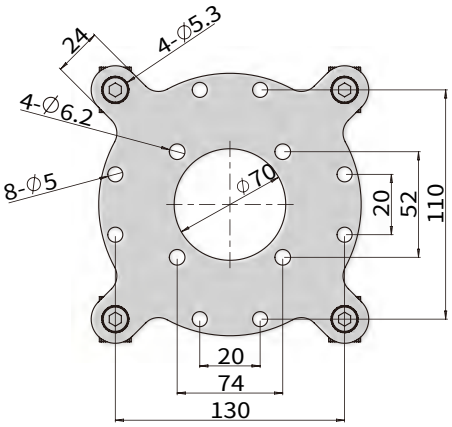

品番(PN)	7.Y00635
型式(Model)	SIP-160B
対応ツールチェンジャー (For quick changer)	QC-G150/QC-G160
厚さ(T)	4mm
ネジオプション Accessorier selection	
ネジ(Screws)	PTC-M5L12*4
ウェッジロックワッシャー (Single hole shim)	PTS-M5*4
T型ナット(T-Nuts)	PTN-M5*4
総重量(Weight)	540g

注：ネジセットの品番と型式が必要な場合はTを追加してください 例：型式SIP-160BT 品番7.Y00635-T
Note: If screw kits needed, add T to the part number and model number. eg: Model SIP-160BT Part number 7.Y00635-T

円形手動ツールチェンジャー
Round Manual Quick Changer

QC-200

ロボット側
Robot side

品番(PN)	8.Y00209
型式(Model)	QC-R200K

ツール側
Gripper side

品番(PN)	8.Y00208
型式(Model)	QC-G200

製品パラメータ
Parameter

1.推奨定格負荷: 75 kg
2.媒体: 濾過済み圧縮空気
3.圧力範囲: 5-6bar
4.温度範囲: 5-60°C
5.垂直引張力: 2000N
6.回転トルク: 600Nm
7.反転トルク: 300Nm
8.ロボット側重量: 2640g
9.ツール側重量: 1890g
10.位置繰り返し精度(X,Y&Z): ±0.05mm
11.色: 黒
12.ストレートエアホール寸法（数量）: (12) G1/4

1.Recommended rated load: 75kg
2.Medium: Filtered compressed air
3.Pressure Range: 5-6bar
4.Temperature Range: 5-60°C
5.Vertical Pulling Force F: 2000N
6.Rotating Torque Mt: 600Nm
7.Reversal Torque Mb: 300Nm
8.Robot side weight: 2640g
9.Gripper side weight: 1890g
10.Repeatability accuracy(X,Y&Z): ±0.05mm
11.Colour: Black
12.Size of straight air hole (quantity): (12) G1/4

モジュールタイプ
Module Type

製品図 Product	製品名 Product name	型式 Model	品番 PN	I/O接続タイプ I/O connection type	動作電流 Working current	接続線 Cable	重量 Weight
	ロボットアーム側 信号モジュール Robot side signal module	QCSM-9R4	7.Y00821	9ピンD-SUB	MAX 3A	R9-1000 (1.Y06423)	32.6g
	ツール側 信号モジュール Gripper side signal module	QCSM-9G4	7.Y00822	9ピンD-SUB	MAX 3A	G9-1000 (1.Y06424)	32.6g

*R9-1000、G9-1000はオプション、接続線の長さ1m
*R9-1000, G9-1000 option, the cable's length is 1 meter

円形手動ツールチェンジャー
Round Manual Quick Changer

ロボット側
Robot side

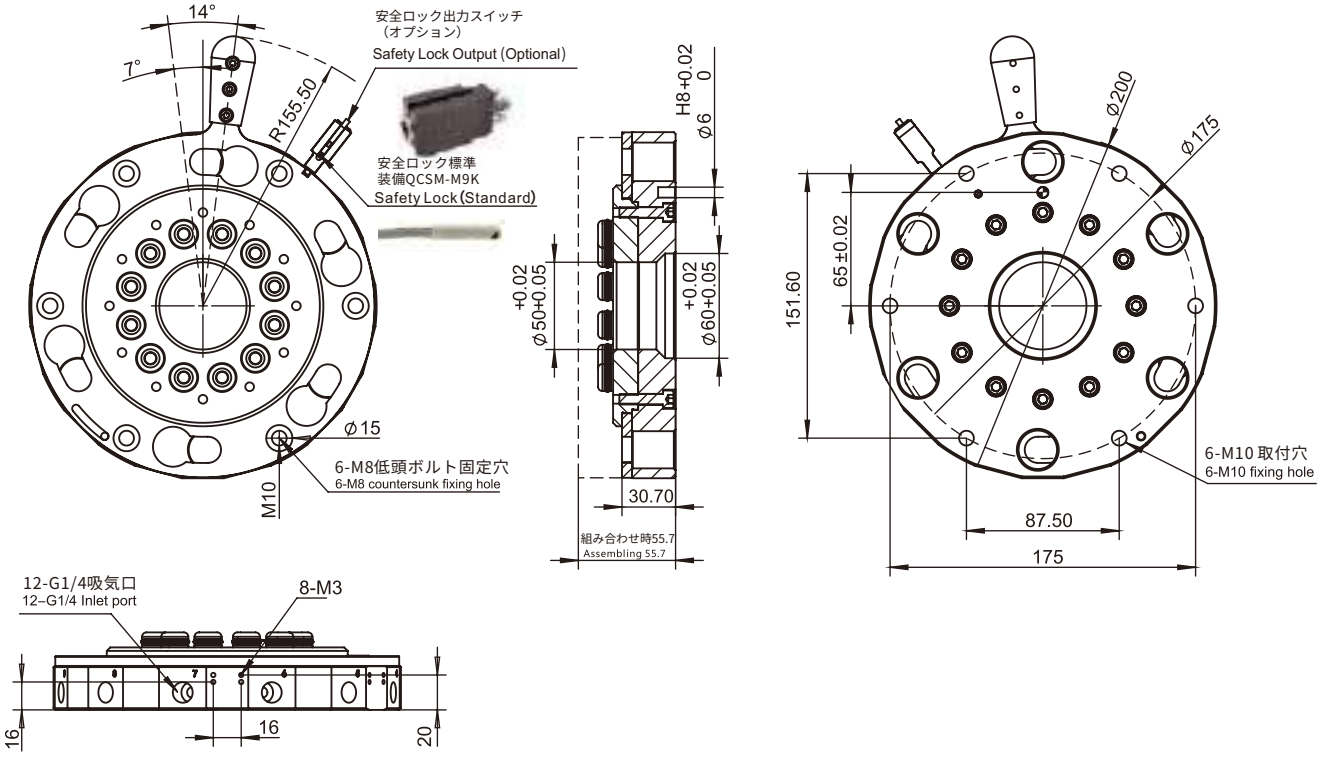

ツール側
Gripper side

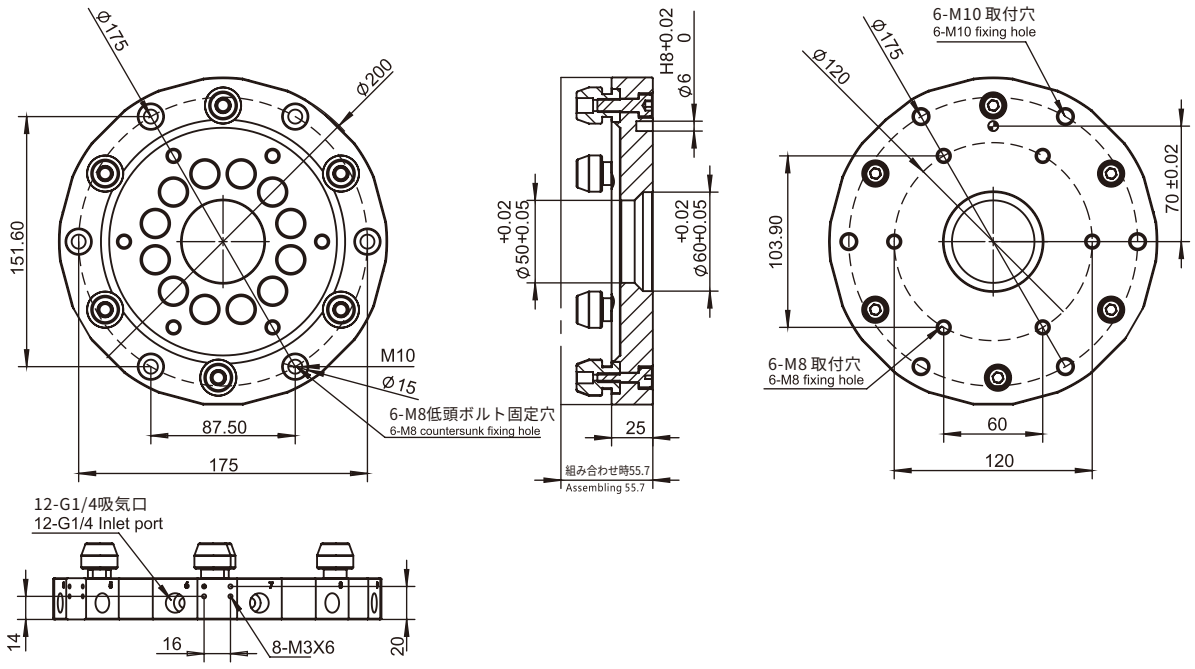

ツールチェンジャー接続プレート
Interface

SIP-200B

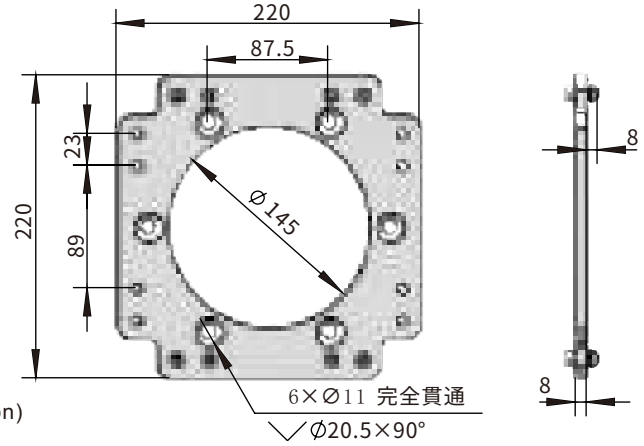

（ネジセットはオプション）(Kit With Screws Option)

品番(PN)	7.Y00865
型式(Model)	SIP-200B
対応ツールチェンジャー (For quick changer)	QC-G200
厚さ(T)	8mm
総重量(Weight)	578g
ネジオプション Accessorier selection	
ネジ(Screws)	PTC-M5L16*16
ウェッジロックワッシャー (Single hole shim)	PTS-M5*16
T型ナット(T-Nuts)	PTN-M5*16

手動ツールチェンジャー NEW
Manual Quick Changer

QC-09

ロボット側
Robot side

品番(PN)	8.Y01237
型式(Model)	QC-R09

ツール側
Gripper side

品番(PN)	8.Y01238
型式(Model)	QC-G09

ロボット側
Robot side

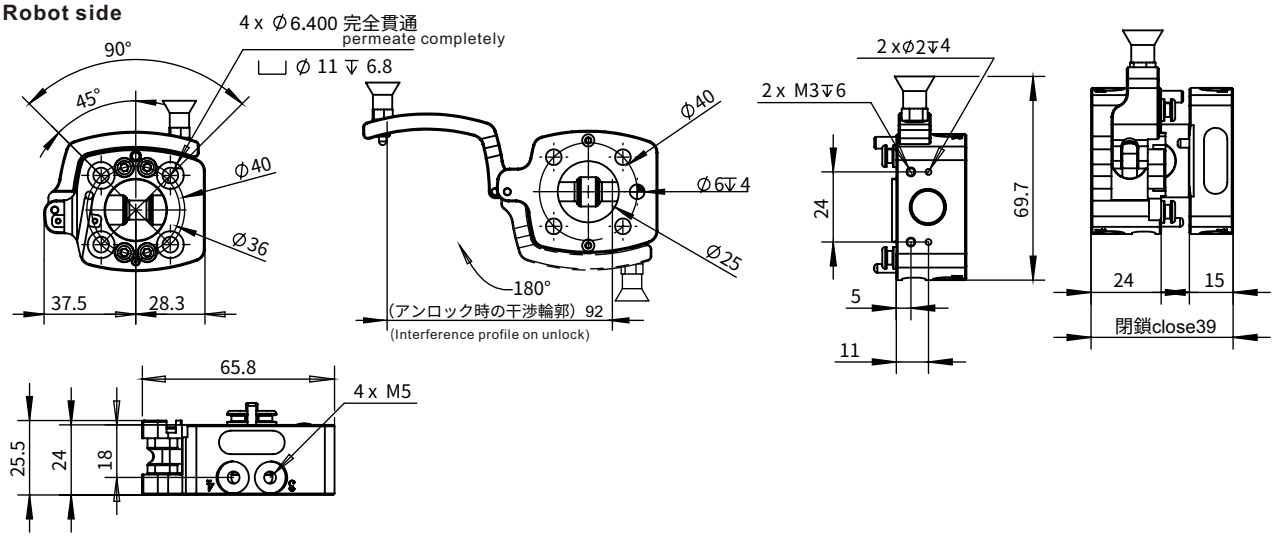

ツール側
Gripper side

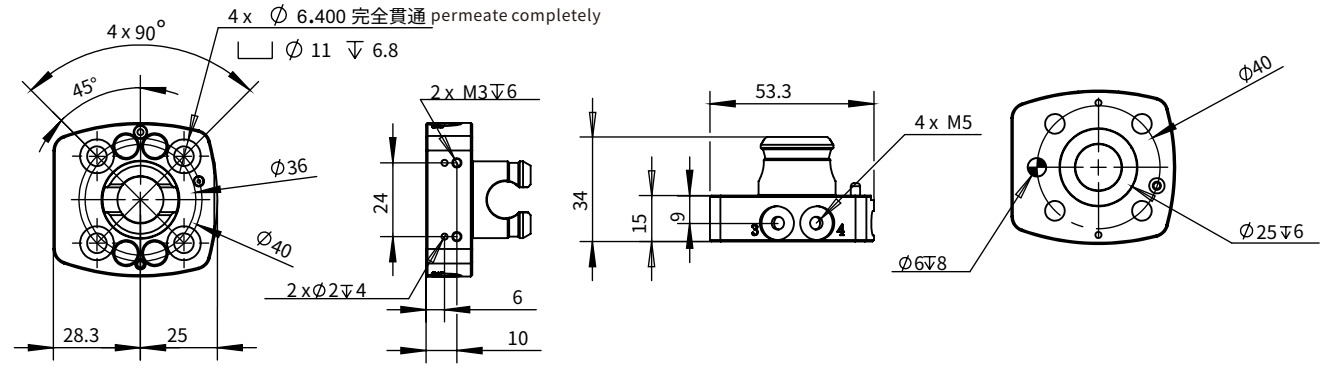

負荷 (Load)	空気回路数 (Number of air lines)	空気回路 インターフェース (Air connection)	ロボット側接続フランジ (Robot side connection flange)	繰り返し位置決め精度mm (Repeat Positioning Accuracy)	組み付け後寸法mm (Dimensions after lamination)
9kg	4	M5	ISO 9409-1-40-4-M6	0.02	39

手動ツールチェンジャーシステム：
ハンドルを閉じることで1つのロック軸で固定され、ツールチェンジャーロボット側と工具側に隙間がなく、他の工具を一切使用する必要がありません。ハンドルを開くことでシステムがアンロックされ、ツールチェンジャー工具側を取り外すことができます。統合空気回路を通じてエンドエフェクタに圧縮空気を供給したり真空引きが可能です。
Manual quick-change system:
By closing the handle, the system is locked by a locking axis and there is no gap between the quick-change robot side and the tool side, without the need to use any other tool. The system is unlocked by opening the handleThe quick-change tool side can be removed.
Compressed air or vacuum can be supplied to the end-effector by means of an integrated pneumatic circuit.

手動ツールチェンジャー NEW
Manual Quick Changer

QC-11

ロボット側
Robot side

品番(PN)	8.Y01239
型式(Model)	QC-R11

ツール側
Gripper side

品番(PN)	8.Y01240
型式(Model)	QC-G11

ロボット側
Robot side

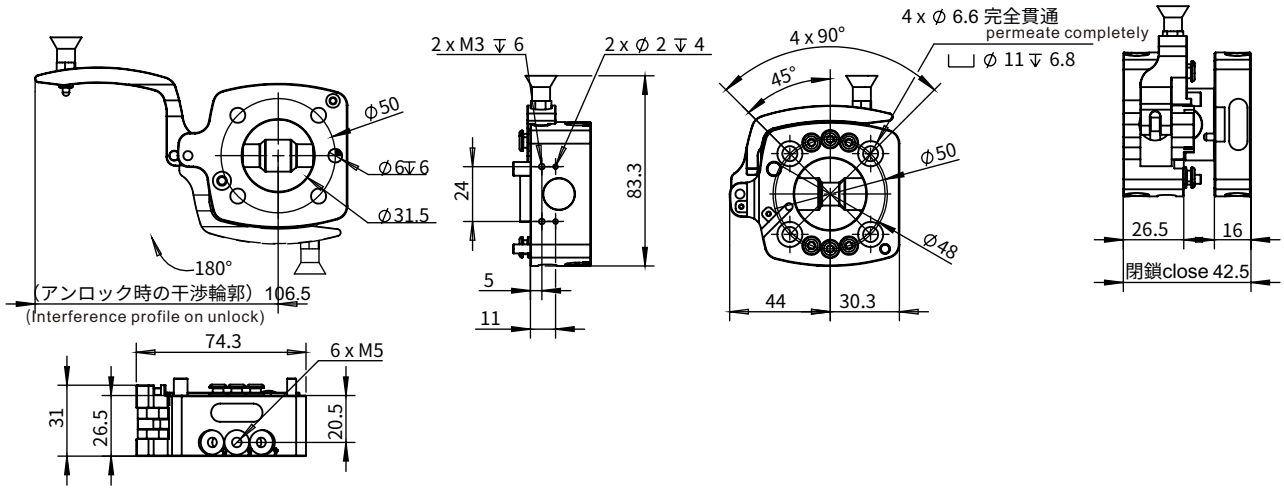

ツール側
Gripper side

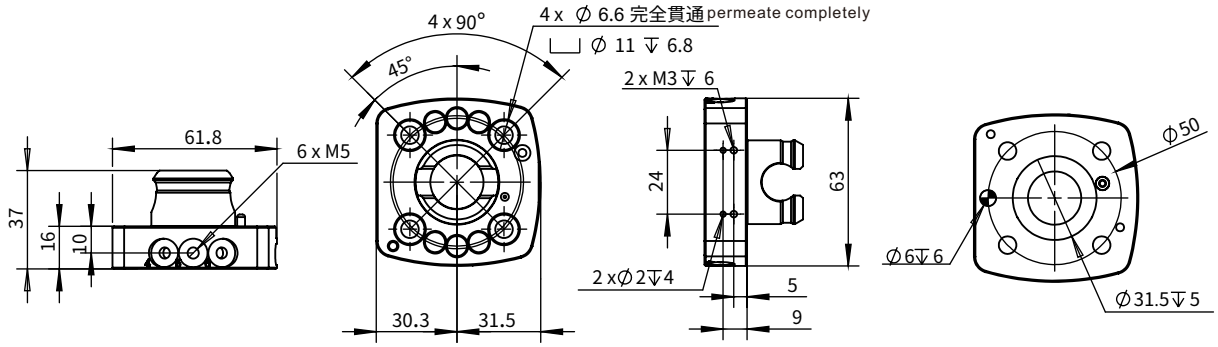

負荷 (Load)	空気回路数 (Number of air lines)	空気回路インターフェース (Air connection)	ロボット側接続フランジ (Robot side connection flange)	繰り返し位置決め精度mm (Repeat Positioning Accuracy)	組み付け後寸法mm (Dimensions after lamination)
11kg	6	M5	ISO 9409-1-50-4-M6	0.02	42.5

手動ツールチェンジャーシステム：
ハンドルを閉じることで1つのロック軸で固定され、ツールチェンジャーロボット側と工具側に隙間がなく、他の工具を一切使用する必要がありません。ハンドルを開くことでシステムがアンロックされ、ツールチェンジャー工具側を取り外すことができます。統合空気回路を通じてエンドエフェクタに圧縮空気を供給したり真空引きが可能です。
Manual quick-change system:
By closing the handle, the system is locked by a locking axis and there is no gap between the quick-change robot side and the tool side, without the need to use any other tool. The system is unlocked by opening the handleThe quick-change tool side can be removed.
Compressed air or vacuum can be supplied to the end-effector by means of an integrated pneumatic circuit.

手動ツールチェンジャー NEW
Manual Quick Changer

QC-18

ロボット側
Robot side

品番(PN)	8.Y01241
型式(Model)	QC-R18

ツール側
Gripper side

品番(PN)	8.Y01242
型式(Model)	QC-G18

ロボット側
Robot side

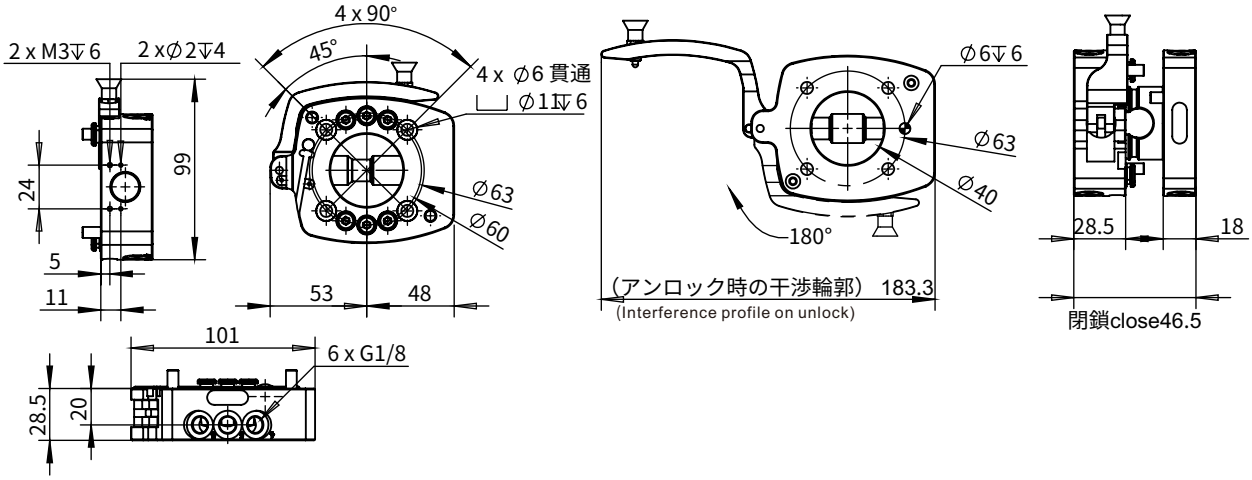

ツール側
Gripper side

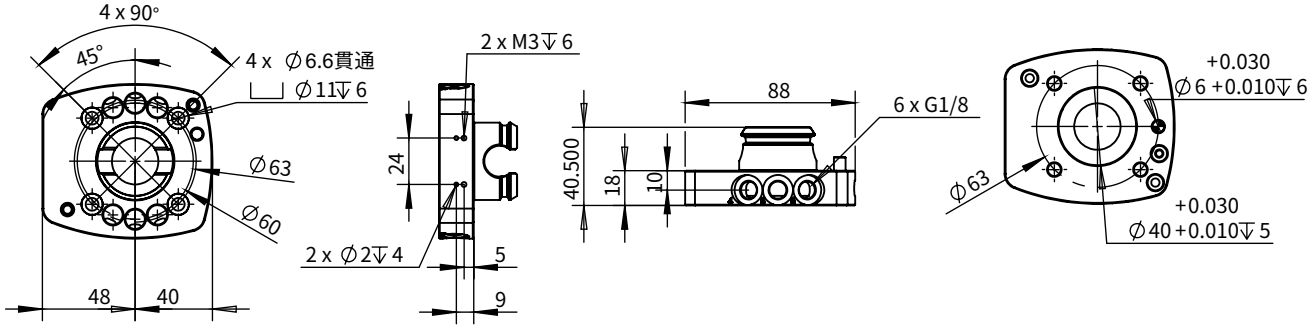

負荷 (Load)	空気回路数 (Number of air lines)	空気回路 インターフェース (Air connection)	ロボット側接続フランジ (Robot side connection flange)	繰り返し位置決め精度mm (Repeat Positioning Accuracy)	組み付け後寸法mm (Dimensions after lamination)
18kg	6	G1/8	ISO 9409-1-63-4-M6	0.02	46.5

手動ツールチェンジャーシステム：
ハンドルを閉じることで1つのロック軸で固定され、ツールチェンジャーロボット側と工具側に隙間がなく、他の工具を一切使用する必要がありません。ハンドルを開くことでシステムがアンロックされ、ツールチェンジャー工具側を取り外すことができます。統合空気回路を通じてエンドエフェクタに圧縮空気を供給したり真空引きが可能です。
Manual quick-change system:
By closing the handle, the system is locked by a locking axis and there is no gap between the quick-change robot side and the tool side, without the need to use any other tool. The system is unlocked by opening the handleThe quick-change tool side can be removed.
Compressed air or vacuum can be supplied to the end-effector by means of an integrated pneumatic circuit.

手動ツールチェンジャー NEW
Manual Quick Changer

QC-36

ロボット側
Robot side

品番(PN)	8.Y01243
型式(Model)	QC-R36

ツール側
Gripper side

品番(PN)	8.Y01244
型式(Model)	QC-G36

ロボット側
Robot side

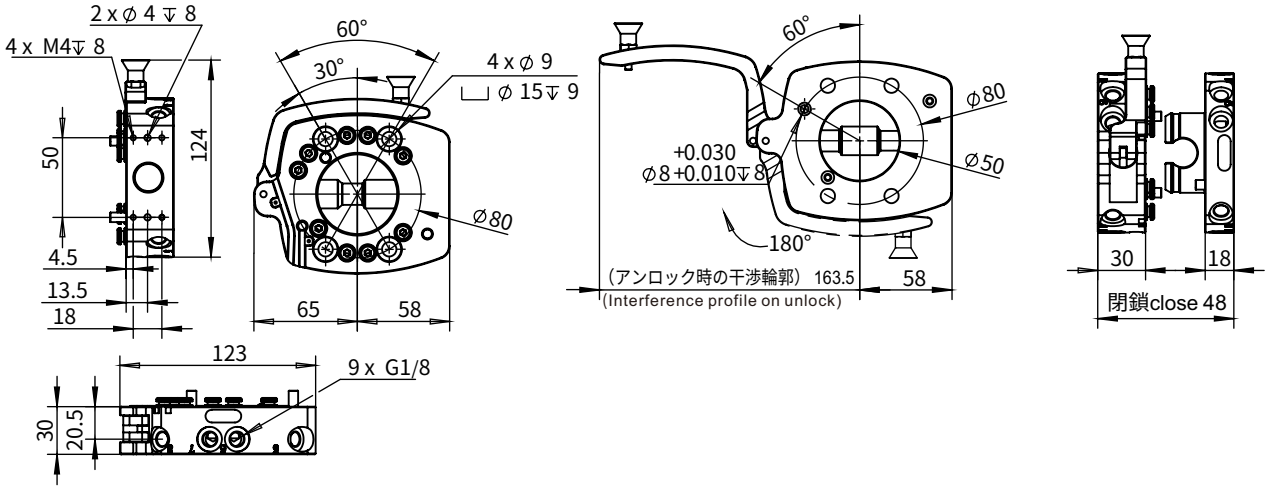

ツール側
Gripper side

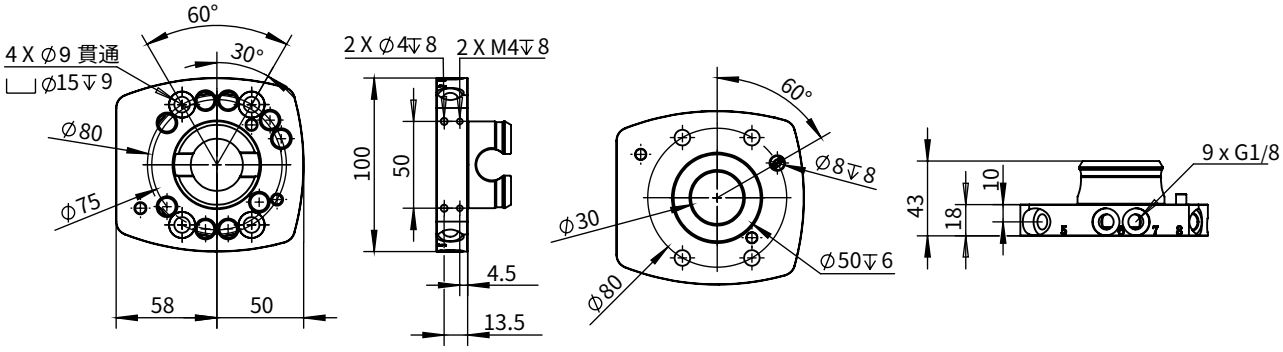

負荷 (Load)	空気回路数 (Number of air lines)	空気回路インターフェース (Air connection)	ロボット側接続フランジ (Robot side connection flange)	繰り返し位置決め精度mm (Repeat Positioning Accuracy)	組み付け後寸法mm (Dimensions after lamination)
36kg	9	G1/8	ISO 9409-1-80-6-M8	0.02	48

手動ツールチェンジャーシステム：
ハンドルを閉じることで1つのロック軸で固定され、ツールチェンジャーロボット側と工具側に隙間がなく、他の工具を一切使用する必要がありません。ハンドルを開くことでシステムがアンロックされ、ツールチェンジャー工具側を取り外すことができます。統合空気回路を通じてエンドエフェクタに圧縮空気を供給したり真空引きが可能です。
Manual quick-change system:
By closing the handle, the system is locked by a locking axis and there is no gap between the quick-change robot side and the tool side, without the need to use any other tool. The system is unlocked by opening the handleThe quick-change tool side can be removed.
Compressed air or vacuum can be supplied to the end-effector by means of an integrated pneumatic circuit.

手動ツールチェンジャー NEW
Manual Quick Changer

QC-43

ロボット側
Robot side

品番(PN)	8.Y01245
型式(Model)	QC-R43

ツール側
Gripper side

品番(PN)	8.Y01246
型式(Model)	QC-G43

ロボット側
Robot side

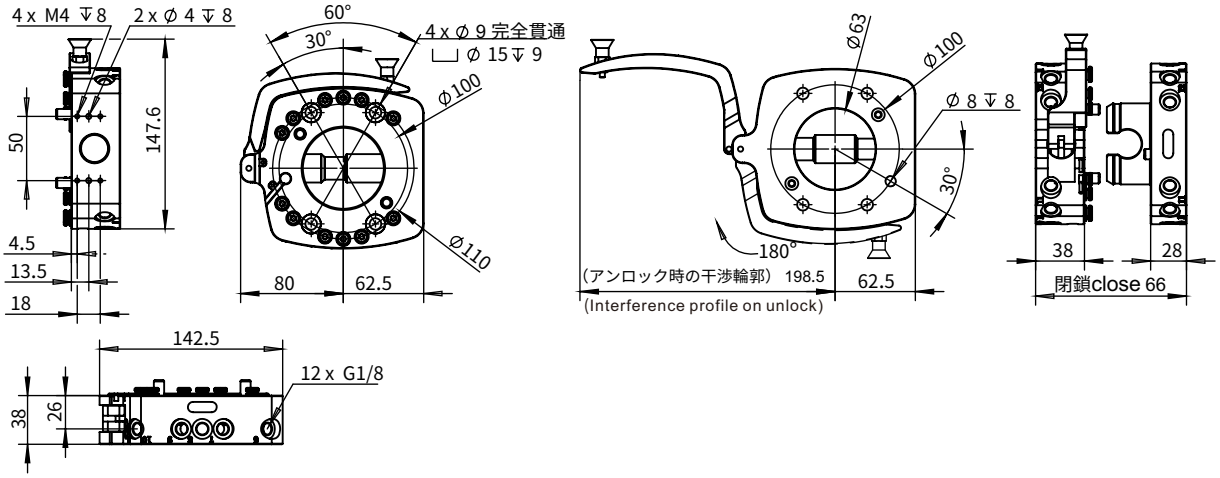

ツール側
Gripper side

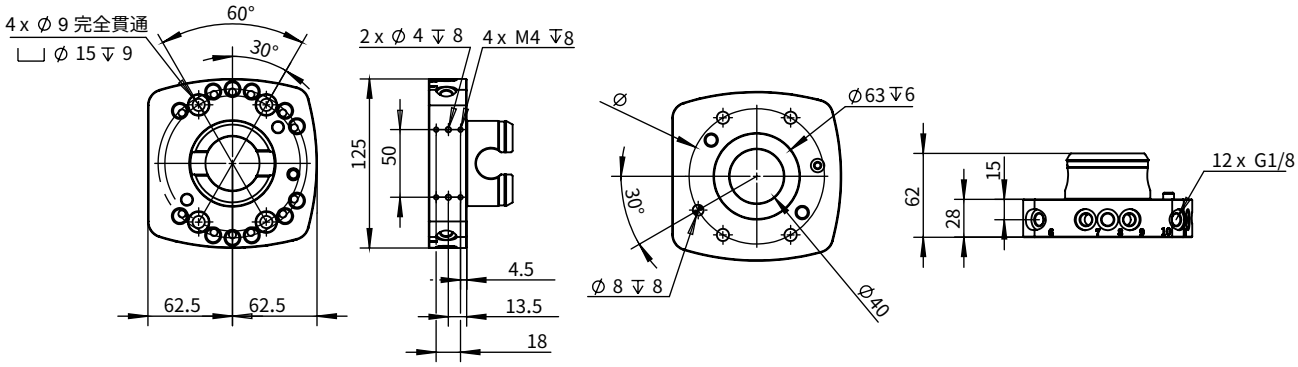

負荷 (Load)	空気回路数 (Number of air lines)	空気回路 インターフェース (Air connection)	ロボット側接続フランジ (Robot side connection flange)	繰り返し位置決め精度mm (Repeat Positioning Accuracy)	組み付け後寸法mm (Dimensions after lamination)
43kg	12	G1/8	ISO 9409-1-100-6-M8	0.02	66

手動ツールチェンジャーシステム：
ハンドルを閉じることで1つのロック軸で固定され、ツールチェンジャーロボット側と工具側に隙間がなく、他の工具を一切使用する必要がありません。ハンドルを開くことでシステムがアンロックされ、ツールチェンジャー工具側を取り外すことができます。統合空気回路を通じてエンドエフェクタに圧縮空気を供給したり真空引きが可能です。
Manual quick-change system:
By closing the handle, the system is locked by a locking axis and there is no gap between the quick-change robot side and the tool side, without the need to use any other tool. The system is unlocked by opening the handleThe quick-change tool side can be removed.
Compressed air or vacuum can be supplied to the end-effector by means of an integrated pneumatic circuit.

手動ツールチェンジャー NEW
Manual Quick Changer

QC-58

ロボット側
Robot side

品番(PN)	8.Y01247
型式(Model)	QC-R58

ツール側
Gripper side

品番(PN)	8.Y01248
型式(Model)	QC-G58

ロボット側
Robot side

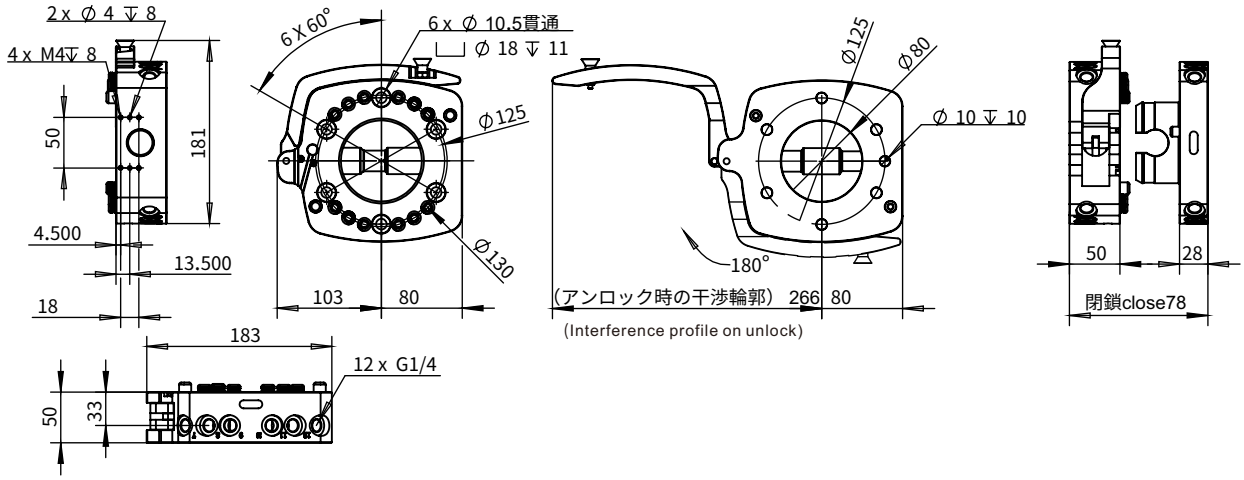

ツール側
Gripper side

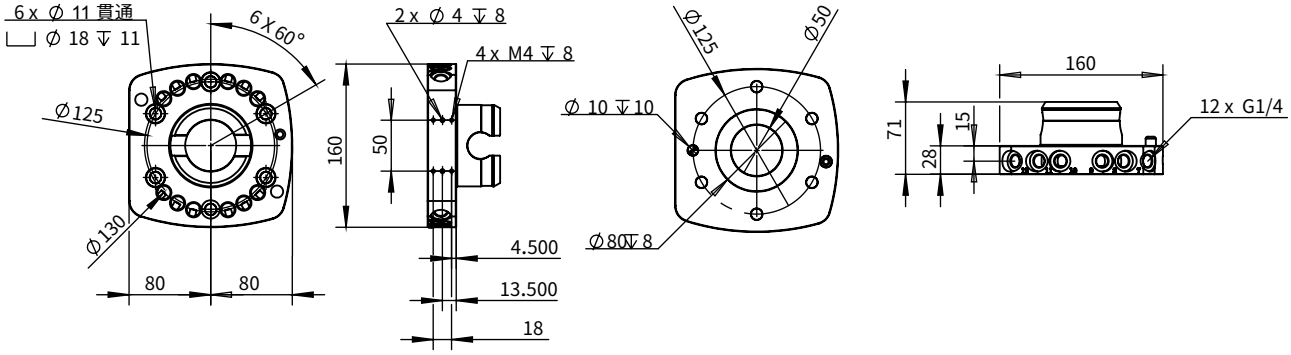

負荷 (Load)	空気回路数 (Number of air lines)	空気回路インターフェース (Air connection)	ロボット側接続フランジ (Robot side connection flange)	繰り返し位置決め精度mm (Repeat Positioning Accuracy)	組み付け後寸法mm (Dimensions after lamination)
58kg	12	G1/4	ISO 9409-1-125-6-M10	0.02	78

手動ツールチェンジャーシステム：
ハンドルを閉じることで1つのロック軸で固定され、ツールチェンジャーロボット側と工具側に隙間がなく、他の工具を一切使用する必要がありません。ハンドルを開くことでシステムがアンロックされ、ツールチェンジャー工具側を取り外すことができます。統合空気回路を通じてエンドエフェクタに圧縮空気を供給したり真空引きが可能です。
Manual quick-change system:
By closing the handle, the system is locked by a locking axis and there is no gap between the quick-change robot side and the tool side, without the need to use any other tool. The system is unlocked by opening the handleThe quick-change tool side can be removed.
Compressed air or vacuum can be supplied to the end-effector by means of an integrated pneumatic circuit.

方形手動ツールチェンジャー
Square Manual Quick Changer

QCS-R60

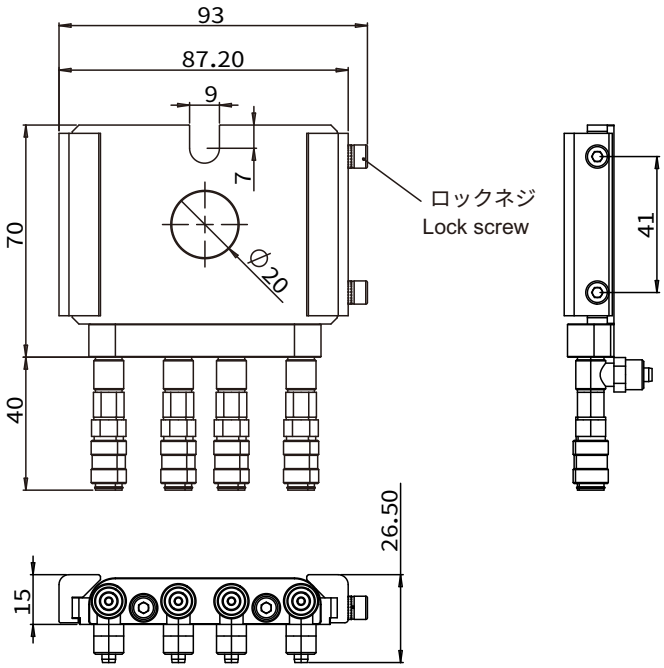

QCS-G60

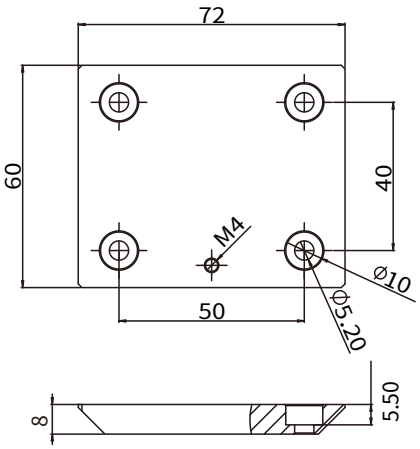

エアホース継手モジュール（オプション）
Threaded Hose Module(Option)

品番(PN)	8.Y00081	8.Y00082	1.Y03525	1.Y03524
型式(Model)	QCS-R60	QCS-G60	KCH04-M5	KCH06-M5
負荷(Load)	70N		-	-
重量/Weight	148g	79g	7g	9g

方形手動ツールチェンジャー
Square Manual Quick Changer

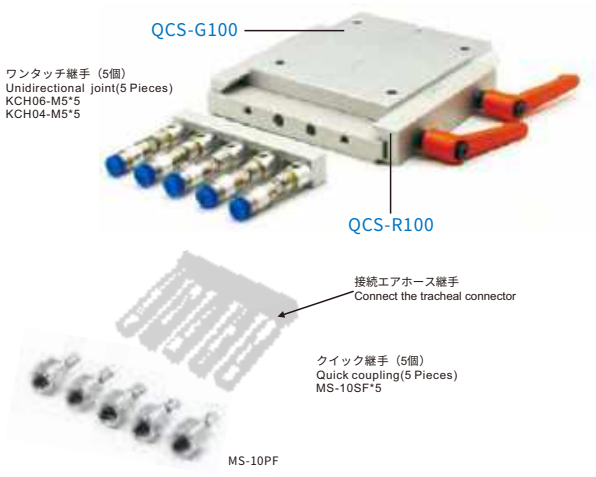

QCS-R100

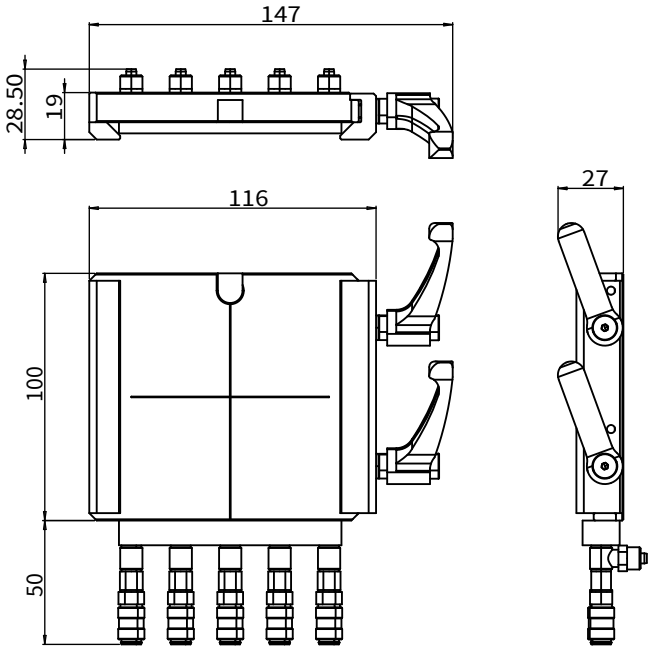

QCS-G100

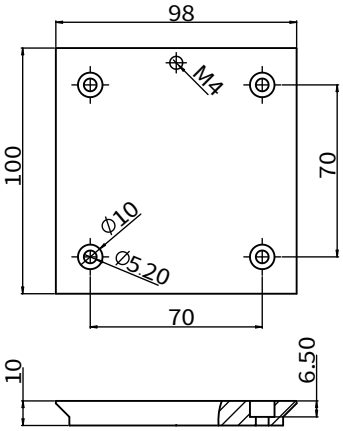

エアホース継手モジュール（オプション）
Threaded Hose Module(Option)

品番(PN)	7.Y00332	7.Y00175	7.Y00860	7.Y00861	7.Y00334	1.Y04667
型式(Model)	QCS-R100	QCS-G100	KCH04-M5*5	KCH06-M5*5	MS-10SF*5	MS-10PF
負荷(Load)	300N		-	-	-	-
重量/Weight	463g	240g	86g	96g	196g	11g

方形手動ツールチェンジャー
Square Manual Quick Changer

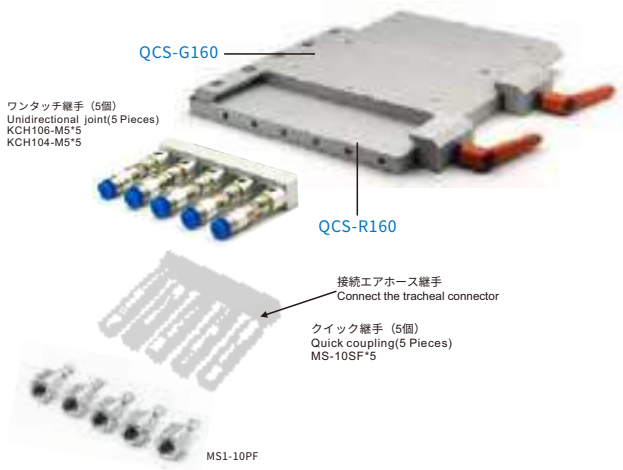

QCS-R160

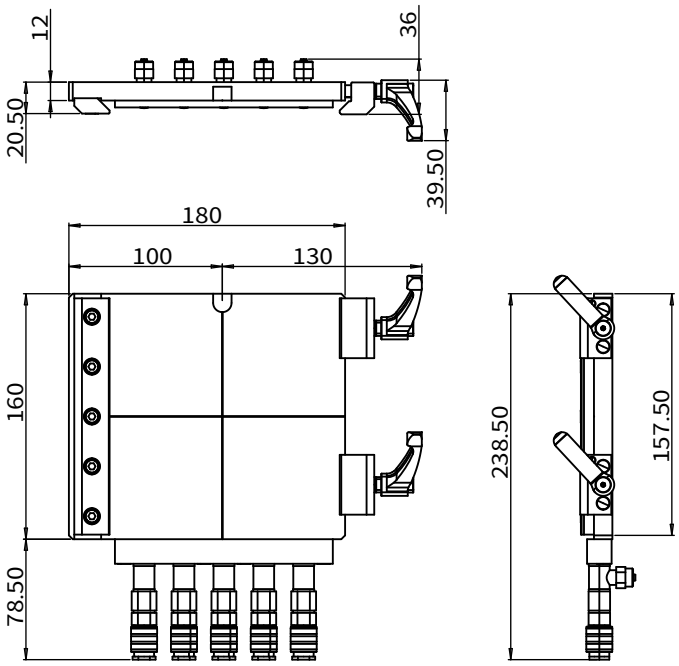

QCS-G160

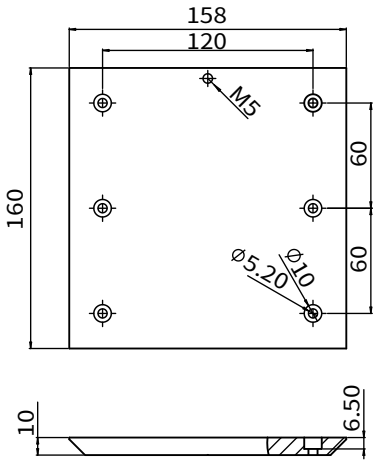

エアホース継手モジュール（オプション）
Threaded Hose Module(Option)

品番(PN)	7.Y00160	7.Y00161	7.Y02016	7.Y02017	7.Y02018	1.Y20004
型式(Model)	QCS-R160	QCS-G160	KCH104-M5*5	KCH106-M5*5	MS1-10SF*5	MS1-10PF
負荷(Load)	800N		-	-	-	-
重量/Weight	1198g	634g	86g	96g	196g	11g

L形手動ツールチェンジャー
L-Type Manual Quick Changer

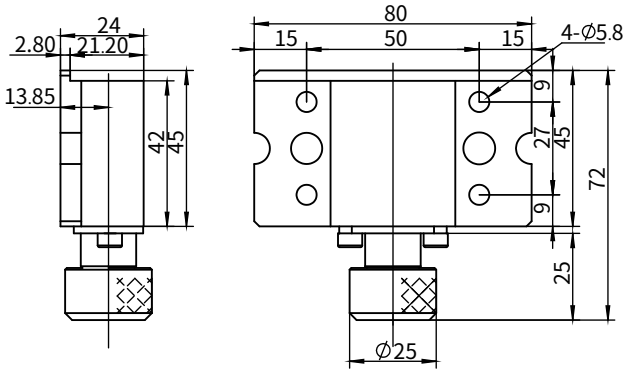

※超硬アルミニウム製
※重量：185g
※取付位置：ロボットアーム側
※可搬重量：～15kg
※Superhard aluminum
※Weight: 185g
※Installation location: Robot side
※Load weight: ～15kg

品番(PN)	1.Y01275
型式(Model)	QCL15R-Y

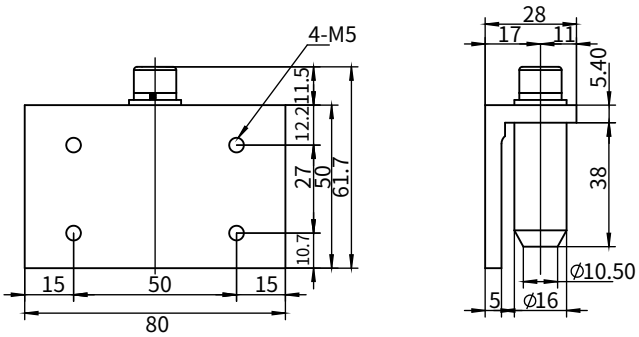

※鋼製
※重量：294g
※取付位置：ツール側
※可搬重量：～15kg
※Steel
※Weight: 294g
※Installation location: Grip side
※Load weight: ～15kg

品番(PN)	1.Y01276
型式(Model)	QCL15G-Y

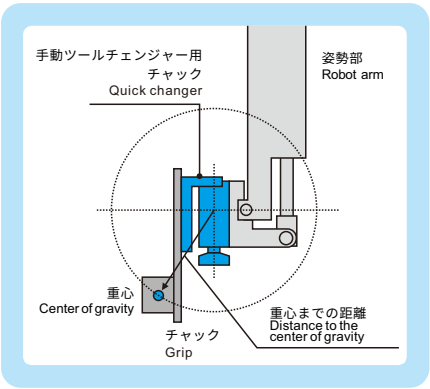

L形手動ツールチェンジャー
L-Type Manual Quick Changer

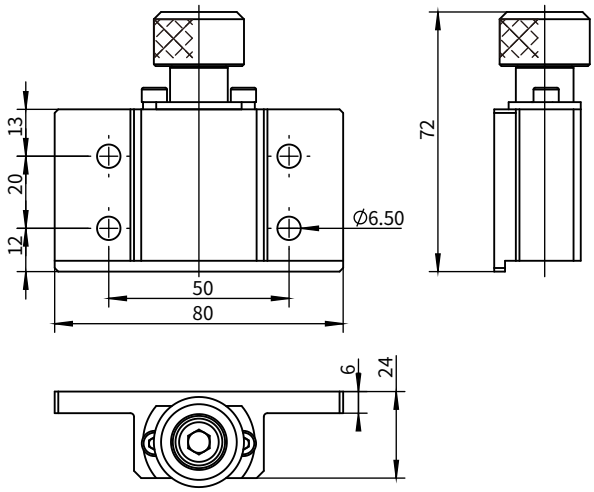

※超硬アルミニウム製
※重量：190g
※取付位置：ロボットアーム側
※可搬重量：～15kg

※Superhard aluminum
※Weight: 190g
※Installation location: Robot side
※Load weight: ～15kg

品番(PN)	8.Y00236
型式(Model)	QCL15R-S

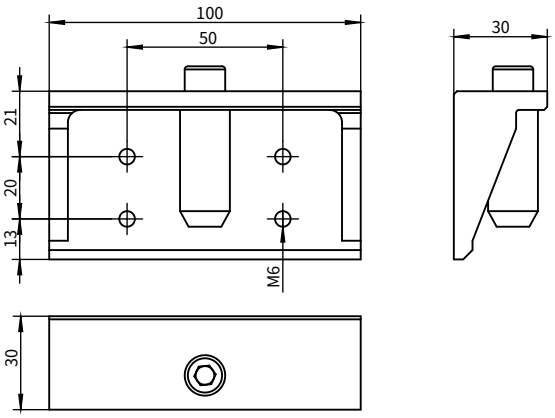

※超硬アルミニウム製
※重量：197g
※取付位置：ツール側
※可搬重量：～15kg

※Superhard aluminum
※Weight: 197g
※Installation location: Grip side
※Load weight: ～15kg

品番(PN)	8.Y00235
型式(Model)	QCL15G-S

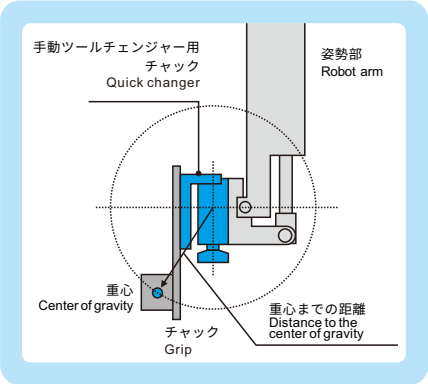

L形手動ツールチェンジャー
L-Type Manual Quick Changer

※超硬アルミニウム製
※重量：505g
※取付位置：ロボットアーム側
※可搬重量：～35kg
※Superhard aluminum
※Weight: 505g
※Installation location: Robot side
※Load weight: ～35kg

品番(PN)	8.Y00101
型式(Model)	QCL35R-S

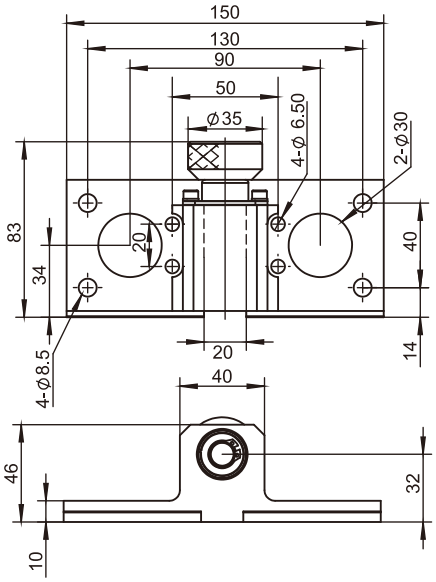

※超硬アルミニウム製
※重量：565g
※取付位置：ツール側
※可搬重量：～35kg
※Superhard aluminum
※Weight: 565g
※Installation location: Grip side
※Load weight: ～35kg

品番(PN)	8.Y00102
型式(Model)	QCL35G-S

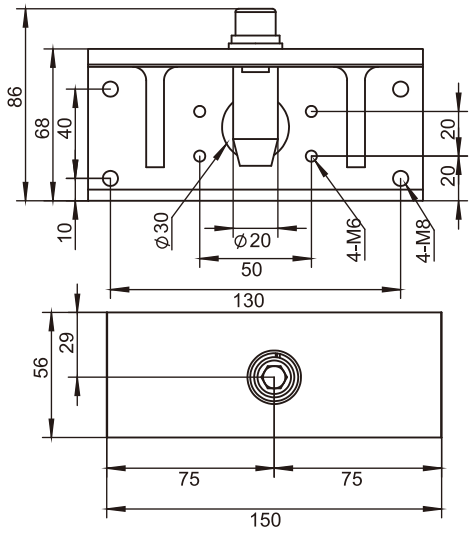

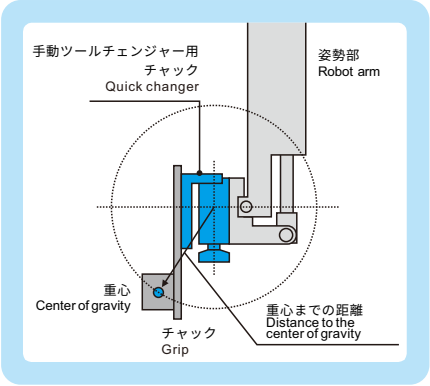

手動ツールチェンジャーモジュール
Manual Quick Changer Module

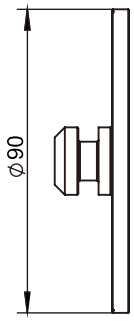

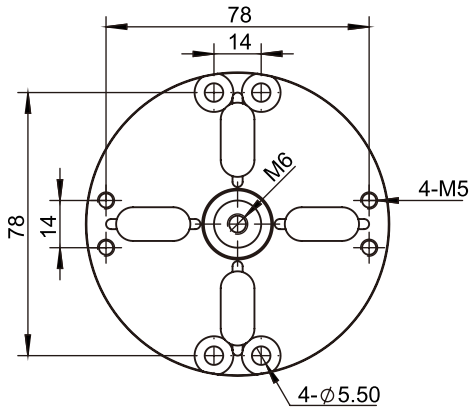

※ 鉄製品
※ 重量：234g
※ 取付位置：ツール側

※ Iron products
※ Weight: 234g
※ Installation location: Grip side

品番(PN)	4.Y00480
型式(Model)	BP90

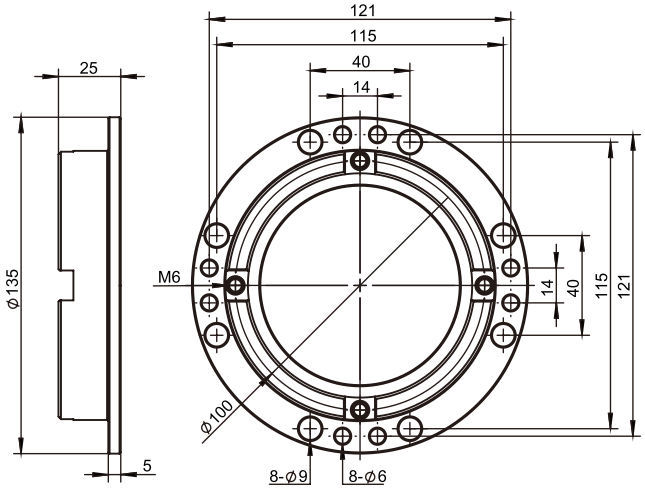

※ 鉄製品
※ 重量：660g
※ 取付位置：ツール側

※ Iron products
※ Weight: 660g
※ Installation location: Grip side

品番(PN)	4.Y00497
型式(Model)	BP135

方形自動ツールチェンジャー
Square Automatic Quick Changer

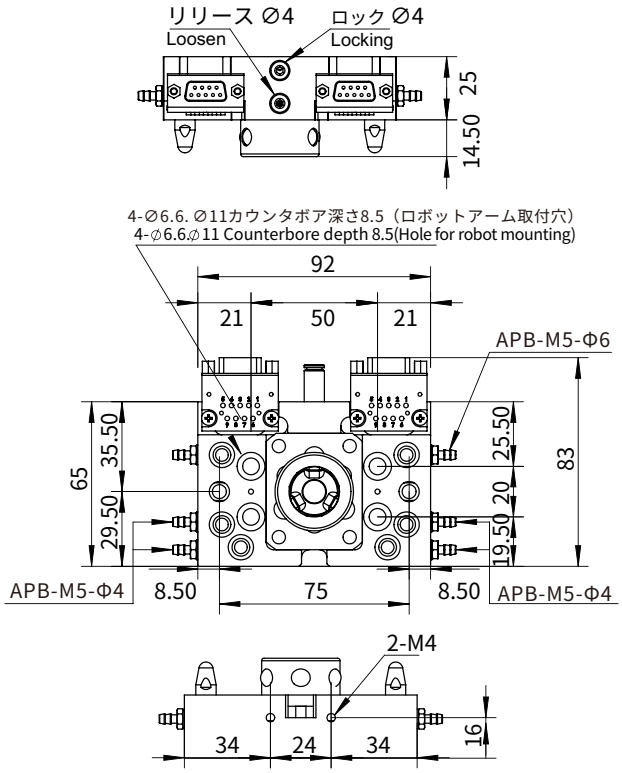

※取付位置:ロボットアーム側
※重量: 466g
※可搬重量: ～10kg
※Installation location: Robot side
※Weight: 466g
※Load weight: ~10kg

品番(PN)	8.Y00037
型式(Model)	QCA-S10R

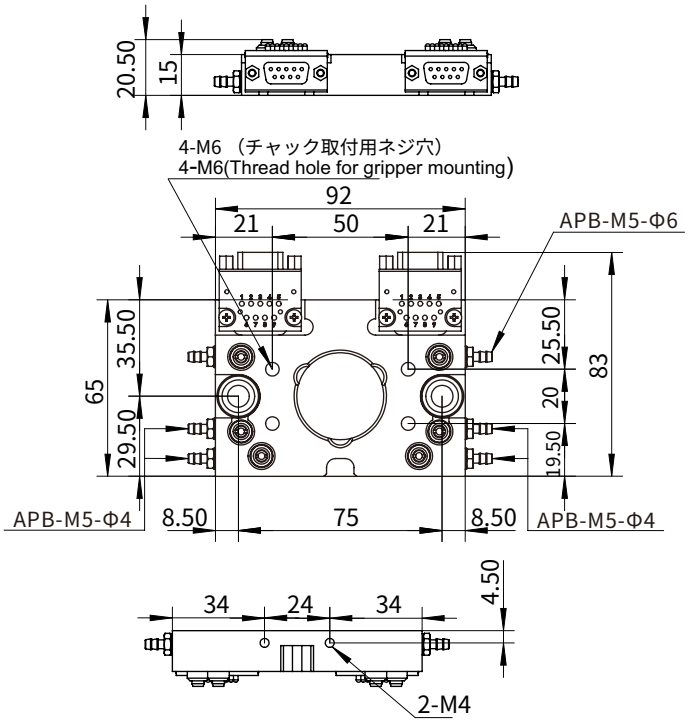

※取付位置：ツール側
※重量: 230g
※可搬重量: ～10kg
※Installation location: Grip side
※Weight: 230g
※Load weight: ~10kg

品番(PN)	8.Y00038
型式(Model)	QCA-S10G

自動ツールチェンジャー NEW
Quick Changer

QCA-20

ロボット側
Robot side

品番(PN)	8.Y01093
型式(Model)	QCA-20R

ツール側
Gripper side

品番(PN)	8.Y01094
型式(Model)	QCA-20G

ロボット側
Robot side

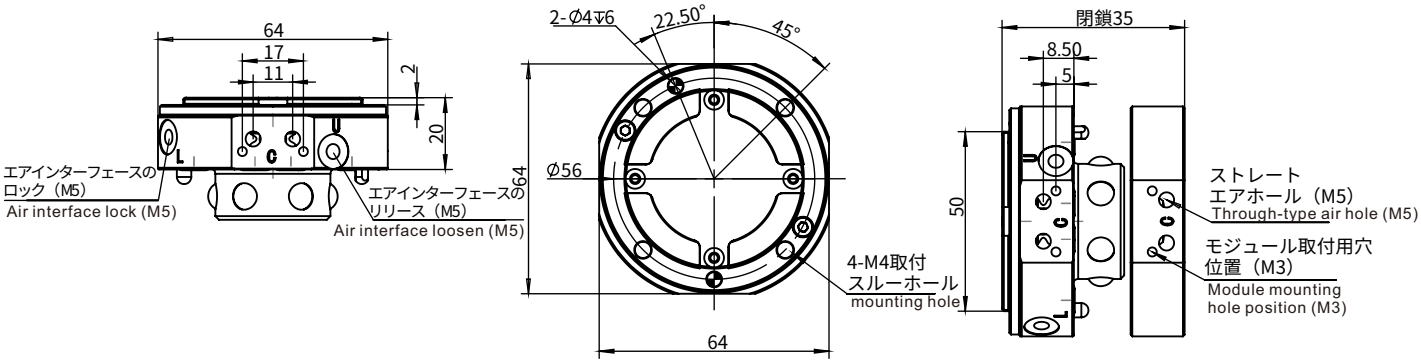

ツール側
Gripper side

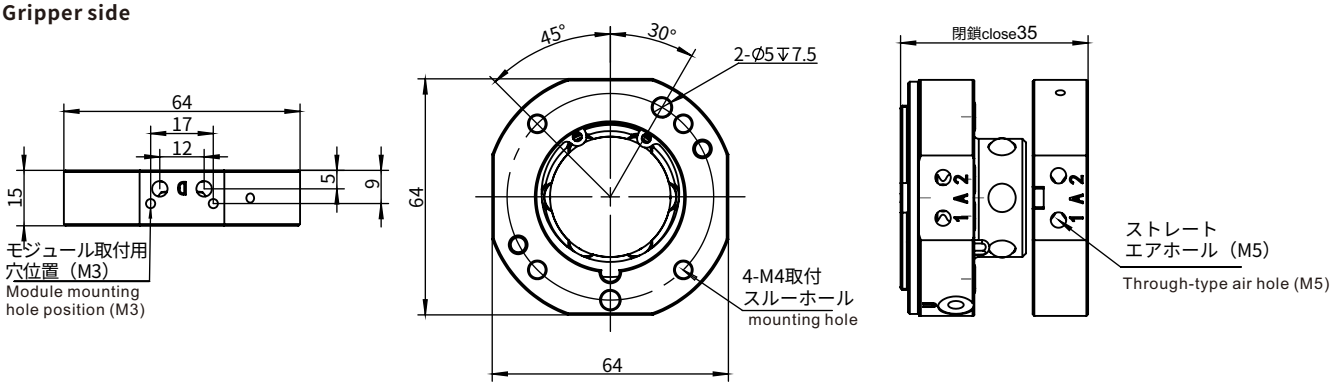

製品パラメータ
Parameter

1.負荷: 20kg
2.ロック力: 2059N
3.静的負荷モーメント(X&Y): 56.8Nm
4.静的負荷モーメント(Z): 78.4Nm
5.繰り返し精度±0.015
6.ロボット側重量: 224g
7.ツール側重量: 114g
8.ストレートエアホール寸法: 8-(M5)

1.Load:20kg
2.Locking force:2059N
3.Static Load torque (X&Y):56.8Nm
4.Static Load torque (Z):78.4Nm
5.Repeatability ±0.015
6.Robot side's weight:224g
7.Gripper side's weight:114g
8.Size of straight air hole (quantity):8-(M5)

信号モジュール NEW
Signal Module

QCHFM-2R

ロボット側モジュール
Robot side module

品番(PN)	7.Y02261
型式(Model)	QCHFM-2R

※ 電圧Voltage: 1.4KV
※ 電流Current: 5A
※ 重量Weight: 85g
※ 対応機種 Suitable for: QCA-20

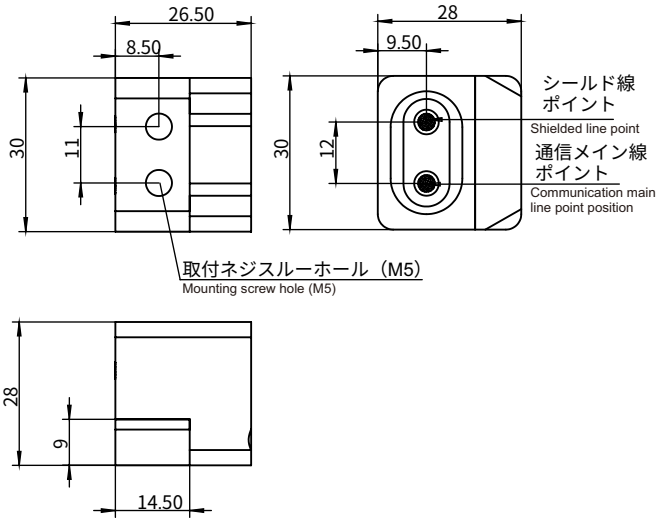

QCHFM-2G

ツール側モジュール
Gripper side module

品番(PN)	7.Y02262
型式(Model)	QCHFM-2G

※ 電圧Voltage: 1.4KV
※ 電流Current: 5A
※ 重量Weight: 75g

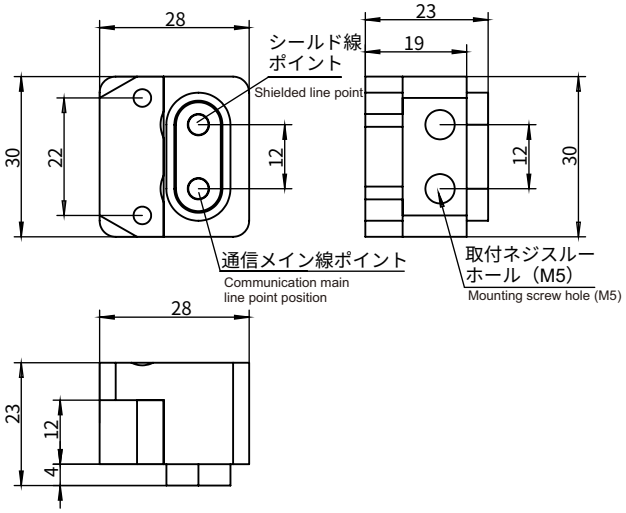

信号モジュール NEW
Signal Module

QCSM-08R2-1000

ロボット側モジュール
Robot side module

品番(PN)	7.Y02127
型式(Model)	QCSM-08R2-1000

※ 電圧Voltage: 24V
※ 電流Current: 2.5A
※ 重量Weight: 71g
※ 対応機種 Suitable for: QCA-20

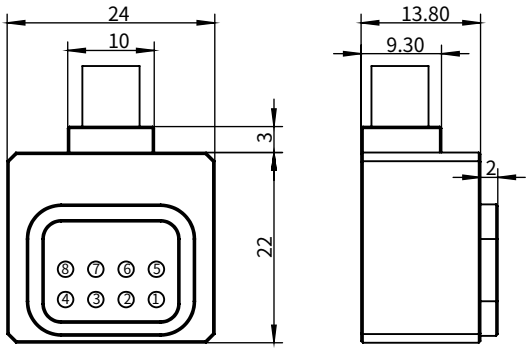

QCSM-08G2-1000

ツール側モジュール
Gripper side module

品番(PN)	7.Y02128
型式(Model)	QCSM-08G2-1000

※ 電圧Voltage: 24V
※ 電流Current: 2.5A
※ 重量Weight: 69g

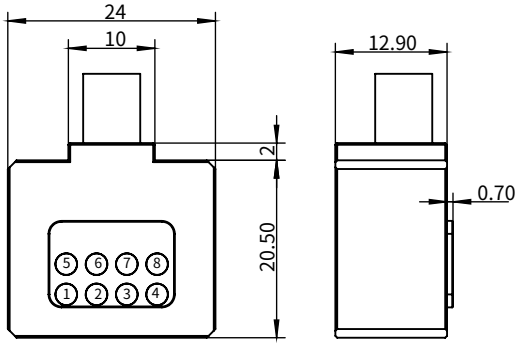

自動ツールチェンジャー NEW
ECM Energy Combination Module

QCA-130

ロボット側
Robot side

ツール側
Gripper side

品番(PN)	8.Y01230
型式(Model)	QCA-130R-K4N032682

品番(PN)	8.Y01229
型式(Model)	QCA-130G-K4N032684

※ QCSM-CP-25R/G信号モジュールは、合計5つのモジュールがあり、1つのモジュールに5極（5本のピンを接続可能）を備え、必要に応じてピンの本数（1〜25本）を変更できます。
QCSM-CP-25R/G signaling module, there are 5 modules, one module has 5 poles (i.e. can access 5 pins), the number of pins can be changed according to the demand (1-25 pins).
※ 電圧Voltage: 220V
※ 電流Current: 10A
※ 動作温度Working temperature: -40°C〜90°C

ロボット側
Robot side

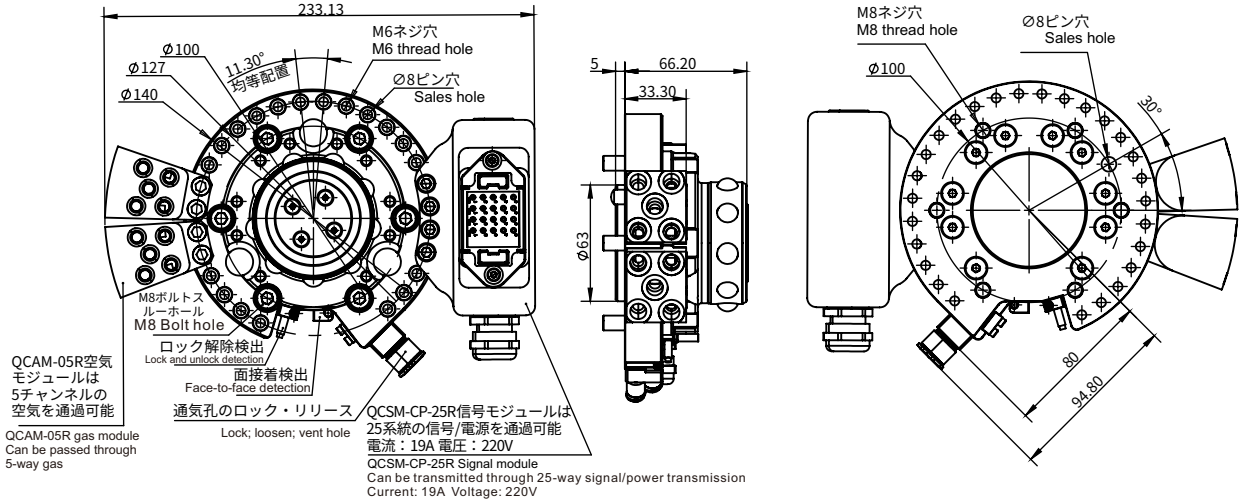

ツール側
Gripper side

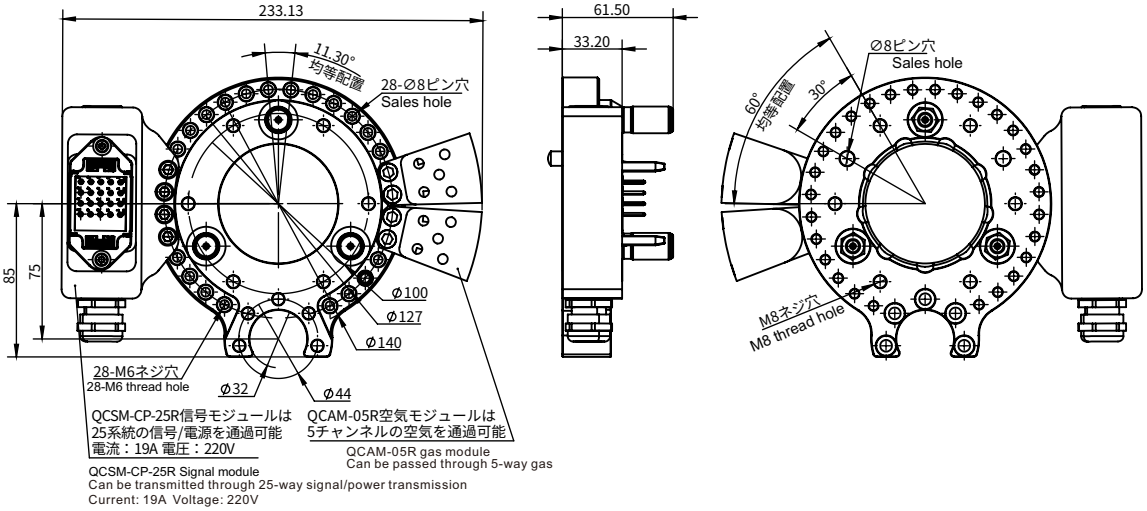

補正ユニット NEW
Compensation Unit

機能：自動化タスクにおいて完璧な補正を提供し、XYおよびZ方向の搬送時、圧縮空気ロックで装置を堅固に固定し、XY方向位置メモリにより偏心固定が可能です。
Function: Perfect compensation in automation tasks, compressed air locking for a secure unit during XY and Z handling, eccentric fixation with position memory in XY direction.

応用分野：積層、接合、組立
Areas of application: stacking, joining and assembly

製品利点：ISO取付方式で追加アダプタプレート不要、ほとんどのロボット型式に容易に組込可能で、1ユニットで3補正方向を実現するコンパクト設計です
Advantages: IS0 mounting, no additional adapter plates required for easy assembly to most robot models Three compensation directions in one unit, compact design

品番(PN)	8.Y01235
型式(Model)	OFU-XYZ100
重量(Weight)	3.6kg

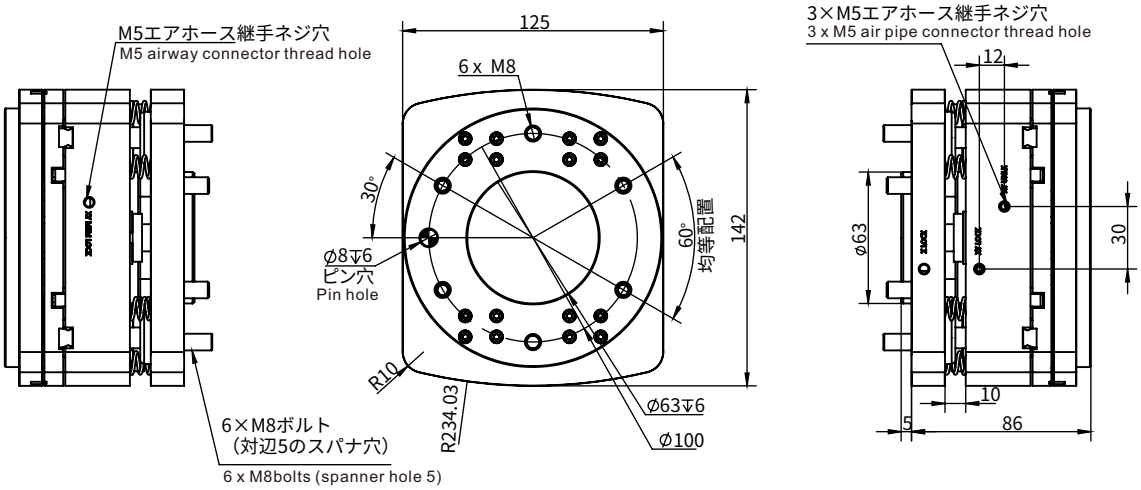

品番(PN)	8.Y01236
型式(Model)	OFU-XYZ125
重量(Weight)	7.3kg

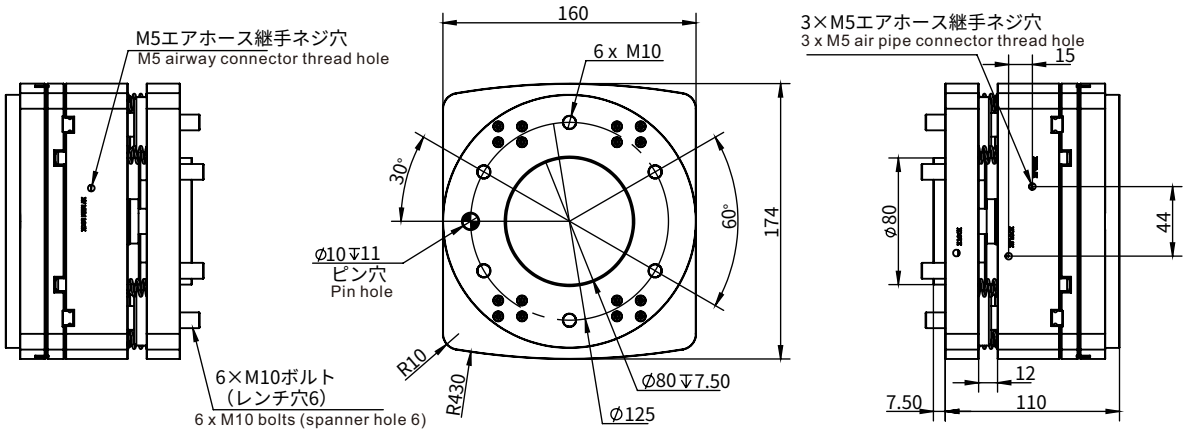

補正ユニット NEW
Compensation Unit

品番 PN	8.Y01235	8.Y01236
型式 Model	OFU-XYZ100	OFU-XYZ125
XY補正 XY Compensation	±4mm	±7mm
Z方向補正 Z Compensation	10mm	12mm
推奨搬送重量、垂直 Recommended lifting weight, vertical	9KG	18KG
推奨搬送重量、水平 Recommended lifting weight, horizontal	5.5KG	11KG
ロック力 Locking force	800N	1100N
位置保存ピストン力 Position storage piston force	1100N	1700N
最大ラジアル力位置保存 Maximum radial force position storage	126N	198N
ストロークZ Stroke Z	800N	1200N
最小スプリング力 Minimum spring force	240N	360N
最小/定格/最大動作圧力 Minimum/rated/maximum working pressure	2.5/6/8bar	2.5/6/8bar
繰り返し精度 Repeatability	0.1mm	0.1mm
ロボット側接続 Robot side connection	ISO 9409-1-100-6-M8	ISO 9409-1-125-6-M10
ツール側接続 Tool Side Connection	ISO 9409-1-100-6-M8	ISO 9409-1-125-6-M10
重量 Weight	3.6KG	7.4KG
最低/最高周囲温度 Min/Max Ambient Temperature	5/60℃	5/60℃
寸法X*Y*Z Dimension X*Y*Z	142*125*86mm	175*160*110mm

対応製品
Drawings

ツールチェンジャーシリーズ
Quick changer series

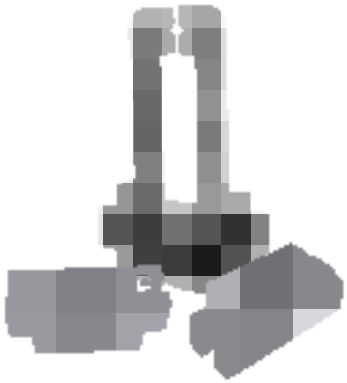

パラレルチャックシリーズ
Flat-action gripper series

FPT2本指パラレルチャック
FPT Two-finger Translational Gripper

- T歯レール、コンパクトで信頼性高い構造
- 磁気スイッチインターフェース
- 近接スイッチインターフェース
- チューブレス接続インターフェース
- 1000万回メンテナンスフリー動作

- T-tooth guide rail. Compact structure and reliable
- Magnetic switch interface
- Proximity switch interface
- Pipeless connection interface
- Ten million maintenance-free operations

基本タイプ
Basic version

防塵タイプ
Dustproof version

高温タイプ
High temperature version

オプションアクセサリ
Optional accessories

近接スイッチ M8
Proximity switch M8

磁気スイッチ M8
Magnetic switch M8

90°曲がり
回転式エアホース継手
90° bend angle
Rotatable Hose Fitting

FPT2本指パラレルチャック
FPT Two-finger Translational Gripper

品番 (PN)	型式 (Model)	シングルフィンガーストローク Single finger stroke (mm)	把持力 Gripping force (N)	自重 Self Weight (kg)	ワーク重量 Workpiece weight (kg)	最大フィンガー長さ Longest finger length (mm)	最大単一フィンガー重量 Maximum single finger weight (kg)	繰り返し位置決め精度 Repeat positioning accuracy (mm)	IPレベル IP rating
1.Y13289	FPT-40A-1	2.5	123	0.08	0.68	50	0.1	0.01	40
1.Y13290	FPT-40A-1-SD	2.5	123/132	0.11	0.68	50	0.1	0.01	64
1.Y13291	FPT-40A-1-TEM	2.5	123/132	0.08	0.68	50	0.1	0.01	40
1.Y13292	FPT-50A-1	4	140/145	0.15	0.77	64	0.18	0.01	40
1.Y13293	FPT-50A-2	2	290/310	0.15	1.60	58	0.18	0.01	40
1.Y13294	FPT-50A-1-SD	4	140/145	0.18	0.77	64	0.18	0.01	64
1.Y13295	FPT-50A-2-SD	2	290/310	0.18	1.60	58	0.18	0.01	64
1.Y13296	FPT-50A-1-TEM	4	140/145	0.15	0.77	64	0.18	0.01	40
1.Y13297	FPT-50A-2-TEM	2	290/310	0.15	1.60	58	0.18	0.01	40
1.Y13298	FPT-64A-1	6	250/270	0.28	1.38	80	0.35	0.01	40
1.Y13299	FPT-64A-2	3	520/565	0.28	2.86	72	0.35	0.01	40
1.Y13300	FPT-64A-1-SD	6	250/270	0.35	1.38	80	0.35	0.01	64
1.Y13301	FPT-64A-2-SD	3	520/565	0.35	2.86	72	0.35	0.01	64
1.Y13302	FPT-64A-1-TEM	6	250/270	0.28	1.38	80	0.35	0.01	40
1.Y13303	FPT-64A-2-TEM	3	520/565	028	2.86	72	0.35	0.01	40
1.Y13304	FPT-80A-1	8	415-465	0.5	2.31	100	0.6	0.01	40
1.Y13305	FPT-80A-2	4	860/960	0.5	4.73	90	0.6	0.01	40
1.Y13306	FPT-80A-1-SD	8	415/465	0.6	2.31	100	0.6	0.01	64
1.Y13307	FPT-80A-2-SD	4	860/960	0.6	4.73	90	0.6	0.01	64
1.Y13308	FPT-80A-1-TEM	8	415/465	0.5	2.31	100	0.6	0.01	40
1.Y13309	FPT-80A-2-TEM	4	860-960	0.5	4.73	90	0.6	0.01	40
1.Y13310	FPT-100A-1	10	660/725	0.81	3.63	125	1.1	0.01	40
1.Y13311	FPT-100A-2	5	1370/1500	0.81	7.54	115	1.1	0.01	40
1.Y13312	FPT-100A-1-SD	10	660/725	0.99	3.63	125	1.1	0.01	64
1.Y13313	FPT-100A-2-SD	5	1370/1500	0.99	7.54	115	1.1	0.01	64
1.Y13314	FPT-100A-1-TEM	10	660-725	0.81	3.63	125	1.1	0.01	40
1.Y13315	FPT-100A-2-TEM	5	1370-1500	0.81	7.54	115	1.1	0.01	40
1.Y13316	FPT-110A-1	20	1050-1150	2	5.25	150	2	0.01	40
1.Y13317	FPT-125A-1	13	1080/1170	1.35	5.94	160	2.1	0.01	40
1.Y13318	FPT-125A-2	6	2240/2420	1.35	12.32	145	2.1	0.01	40
1.Y13319	FPT-125A-1-SD	13	1080/1170	1.55	5.94	160	2.1	0.01	64
1.Y13320	FPT-125A-2-SD	6	2240/2420	1.55	12.32	145	2.1	0.01	64
1.Y13321	FPT-125A-1-TEM	13	1080/1170	1.35	5.94	160	2.1	0.01	40
1.Y13322	FPT-125A-2-TEM	6	2240/2420	1.35	12.32	145	2.1	0.01	40
1.Y13323	FPT-160A-1	16	1640/1770	2.6	9.02	200	3.5	0.01	40
1.Y13324	FPT-160A-2	8	3200/3460	2.6	17.60	190	3.5	0.01	40
1.Y13325	FPT-160A-1-SD	16	1640/1770	3	9.02	200	3.5	0.01	64
1.Y13326	FPT-160A-2-SD	8	3200/3460	3	17.60	190	3.5	0.01	64
1.Y13327	FPT-160A-1-TEM	16	1640/1770	2.6	9.02	200	3.5	0.01	40
1.Y13328	FPT-160A-2-TEM	8	3200/3460	2.6	17.60	190	3.5	0.01	40
1.Y13329	FPT-200A-1	25	2700/2870	5.2	14.85	240	6.5	0.02	40
1.Y13330	FPT-200A-1-SD	25	2700/2870	5.8	14.85	240	6.5	0.02	64
1.Y13331	FPT-200A-1-TEM	25	2700/2870	5.2	14.85	240	6.5	0.02	40
1.Y13332	FPT-240A-1	30	4200/4440	8	21.50	280	8.5	0.04	40
1.Y13333	FPT-240A-1-SD	30	4200/4440	11	21.50	280	8.5	0.04	64
1.Y13334	FPT-240A-1-TEM	30	4200/4440	8	21.50	280	8.5	0.04	40
1.Y13335	FPT-300A-1	35	6000/6260	13.5	33.00	300	11.5	0.05	40
1.Y13336	FPT-300A-1-SD	35	6000/6260	17.5	33.00	300	11.5	0.05	64
1.Y13337	FPT-300A-1-TEM	35	6000/6260	13.5	33.00	300	11.5	0.05	40

FPT3本指パラレルチャック
FPT Three-finger Translational Gripper

- T歯レール、コンパクトで信頼性高い構造
- 磁気スイッチインターフェース
- 近接スイッチインターフェース
- チューブレス接続インターフェース
- 1000万回メンテナンスフリー動作

- T-tooth guide rail. Compact structure and reliable
- Magnetic switch interface
- Proximity switch interface
- Pipeless connection interface
- Ten million maintenance-free operations

基本タイプ
Basic version

防塵タイプ
Dustproof version

高温タイプ
High temperature version

オプションアクセサリ
Optional accessories

近接スイッチ M8
Proximity switch M8

磁気スイッチM8
Magnetic switch M8

90°曲がり
回転式エアホース継手
90° bend angle
Rotatable Hose Fitting

FPT3本指パラレルチャック
FPT Three-finger Translational Gripper

品番 (PN)	型式 (Model)	シングルフィンガーストローク Single finger stroke (mm)	把持力 Gripping force (N)	自重 Self Weight (kg)	ワーク重量 Workpiece weight (kg)	最大フィンガー長さ Longest finger length (mm)	最大単一フィンガー重量 Maximum single finger weight (kg)	繰り返し位置決め精度 Repeat positioning accuracy (mm)	IPレベル IP rating
1.Y13338	FCT-40A-1	2.5	255/270	0.12	1.38	50	0.1	0.01	40
1.Y13339	FCT-40A-1-SD	2.5	255/270	0.15	1.38	50	0.1	0.01	64
1.Y13340	FCT-40A-1-TEM	2.5	255/270	0.12	1.38	50	0.1	0.01	40
1.Y13341	FCT-50A-1	4	325/355	0.25	1.76	64	0.18	0.01	40
1.Y13342	FCT-50A-1-SD	4	325/355	0.31	1.76	64	0.18	0.01	64
1.Y13343	FCT-50A-1-TEM	4	325/355	0.25	1.76	64	0.18	0.01	40
1.Y13344	FCT-64A-1	6	580/640	0.43	3.19	80	0.35	0.01	40
1.Y13345	FCT-64A-1-SD	6	580/640	0.6	3.19	80	0.35	0.01	64
1.Y13346	FCT-64A-1-TEM	6	580/640	0.43	3.19	80	0.35	0.01	40
1.Y13347	FCT-80A-1	8	1000/1080	0.79	5.50	100	0.6	0.01	40
1.Y13348	FCT-80A-1-SD	8	1000/1080	1	5.50	100	0.6	0.01	64
1.Y13349	FCT-80A-1-TEM	8	1000/1080	0.79	5.50	100	0.6	0.01	40
1.Y13350	FCT-100A-1	10	1800/1902	1.41	9.90	125	1.1	0.01	40
1.Y13351	FCT-100A-1-SD	10	1800/1920	1.9	9.90	125	1.1	0.01	64
1.Y13352	FCT-100A-1-TEM	10	1800/1920	1.41	9.90	125	1.1	0.01	40
1.Y13353	FCT-125A-1	13	3100/3330	2.8	17.05	160	2.1	0.01	40
1.Y13354	FCT-125A-1-SD	13	3100/3330	3.23	17.05	160	2.1	0.01	64
1.Y13355	FCT-125A-1-TEM	13	3100/3330	2.8	17.05	160	2.1	0.01	40
1.Y13356	FCT-160A-1	16	3100/3330	5.6	33.00	200	3.5	0.02	40
1.Y13357	FCT-160A-1-SD	16	6000/6390	6.5	33.00	200	3.5	0.02	64
1.Y13358	FCT-160A-1-TEM	16	6000/6390	5.6	33.00	200	3.5	0.02	40
1.Y13359	FCT-200A-1	25	7100/1540	11	39.05	240	6.5	0.05	40
1.Y13360	FCT-200A-1-SD	25	7100/7540	12	39.05	240	6.5	0.05	64
1.Y13361	FCT-200A-1-TEM	25	7100/7540	11	39.05	240	6.5	0.05	40
1.Y13362	FCT-240A-1	30	9500/10400	20	55.00	280	8.5	0.05	40
1.Y13363	FCT-240A-1-SD	30	9500/10400	21.5	55.00	280	8.5	0.05	64
1.Y13364	FCT-240A-1-TEM	30	9500/10400	20	55.00	280	8.5	0.05	40
1.Y13365	FCT-300A-1	35	14500/15200	33	79.75	250	11.5	0.05	40
1.Y13366	FCT-300A-1-SD	35	14500/15200	35.5	79.75	250	11.5	0.05	64
1.Y13367	FCT-300A-1-TEM	35	14500/15200	33	79.75	250	11.5	0.05	40

FPT3本指パラレルチャック
FPT Three-finger Translational Gripper

オプションアクセサリ
Optional accessories

製品図 Product image	品番 (PN)	製品型式 Product Model	説明 Description
 近接スイッチM8 Proximity switch M8	1.Y01631	E2E-XIR5E12M	ケーブル長2m、末端は裸線 Wire length is 2m, the end is bare
	1.Y06553	E2E-XIR5F12M	ケーブル長2m、末端は裸線 Wire length is 2m, the end is bare

製品図 Product image	品番 (PN)	製品型式 Product Model	説明 Description
 磁気スイッチM8 Magnetic switch M8	1.Y00307	D-M9BL	線長3m、末端は裸線 Wire length is 3m, the end is bare

製品図 Product image	品番 (PN)	製品型式 Product Model	説明 Description
 M8接続可能コネクタ M8 wireable connector	1.Y06722	M8-M03T	3ピンM8フィールド接続可能コネクタ 3 pins M8 Field wirable connector

製品図 Product image	品番 (PN)	製品型式 Product Model	説明 Description
 90°曲がり 回転式エアホース継手 90° bend angle Rotatable Hose Fitting	1.Y13156	KQ2V06-01AS	90°エルボ、G1/8ネジ継手、6mmエアホース継手出力 90 degree elbow, G1/8 threaded connector, 6mm Hose Fitting output
	1.Y13158	KQ2V08-01AS	90°エルボ、G1/8ネジ接続、8mmエアホース継手出力 90 degree elbow, G1/8 threaded connector, 8mm Hose Fitting output
	1.Y13157	KQ2V06-02AS	90°エルボ、G1/4ネジ継手、6mmエアホース継手出力 90 degree elbow, G1/4 threaded connector, 6mm Hose Fitting output

製品図 Product image	品番 (PN)	製品型式 Product Model
 弾性 排出機構 Elastic unloading mechanism	1.Y13381	SL-040
	1.Y13382	SL-050
	1.Y13383	SL-064
	1.Y13384	SL-080
	1.Y13385	SL-100
	1.Y13386	SL-120
	1.Y13387	SL-160
	1.Y13388	SL-200
	1.Y13389	SL-240
	1.Y13390	SL-300

Y型チャック
Y Type Gripper

型式表示方法
Model representation methods

[標準型]
Standard type

GMHC2- 20 D

- GMHC2-: ピボット開閉型 Bearing point opening and closing type
- 20: シリンダ径 Bore
- D: D ダブルアクション Double action / S シングルアクション（常時開放） Single action(Open)

品番 PN	型式 Model	シリンダ径 Bore	圧力範囲(c.p.m) Pressure Range		温度範囲 Temperature range	繰り返し精度 Repetition accuracy	最高使用頻度 (c.p.m) Maximum frequency of use	接続パイプ口径 Nozzle diameter	重量 Weight
			シングルアクション Single Action	ダブルアクション Double action					
1.Y02014	GMHC2-16S	16	0.1~0.6	/	-10~60°C	±0.01	180	M5*0.8	99g
1.Y05738	GMHC2-16D	16	/	0.25~0.6	-10~60°C	±0.01	180	M5*0.8	108g
1.Y02730	GMHC2-20S	20	0.1~0.6	/	-10~60°C	±0.01	180	M5*0.8	167g
1.Y04328	GMHC2-20D	20	/	0.25~0.6	-10~60°C	±0.01	180	M5*0.8	177g

備考：
1、空気流体を採用
2、動作方式はシングルアクション/ダブルアクション（選択可）

Notes:
1, Air Fluid
2, action mode single-acting double-acting (optional)

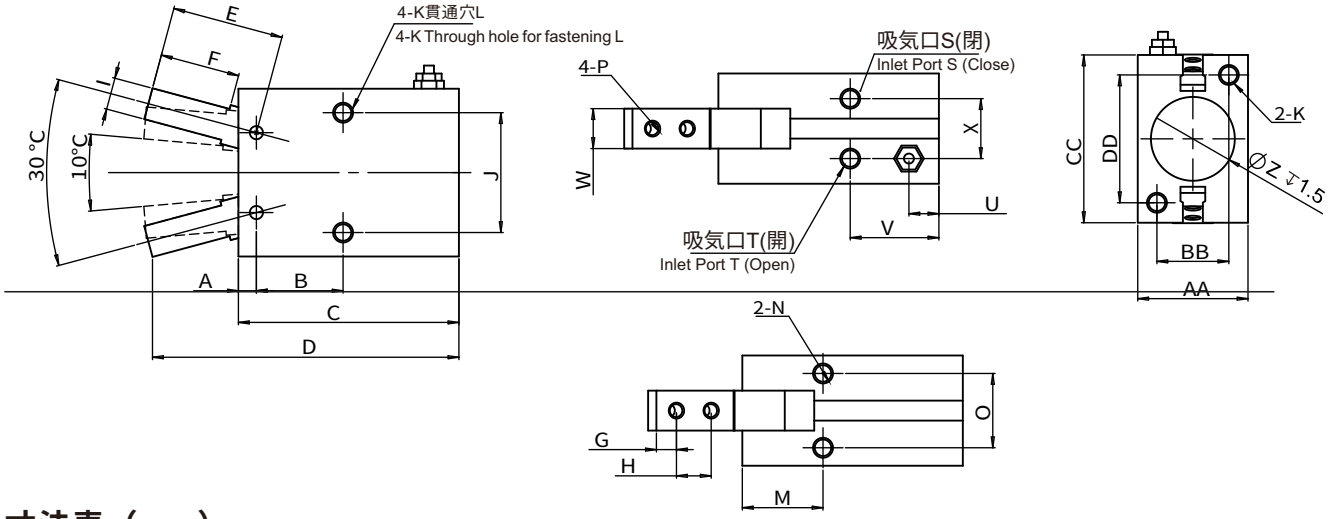

寸法表（mm）
Dimensions table

シリンダ径 (Bore) (mm)	A	B	C	D	E	F	G	H	I	J	K	L	M	N	O	P	接続パイプ口径 Pipe Size S	接続パイプ口径 Pipe Size T	U	V	W	X	Z	AA	BB	CC	DD
16	3.9	16.2	44.6	62.5	22.6	16	4	7	7	24	M4X0.7↧8	3.4	10.7	M4X0.7↧8	16	M3X0.5	M5X0.8		7	18.3	8	13	17	23.6	15	30.6	22
20	4.5	21.7	55.2	78.7	28	20	5.2	9	8	30	M5X0.8↧10	4.3	15.7	M5X0.8↧8	8.6	M4X0.7	M5X0.8		7.5	22.2	10	15	21	27.6	18	42	32

三爪チャック
Three Jaws Gripper

型式表示方法
Model representation methods

[標準型]
Standard type

GMHS2－25 D

- 25：シリンダ径 Bore
- D：
  - D ダブルアクション Double action
  - S シングルアクション（常時開放） Single action(Open)

品番 PN		1.Y04529	1.Y04764	1.Y05750
型式 Model		GMHS3-16D	GMHS3-20D	GMHS3-25D
シリンダ径 Bore		16	20	25
使用流体 Fluid		空気Air		
使用圧力範囲 Operating pressure range		0.2~0.6MPa		
環境及び流体温度 Environment and fluid temperature		-10~60℃		
繰り返し精度 (mm) Repeatability accuracy		±0.01		
最高使用頻度 (c.p.m) Maximum frequency of use		120c.p.m		
動作方法 action mode		ダブルアクション Double action		
注)把持力N 圧力0.5MPa Note) gripping force N Pressure 0.5MPa	外径把持 External diameter clamping	14	25	42
	内径把持 Internal diameter clamping	16	28	47
	防塵カバー付外径把持 External diameter clamping with dust cover	9	21	36
カバー付・標準型フィンガーストローク Standard finger stroke with hood		4	4	6
長ストロークフィンガーストローク Long stroke finger stroke		10	10	12
接続パイプ口径 Rc Pipe Size		M3×0.5	M5×0.8	M5×0.8
磁気スイッチ Magnetic switch		内蔵マグネットリング Built in magnetic ring type		
重量 Weight		59g	96.7g	138g

注）外径把持時の把持力、 16- 25の把持点距離L=20mm時の数値
Note)Clamping force when holding the outside diameter,
The value of the holding point of Ø16-Ø25 is L=20mm

三爪チャック
Three Jaws Gripper

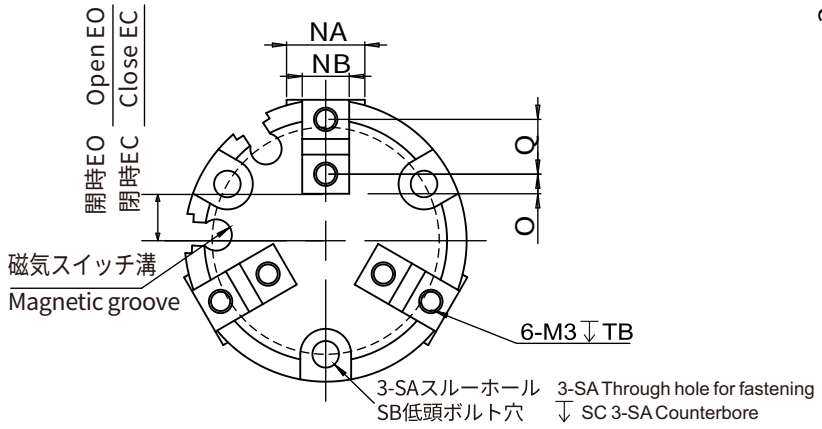

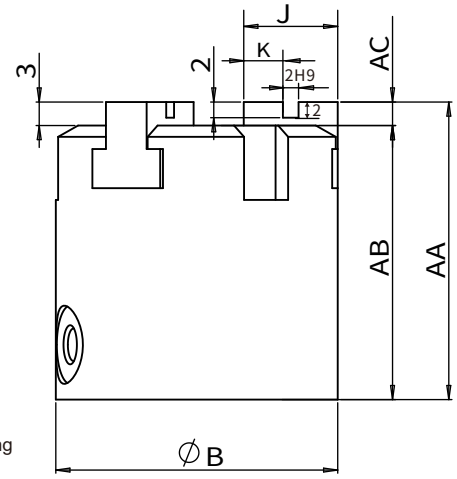

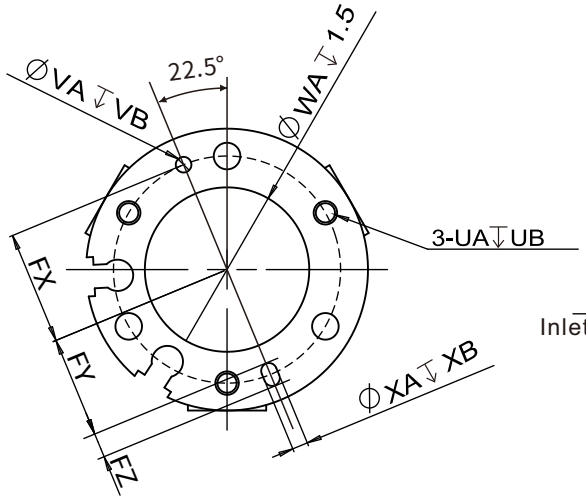

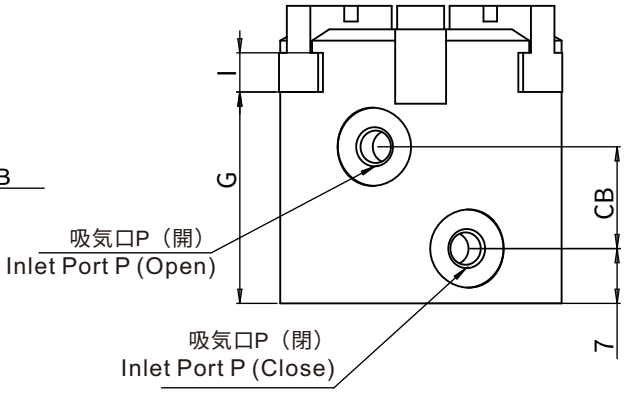

シリンダ径(Bore)	AA	AB	B	CB	EC	EO	FX	FY	FZ	G	I	J	K	NA	NB
16	35	32	30	11	5	7	12.5	11	3	25	4	10	4	8	5h9
20	38	35	36	13	6	8	14.5	13	3	27	5	12	5	10	6h9
25	40	37	42	15	7	10	17	14.5	5	28	5	14	6	12	6h9

シリンダ径(Bore)	O	P	Q	SA	SB	SC	TB	UA	UB	VA	VB	WA	XA	XB
16	2	M3x0.5	6	3.4	6.5	8	5	M3x0.5	4.5	2H9	2	17H9	2H9	2
20	2.5	M5x0.8	7	3.4	6.5	9.5	6	M3x0.5	6	2H9	2	21H9	2H9	2
25	3	M5x0.8	8	4.5	8	10	6	M4x0.7	6	3H9	3	26H9	3H9	3

平行チャック
Parallel Gripper

型式表示方法
Model representation methods

[標準型]
Standard type

GMHZ2- 20 D

- GMHZ2-: 平行開閉型 Parallel opening and closing type
- 20: シリンダ径 Bore
- D:
  - D ダブルアクション Double action
  - S シングルアクション（常時開放） Single action(Open)

品番 PN	型式 Model	シリンダ径 Bore	圧力範囲(MPa) Pressure Range		温度範囲 Temperature range	繰り返し精度 Repetition accuracy	最高使用頻度 (c.p.m) Maximum frequency of use	接続パイプ口径 Nozzle diameter	重量 Weight	把持力(N) Gripping force (N)			両側開閉ストローク (mm) Opening and closing stroke on both sides
										単動型 Single Action	複動型 Double action		
			シングルアクション Single Action	ダブルアクション Double action						外径 External	外径 External	内径 Internal	
1.Y00258	GMHZ2-10S	10	0.35~0.7	/	-10~60℃	±0.01	180	M3*0.5	53g	7.1	11	17	4
1.Y00252	GMHZ2-10D	10	/	0.2~0.7	-10~60℃	±0.01	180	M3*0.5	52.5g	7.1	11	17	4
1.Y00257	GMHZ2-16S	16	0.25~0.7	/	-10~60℃	±0.01	180	M5*0.8	123g	27	34	45	6
1.Y00256	GMHZ2-16D	16	/	0.1~0.7	-10~60℃	±0.01	180	M5*0.8	120g	27	34	45	6
1.Y03080	GMHZ2-20S	20	0.25~0.7	/	-10~60℃	±0.01	180	M5*0.8	227g	33	42	66	10
1.Y02703	GMHZ2-20D	20	/	0.1~0.7	-10~60℃	±0.01	180	M5*0.8	225g	33	42	66	10
1.Y09884	GMHZ2-25S	25	0.25~0.7	/	-10~60℃	±0.01	180	M5*0.8	309g	45	65	104	14
1.Y09338	GMHZ2-25D	25	/	0.1~0.7	-10~60℃	±0.01	180	M5*0.8	314g	45	65	104	14
1.Y09885	GMHZ2-32S	32	0.25~0.7	/	-10~60℃	±0.02	60	M5*0.8	415g	131	158	193	22
1.Y09886	GMHZ2-32D	32	/	0.1~0.7	-10~60℃	±0.02	60	M5*0.8	410g	131	158	193	22
1.Y09887	GMHZ2-40S	40	0.25~0.7	/	-10~60℃	±0.02	60	M5*0.8	543g	217	254	318	30
1.Y09888	GMHZ2-40D	40	/	0.1~0.7	-10~60℃	±0.02	60	M5*0.8	537g	217	254	318	30

備考：
1、空気流体を採用
2、動作方式はシングルアクション/ダブルアクション（選択可）
3、無接点磁気スイッチオプション

Notes:
1, Air Fluid
2, action mode single-acting double-acting (optional)
3, optional non-contact magnetic switch

寸法表(mm)
Dimensions table

GMHZ2-10 □の磁気スイッチ取付溝寸法
GMHZ2-10□Magnetic Switch Mounting Groove Dimensions

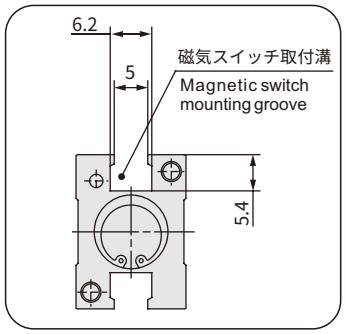

注）磁気スイッチ使用時、エアチャックはスルーホール取付不可
Note) When using Magnetic switches, throughhole mounting is not possible.

GMHZ2- □□の磁気スイッチ取付溝寸法
GMHZ2-□□ Magnetic Switch Mounting Groove Dimensions

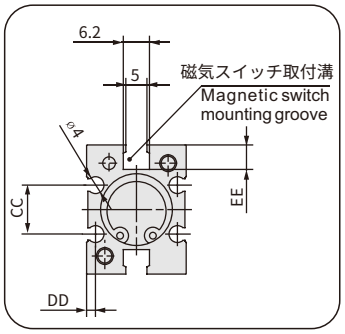

注）磁気スイッチ D-Y5D 、 D-Y69 及び D-Y7 使用時、エアチャックはスルーホール取付不可
Note) When using Magnetic switchesD-Y59、D-Y69、D-Y7, throughhole mounting is not possible.

平行チャック
Parallel Gripper

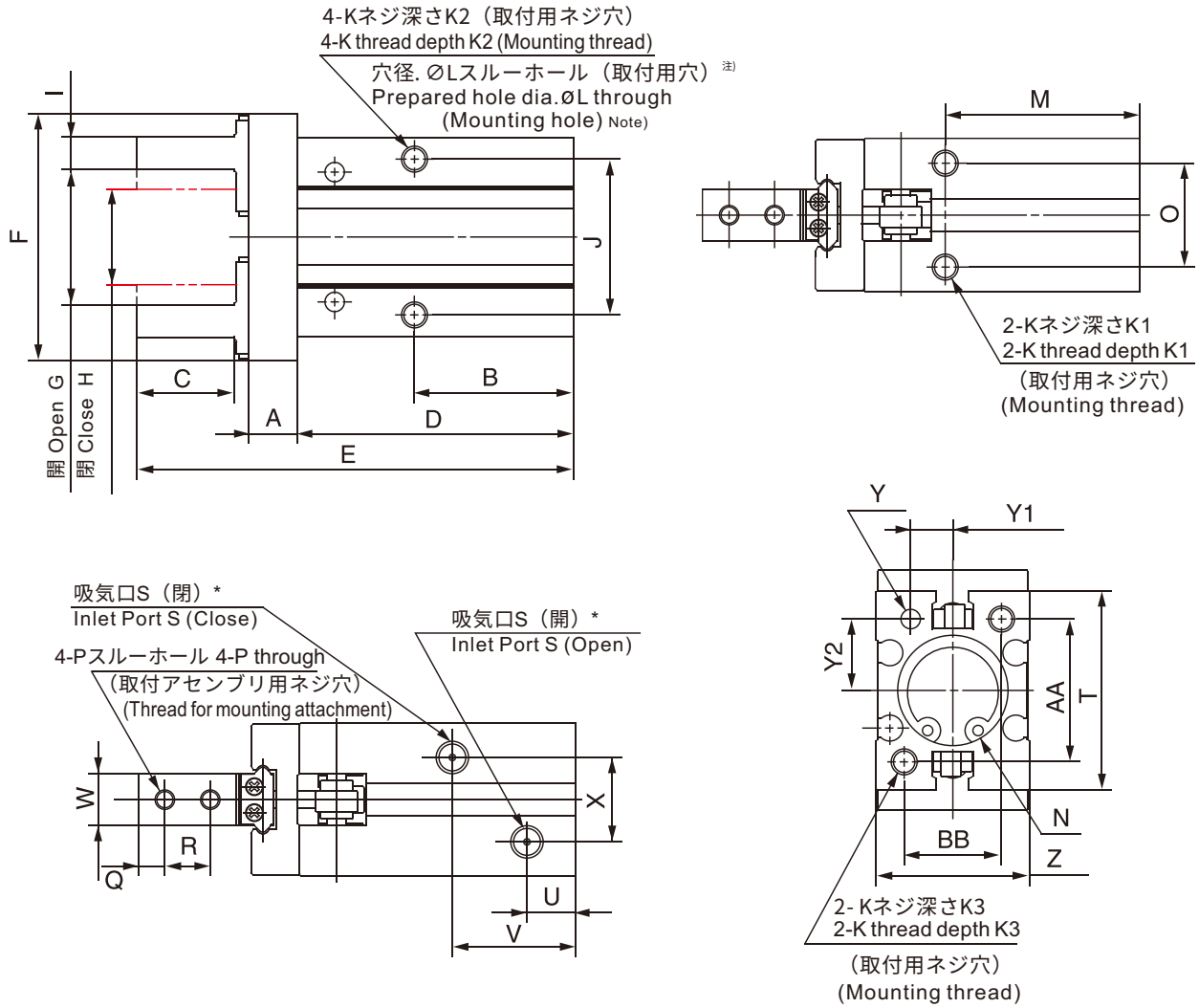

* シングルアクションの場合、片側ポートが通気孔になります。
* For single action, the port on one side is a breathing hole.

寸法表(mm)
Dimensions table

シリンダ径 (Bore)	A	B	C	D	E	F	G	H	I	J	K	K1	K2	K3	ØL	M	N
10	6	23	12	37.8	57	29	$15.2^{+2.2}_{0}$	$11.2^{0}_{-0.7}$	$4^{0}_{-0.1}$	16	M3x0.5	6	5.5	6	2.6	27	Ø11H9↧2
16	7.5	24.5	15	42.5	67.3	38	$20.9^{+2.2}_{-0.2}$	$14.9^{0}_{-0.7}$	$5^{0}_{-0.1}$	24	M4x0.7	4.5	8	8	3.4	30	Ø17H9↧2
20	9.5	29	20	52.8	84.8	50	$26.3^{+2.2}_{-0.2}$	$16.3^{0}_{-0.7}$	$8^{0}_{-0.1}$	30	M5x0.8	8	10	10	4.3	35	Ø21H9↧3
25	11	30	25	63.6	102.7	63	$33.3^{+2.5}_{-0.2}$	$19.3^{0}_{-0.8}$	$10^{0}_{-0.1}$	36	M6x1	10	12	12	5.1	36.5	Ø26H9↧3.5
32	12	40(49)	29	67(76)	113(122)	97	$48^{+2.5}_{0}$	$26^{0}_{-0.5}$	$12^{0}_{-0.1}$	46	M6x1	10	13	13	5.1	48(57)	Ø34H9↧4
40	15	49(62)	36	83(96)	139(152)	119	$60^{+2.7}_{0}$	$30^{0}_{-0.5}$	$14^{0}_{-0.1}$	56	M8x1.25	13	16	17	6.6	58(71)	Ø42H9↧4

シリンダ径 (Bore)	O	P	Q	R	S	T	U	V	W	X	Y	Z	Y1	Y2	AA	BB	CC	DD	EE
10	11.4	M2.5x0.45	3	5.7	M3x0.5	23	9	19	$5^{0}_{-0.05}$	11	Ø2H9↧3	$16.4^{\pm0.05}$	$5.2^{\pm0.02}$	$7.6^{\pm0.02}$	18	12	-	-	-
16	16	M3x0.5	4	7	M5x0.8	30.6	7.5	19	$8^{0}_{-0.05}$	13	Ø3H9↧3	$23.6^{\pm0.05}$	$6.5^{\pm0.02}$	$11^{\pm0.02}$	22	15	11.6	2.1	5.8
20	18.6	M4x0.7	5	9	M5x0.8	42	10	23	$10^{0}_{-0.05}$	15	Ø4H9↧4	$27.6^{\pm0.05}$	$7.5^{\pm0.02}$	$16.8^{\pm0.02}$	32	18	14	2.1	9
25	22	M5x0.8	6	12	M5x0.8	52	10.7	23.5	$12^{0}_{-0.05}$	20	Ø4H9↧4	$33.6^{\pm0.05}$	$10^{\pm0.02}$	$21.8^{\pm0.02}$	40	22	19	3.5	11.5
32	26	M6x1	7	14	M5x0.8	60	11	31(37)	$15^{0}_{-0.05}$	24	Ø5H9↧5	$40^{\pm0.1}$	$12^{\pm0.02}$	$23^{\pm0.02}$	46	26	24	3.3	11.5
40	32	M8x1.25	9	17	M5x0.8	72	12	38(45)	$18^{0}_{-0.05}$	28	Ø5H9↧5	$48^{\pm0.1}$	$14^{\pm0.02}$	$29^{\pm0.02}$	56	32	29.4	3.7	13

注）（）内の寸法は単動型の寸法
The size of the single action is within ().

平行チャック
Parallel Gripper

型式表示方法
Model representation methods

[標準型]
Standard type

GMHZL2- 20 D

長ストローク型
Long Stroke type

シリンダ径
Bore

D ダブルアクション Double action
S シングルアクション（常時開放） Single action(Open)

品番 PN	型式 Model	シリンダ径 Bore	圧力範囲(MPa) Pressure Range		温度範囲 Temperature range	繰り返し精度 Repetition accuracy	最高使用頻度 (c.p.m) Maximum frequency of use	接続パイプ口径 Nozzle diameter	重量 Weight	把持力(N) Gripping force (N)			両側開閉ストローク (mm) Opening and closing stroke on both sides
			シングルアクション Single Action	ダブルアクション Double action						単動型 Single Action	複動型 Double action		
										外径 External	外径 External	内径 Internal	
1.Y09405	GMHZL2-10S	10	0.35~0.7	/	-10~60℃	±0.01	120	M3*0.5	63g	7.1	11	17	8
1.Y07974	GMHZL2-10D	10	/	0.2~0.7	-10~60℃	±0.01	120	M3*0.5	59g	7.1	11	17	8
1.Y08175	GMHZL2-16S	16	0.25~0.7	/	-10~60℃	±0.01	120	M5*0.8	139g	27	34	45	12
1.Y08146	GMHZL2-16D	16	/	0.1~0.7	-10~60℃	±0.01	120	M5*0.8	130g	27	34	45	12
1.Y09882	GMHZL2-20S	20	0.25~0.7	/	-10~60℃	±0.01	120	M5*0.8	218g	33	42	66	18
1.Y07975	GMHZL2-20D	20	/	0.1~0.7	-10~60℃	±0.01	120	M5*0.8	211g	33	42	66	18
1.Y09883	GMHZL2-25S	25	0.25~0.7	/	-10~60℃	±0.01	120	M5*0.8	302g	50	65	104	22
1.Y08802	GMHZL2-25D	25	/	0.1~0.7	-10~60℃	±0.01	120	M5*0.8	293g	50	65	104	22

備考：
1、空気流体を採用
2、動作方式はシングルアクション/ダブルアクション（選択可）
3、無接点磁気スイッチオプション

Notes:
1, Air Fluid
2, action mode single-acting double-acting (optional)
3, optional non-contact magnetic switch

寸法表(mm)
Dimensions table

GMHZL2-10 □磁気スイッチ取付溝寸法
GMHZL2-10□Magnetic Switch Mounting Groove Dimensions

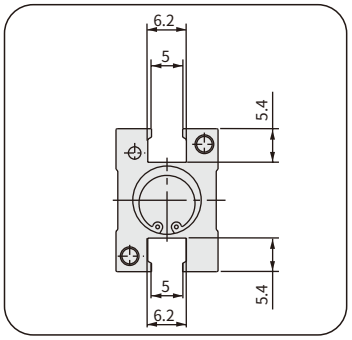

注）磁気スイッチ使用時、エアチャックはスルーホール取付不可
Note) When using Magnetic switches, throughhole mounting is not possible.

GMHZL2- □□磁気スイッチ取付溝寸法
GMHZL2-□□Magnetic Switch Mounting Groove Dimensions

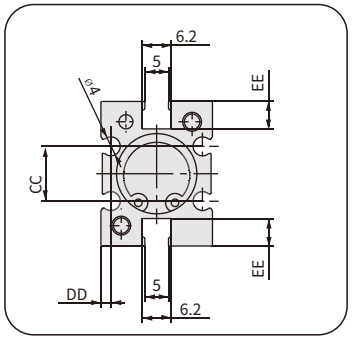

注）磁気スイッチ D-Y59 、 D-Y69 及び D-Y7 使用時、エアチャックはスルーホール取付不可
Note) When using Magnetic switchesD-Y59、D-Y69、D-Y7, throughhole mounting is not possible.

平行チャック
Parallel Gripper

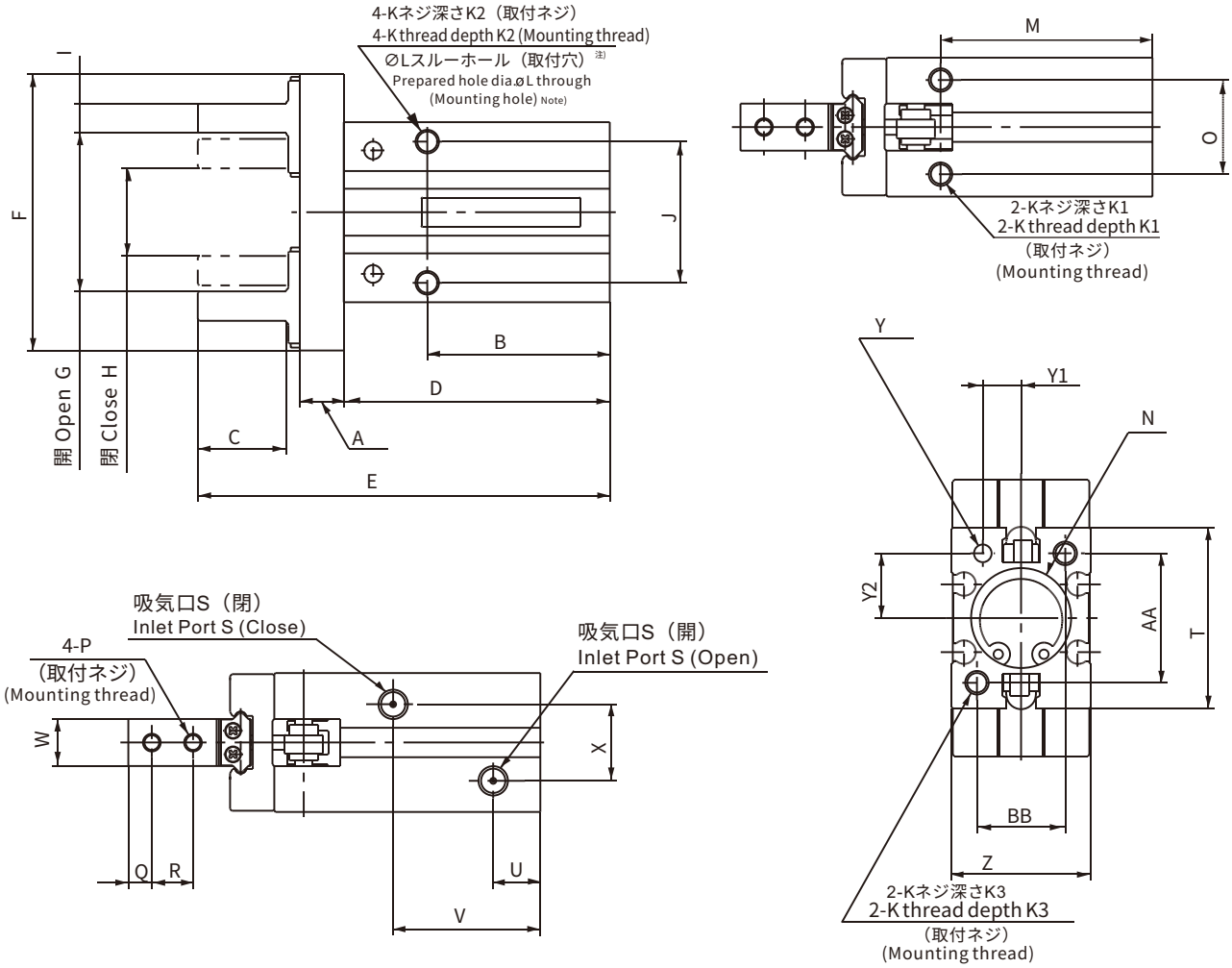

* シングルアクションの場合、片側ポートが通気孔になります。
* For single action, the port on one side is a breathing hole.

寸法表(mm)
Dimensions table

シリンダ径 (Bore)	A	B	C	D	E	F	G	H	I	J	K	K1	K2	K3	ØL	M	N
10	6	25(35)	12	37.8(47.8)	57(67)	35	$19.2^{+2.2}_{0}$	$11.2^{0}_{-0.4}$	$4^{0}_{-0.1}$	16	M3x0.5	6	5.5	6	2.6	29(39)	Ø11H9↧2
16	7.5	31(36)	15	45.2(50.2)	70(75)	47	$26.9^{+2.2}_{0}$	$14.9^{0}_{-0.4}$	$5^{0}_{-0.1}$	24	M4x0.7	4.5	8	8	3.4	36(41)	Ø17H9↧2
20	9.5	36(42)	20	58(64)	90(96)	62	$34.3^{+2.4}_{0}$	$16.3^{0}_{-0.4}$	$8^{0}_{-0.1}$	30	M5x0.5	8	10	10	4.3	43(49)	Ø21H9↧3
25	11	40(50)	25	66.9(76.9)	106(116)	75	$41.3^{+2.6}_{0}$	$19.3^{0}_{-0.4}$	$10^{0}_{-0.1}$	36	M6x1	10	12	12	5.1	48(58)	Ø26H9↧3.5

シリンダ径 (Bore)	O	P	Q	R	S	T	U	V	W	X	Y	Z	Y1	Y2	AA	BB	CC	DD	EE
10	11.4	M2.5x0.45	3	5.7	M3x0.5	23	8	21(31)	$5^{0}_{-0.05}$	11	Ø2H9↧3	$16.4^{\pm0.05}$	$5.2^{\pm0.02}$	$7.6^{\pm0.02}$	18	12	-	-	-
16	16	M3x0.5	4	7	M5x0.8	30.6	8	25(30)	$8^{0}_{-0.05}$	13	Ø2H9↧3	$23.6^{\pm0.05}$	$6.5^{\pm0.02}$	$11^{\pm0.02}$	22	15	11.6	2.1	5.8
20	18.6	M4x0.7	5	9	M5x0.8	42	10	30(36)	$10^{0}_{-0.05}$	15	Ø4H9↧4	$27.6^{\pm0.05}$	$7.5^{\pm0.02}$	$16.8^{\pm0.02}$	32	18	14	2.1	9
25	22	M5x0.8	6	12	M5x0.8	52	10	33(43)	$12^{0}_{-0.05}$	20	Ø4H9↧4	$33.6^{\pm0.05}$	$10^{\pm0.02}$	$21.8^{\pm0.02}$	40	22	19	3.5	11.5

注） （）内の寸法は単動型の寸法
The size of the single action is within ().

ダブルジョークランプ平行移動チャック

Double jaw translating gripper

- コンパクト寸法、高性能。
- 堅牢な構造、スムーズな動作、長寿命。
- 復数の取付・供給オプション。

- Small size, high performance.
- Tightly constructed for smooth operation and long life.
- Multiple mounting and feed options.

品番(PN)	8.Y01250
型式(Model)	GFPT-20S
重量Weight	35.7g

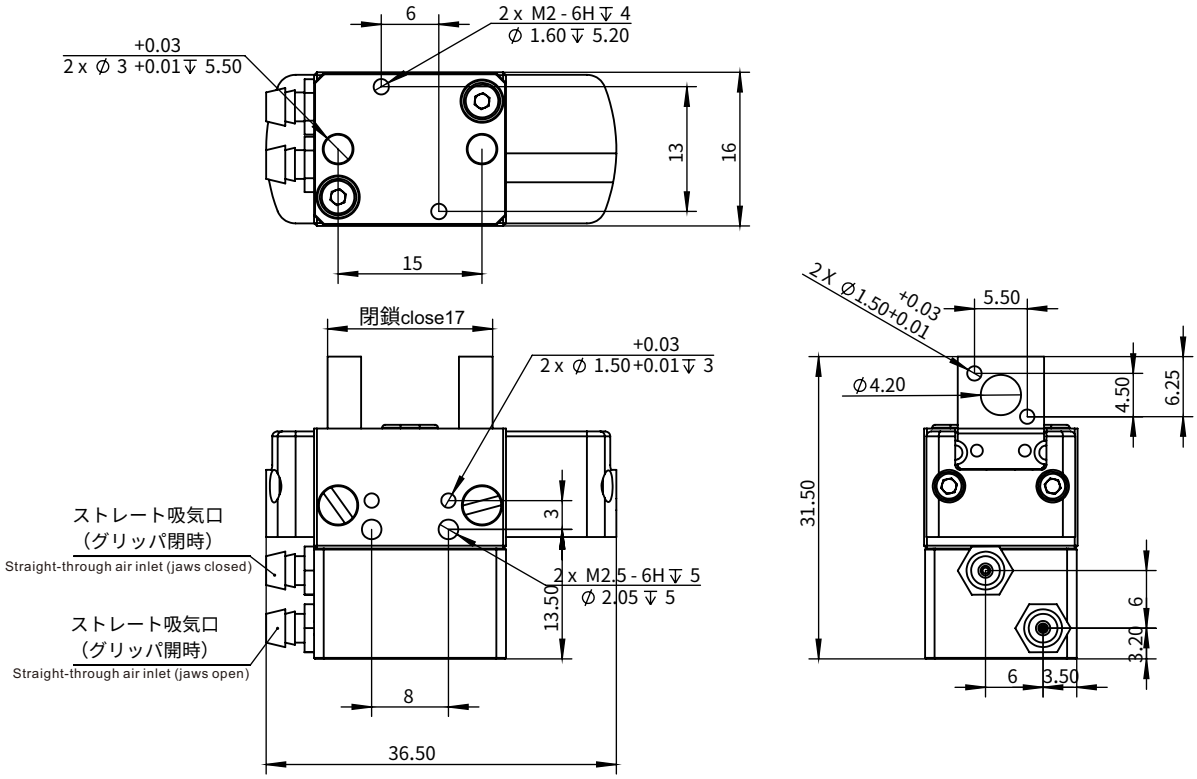

ゲートチャック
Sprue Gripper

本体は超硬アルミニウム材料を使用し、軽量で剛性が高く、長寿命です。
組立時にはネジ取付とCRG部品取付を選択できます。
Main body being made of high-strength Aluminium , light weight , strong rigidity and long life cycle.
Using threaded components or CRG's components when to assemble.

型式表示方法
Model representation methods

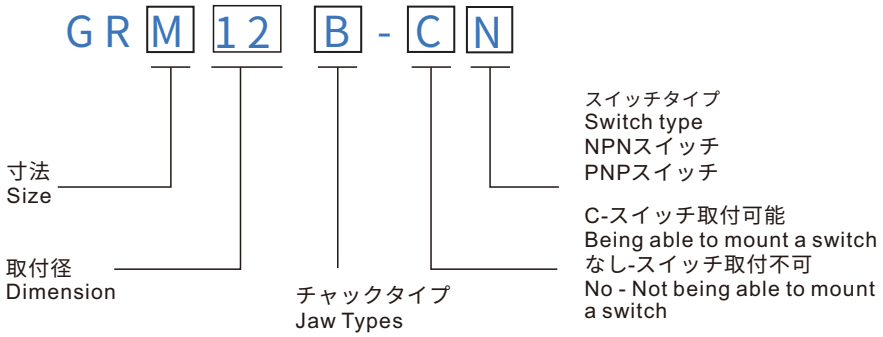

スイッチ配線説明
Switch wiring instructions

NPN出力タイプ / NPN output type

入力・出力回路図
Input and output circuit diagrams

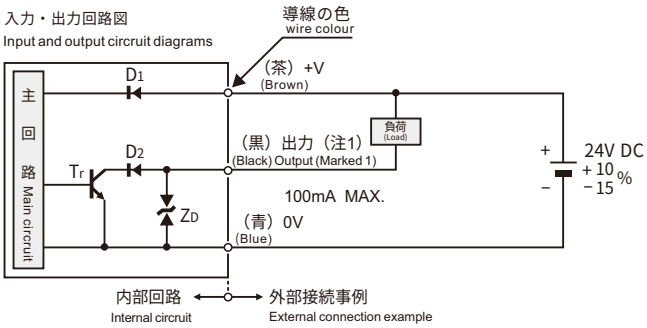

（注1）：出力には短絡保護回路が装備されていません。電源または容量性負荷に直接接続しないでください。
(Marked 1)Output is not equipped with short-circuit protection circuit.
Do not connect directly to power or capacitive loads

PNP出力タイプ/ PNP output type

入力・出力回路図
Input and output circuit diagrams

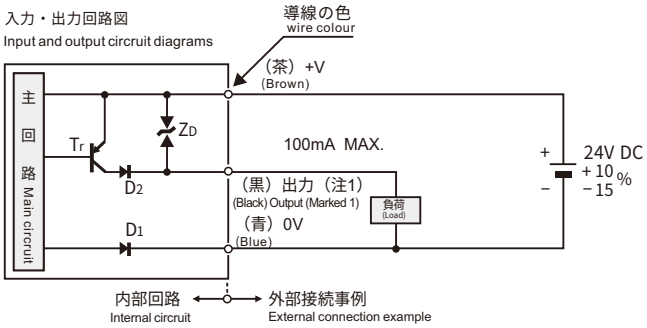

（注1）：出力には短絡保護回路が装備されていません。電源または容量性負荷に直接接続しないでください。
(Marked 1)Output is not equipped with short-circuit protection circuit.
Do not connect directly to power or capacitive loads

事例
Case

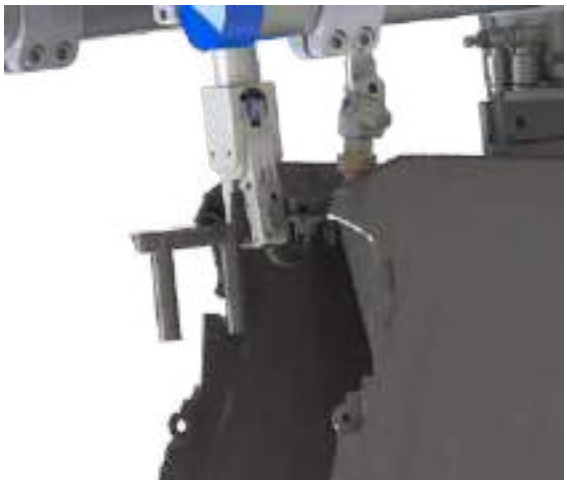

オプション
Accessorier selection

近接センサー
Sensor
1.PNP
2.NPN

スイッチ品番(PN)	型式(Model)
7.Y00800	PNP
7.Y00801	NPN

注：線長は1m
Note:The length is 1 meter

ゲートチャック
Sprue Gripper

ゲートチャックGR（S/M/L/X）シリーズ（センサーなし）
Series GR-Sprue Gripper (Without Sensor)


GRS08


GRM12A


GRL12A


GRX20

ゲートチャックGR（S/M/L/X）シリーズ（センサー付き）
Series GR -Sprue Gripper (With Sensor)


GRS08-CN(CP)


GRM12A-CN(CP)


GRL12A-CN(CP)


GRX20-CN(CP)

品番(PN)	型式(Model)	信号スイッチ(Switch type)	掴み力(F)	重量(Weight)
8.Y00214	GRS08	-	5N	18g
8.Y00011	GRS08-CN	NPN	5N	40g
8.Y00012	GRS08-CP	PNP	5N	40g
8.Y00103	GRM12A	-	28N	46g
8.Y00009	GRM12A-CN	NPN	28N	60g
8.Y00010	GRM12A-CP	PNP	28N	60g
8.Y00107	GRM12B	-	28N	46g
8.Y00104	GRM12B-CN	NPN	28N	60g
8.Y00105	GRM12B-CP	PNP	28N	60g
8.Y00108	GRL12A	-	45N	94g
8.Y00001	GRL12A-CN	NPN	45N	100g
8.Y00002	GRL12A-CP	PNP	45N	100g
8.Y00213	GRX20	-	80N	180g
8.Y00013	GRX20-CN	NPN	80N	192g
8.Y00014	GRX20-CP	PNP	80N	192g

GRS08シリーズ
GRS08 Series

GRS08シリーズ
本体は超硬アルミニウム材料を使用し、軽量で剛性が高く、長寿命です。
組立時にはネジ取付とCRG部品取付を選択できます。
Series GRS08
Main body being made of high-strength Aluminium , light weight , strong rigidity and long life cycle.
Using threaded components or CRG's components when to assemble.

GRS08
センサーなし(Without Sensor)

ダイヤモンド歯
Diamond tooth

GRS08-CN(CP)
センサー付き(With Sensor)

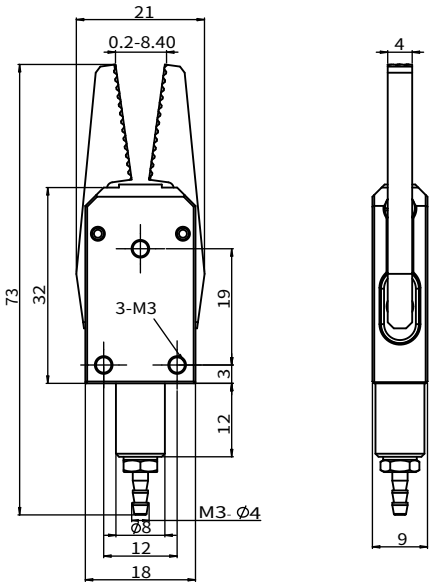

センサーなし(Without Sensor)

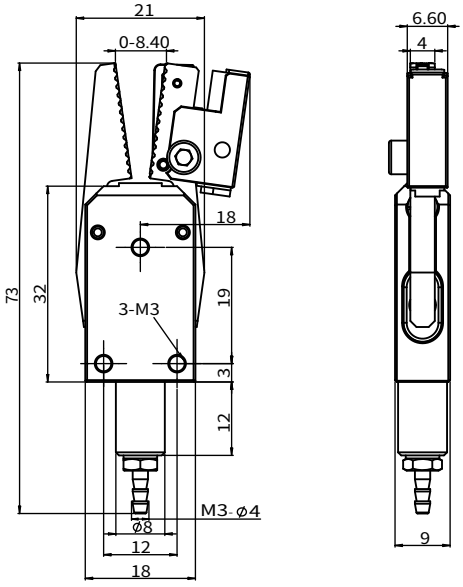

センサー付き(With Sensor)

品番(PN)	型式(Model)	センサー(Sensor)	掴み力(F)	重量(Weight)
8.Y00214	GRS08	-	5N	18g
8.Y00011	GRS08-CN	NPN	5N	40g
8.Y00012	GRS08-CP	PNP	5N	40g

GRM12シリーズ
GRM12 Series

GRM12シリーズ
本体は超硬アルミニウム材料を使用し、軽量で剛性が高く、長寿命です。
組立時にはネジ取付とCRG部品取付を選択できます。
Series GRM12
Main body being made of high-strength Aluminium , light weight , strong rigidity and long life cycle.
Using threaded components or CRG's components when to assemble.

GRM12A
センサーなし(Without Sensor)

Aダイヤモンド歯
A Diamond tooth

Bはすば歯
B Helical tooth

GRM12A-CN(CP)
センサー付き(With Sensor)

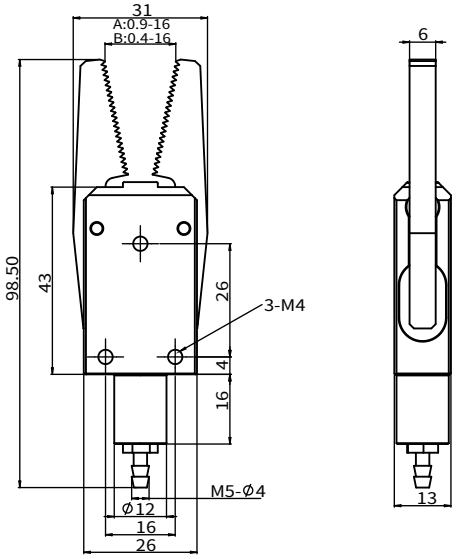

センサーなし(Without Sensor)

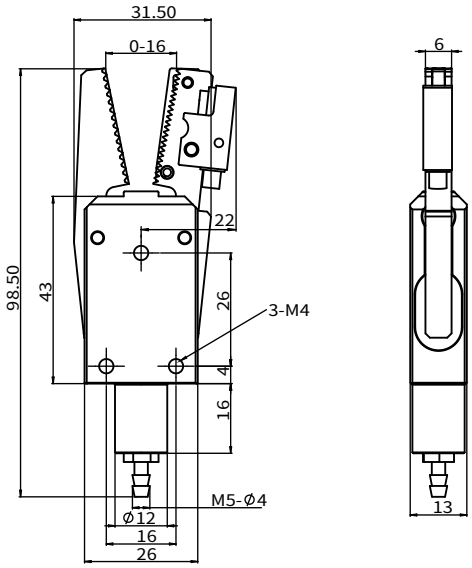

センサー付き(With Sensor)

品番(PN)	型式(Model)	センサー(Sensor)	掴み力(F)	重量(Weight)
8.Y00103	GRM12A	-	28N	46g
8.Y00107	GRM12B	-	28N	46g
8.Y00009	GRM12A-CN	NPN	28N	60g
8.Y00010	GRM12A-CP	PNP	28N	60g
8.Y00104	GRM12B-CN	NPN	28N	60g
8.Y00105	GRM12B-CP	PNP	28N	60g

GRL12シリーズ
GRL12 Series

GRL12シリーズ
本体は超硬アルミニウム材料を使用し、軽量で剛性が高く、長寿命です。
組立時にはネジ取付とCRG部品取付を選択できます。
Series GRL12
Main body being made of high-strength Aluminium , light weight , strong rigidity and long life cycle.
Using threaded components or CRG's components when to assemble.

ダイヤモンド歯
Diamond tooth

GRL12A
センサーなし(Without Sensor)

GRL12A-CN(CP)
センサー付き(With Sensor)

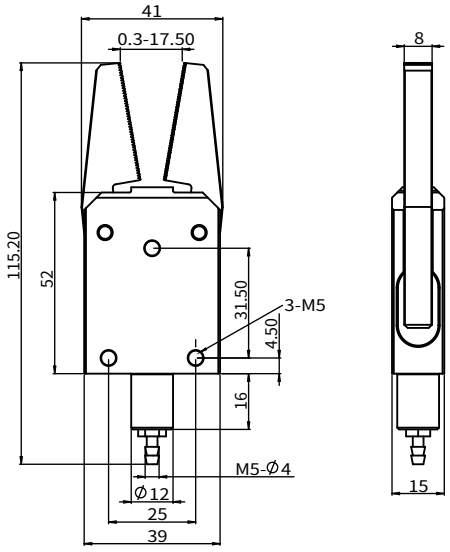

センサーなし(Without Sensor)

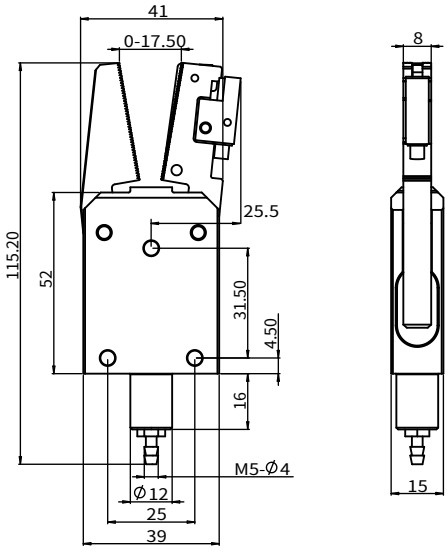

センサー付き(With Sensor)

品番(PN)	型式(Model)	センサー(Sensor)	掴み力(F)	重量(Weight)
8.Y00108	GRL12A	-	45N	94g
8.Y00001	GRL12A-CN	NPN	45N	100g
8.Y00002	GRL12A-CP	PNP	45N	100g

GRX20シリーズ
GRX20 Series

GRX20シリーズ
本体は超硬アルミニウム材料を使用し、軽量で剛性が高く、長寿命です。
組立時にはネジ取付とCRG部品取付を選択できます。
Series GRX20
Main body being made of high-strength Aluminium , light weight , strong rigidity and long life cycle.
Using threaded components or CRG's components when to assemble.

ダイヤモンド歯
Diamond tooth

GRX20
センサーなし(Without Sensor)

GRX20-CN(CP)
センサー付き(With Sensor)

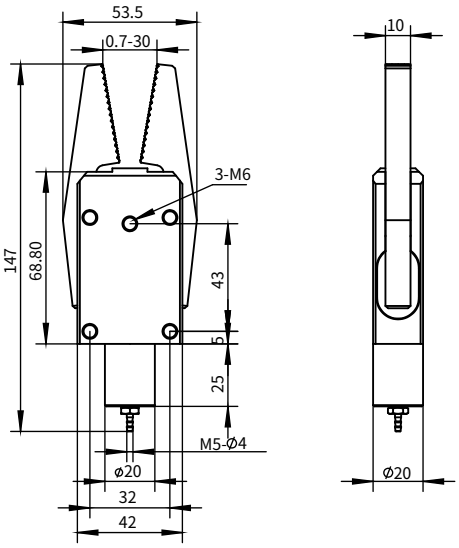

センサーなし(Without Sensor)

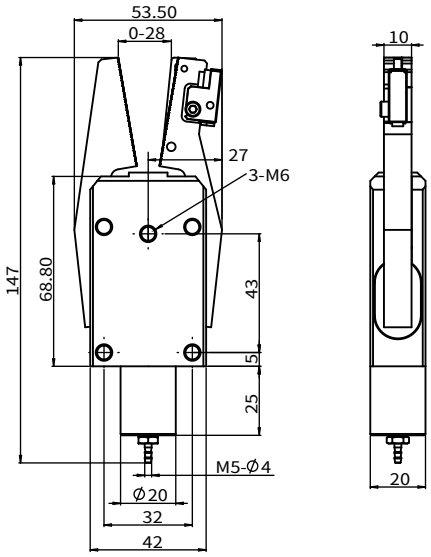

センサー付き(With Sensor)

品番(PN)	型式(Model)	センサー(Sensor)	掴み力(F)	重量(Weight)
8.Y00213	GRX20	-	80N	180g
8.Y00013	GRX20-CN	NPN	80N	192g
8.Y00014	GRX20-CP	PNP	80N	192g

ゲートチャック
Sprue Gripper

本体は超硬アルミニウム材料を使用し、軽量で剛性が高く、長寿命です。
組立時にはネジ取付とCRG部品取付を選択できます。
Main body being made of high-strength Aluminium , light weight , strong rigidity and long life cycle.
Using threaded components or CRG's components when to assemble.

型式表示方法
Model representation methods

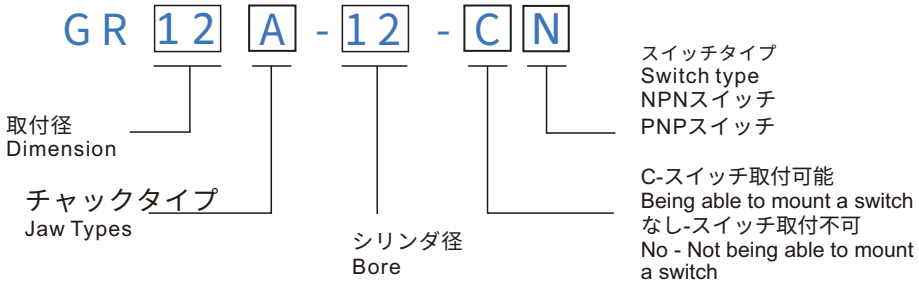

スイッチ配線説明
Switch wiring instructions

NPN出力タイプ / NPN output type

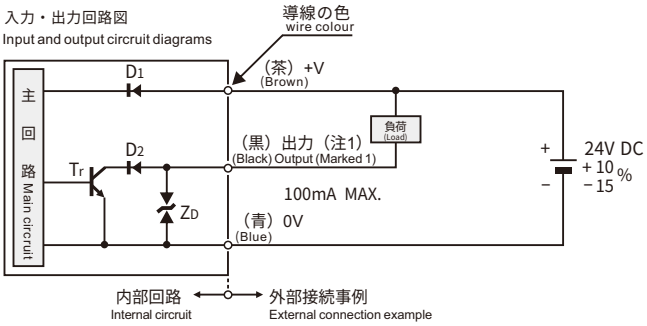

(注1) ：出力には短絡保護回路が装備されていません。電源または容量性負荷に直接接続しないでください。
(Marked 1)Output is not equipped with short-circuit protection circuit.
Do not connect directly to power or capacitive loads

PNP出力タイプ/ PNP output type

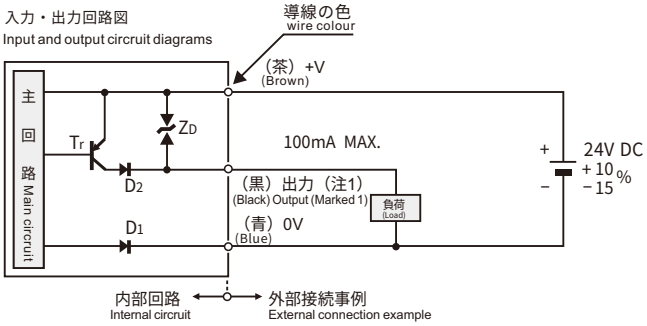

(注1) ：出力には短絡保護回路が装備されていません。電源または容量性負荷に直接接続しないでください。
(Marked 1)Output is not equipped with short-circuit protection circuit.
Do not connect directly to power or capacitive loads

事例
Case

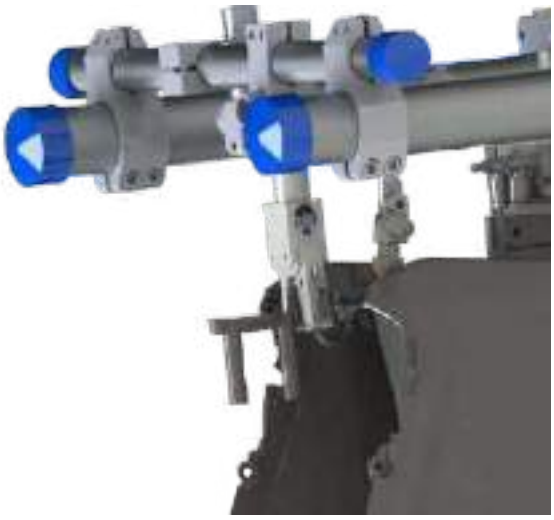

オプション
Accessorier selection

スイッチ
Sensor
1.PNP
2.NPN

スイッチ品番(PN)	型式(Model)
1.Y07261	MAP-8S2P1/F(PNP)
1.Y07405	MAP-8S2N1/F(NPN)

注：線長は1m
Note: The length is 1 meter

ゲートチャック
Sprue Gripper

GR05A-10
センサーなし
(Without Sensor)

GR10A-12
GR12A-12
GR12M-12(スチール製ジョーsteel jaws)
センサーなし
(Without Sensor)

GR12B-12
センサーなし
(Without Sensor)

GR12L-12
センサーなし
(Without Sensor)

GR10N-12
GR12N-12
センサーなし
(Without Sensor)

GR10A-12-CP
GR12A-12-CN(CP)
GR12M-12-CN(CP)(スチール製ジョーsteel jaws)
センサー付き(With Sensor)

GR12B-12-CN(CP)
センサー付き
(With Sensor)

GR10L-12-CN(CP)(スチール製ジョーsteel jaws)
GR12L-12-CN(CP)(スチール製ジョーsteel jaws)
センサー付き(With Sensor)

GR10N-12-CN(CP)
GR12N-12-CN(CP)
センサー付き(With Sensor)

品番(PN)	型式(Model)	センサー(Sensor)	掴み力(F)	重量(Weight)
8.Y00348	GR05A-10	-	12N	9.6g
8.Y00268	GR10A-12	-	28N	44g
8.Y00267	GR10A-12-CP	PNP	28N	70g
8.Y00305	GR10A-12-CN	NPN	28N	70g
8.Y00370	GR10D-12	-	28N	42g
8.Y00369	GR10D-12-CP	PNP	28N	61g
8.Y01034	GR10D-12-CN	NPN	28N	61g
8.Y00048	GR12A-12	-	28N	44g
8.Y00050	GR12A-12-CP	PNP	28N	70g
8.Y00091	GR12A-12-CN	NPN	28N	70g
8.Y00245	GR12B-12	-	28N	44g
8.Y00261	GR12B-12-CP	PNP	28N	70g
8.Y00262	GR12B-12-CN	NPN	28N	70g
8.Y00307	GR10L-12	-	28N	50g
8.Y00308	GR12L-12	-	28N	50g
8.Y01053	GR10L-12-CP	PNP	28N	116g
8.Y01054	GR10L-12-CN	NPN	28N	116g
8.Y01020	GR12L-12-CP	PNP	28N	116g
8.Y01021	GR12L-12-CN	NPN	28N	116g
8.Y00419 (スチール製ジョー steel jaws)	GR12M-12	-	28N	66.2g
8.Y00421 (スチール製ジョー steel jaws)	GR12M-12-CP	PNP	28N	82.5g
8.Y00420 (スチール製ジョー steel jaws)	GR12M-12-CN	NPN	28N	82.5g
8.Y01011	GR10N-12	-	28N	42g
8.Y01018	GR10N-12-CP	PNP	28N	74.3g
8.Y01019	GR10N-12-CN	NPN	28N	74.3g
8.Y01012	GR12N-12	-	28N	42g
8.Y01084	GR12N-12-CP	PNP	28N	74.3g
8.Y01083	GR12N-12-CN	NPN	28N	74.3g

GR05Aシリーズ
GR05A Series

GR05Aシリーズ
本体は超硬アルミニウム材料を使用し、軽量で剛性が高く、長寿命です。
組立時にはネジ取付とCRG部品取付を選択できます。
Series GR05A
Main body being made of high-strength Aluminium , light weight , strong rigidity and long life cycle.
Using threaded components or CRG's components when to assemble.

ノコギリ歯
Jagged

GR05A-10
センサーなし(Without Sensor)

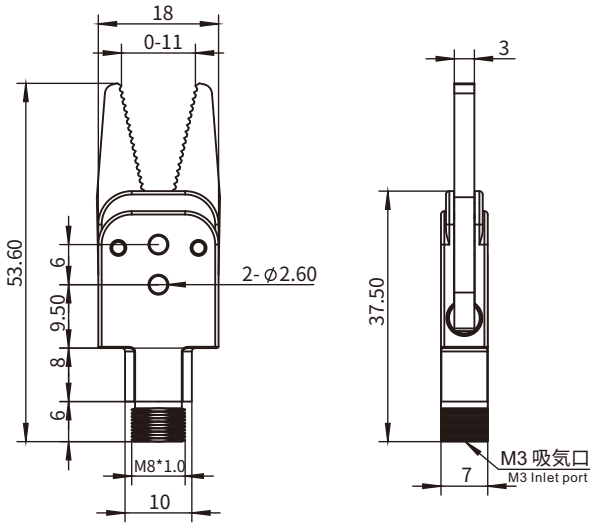

品番(PN)	型式(Model)	センサー(Sensor)	掴み力(F)	重量(Weight)
8.Y00348	GR05A-10	-	12N	9.6g

GR10Aシリーズ
GR10A Series

GR10Aシリーズ
本体は超硬アルミニウム材料を使用し、軽量で剛性が高く、長寿命です。
組立時にはネジ取付とCRG部品取付を選択できます。
Series GR10A
Main body being made of high-strength Aluminium , light weight , strong rigidity and long life cycle.
Using threaded components or CRG's components when to assemble.

ダイヤモンド歯
Diamond tooth

GR10A-12
センサーなし(Without Sensor)

MAP-8S2P1/F(PNP)
MAP-8S2N1/F(NPN)

GR10A-12-CN(CP)
センサー付き(With Sensor)

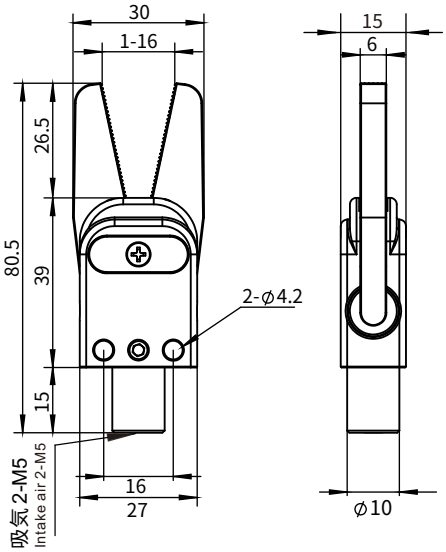

センサーなし(Without Sensor)

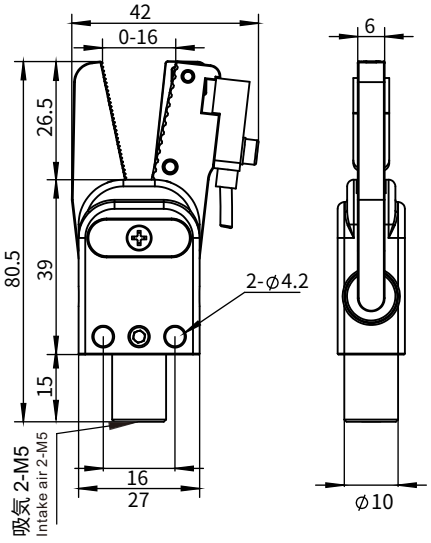

センサー付き(With Sensor)

品番(PN)	型式(Model)	センサー(Sensor)	掴み力(F)	重量(Weight)
8.Y00268	GR10A-12	-	28N	44g
8.Y00267	GR10A-12-CP	PNP	28N	70g
8.Y00305	GR10A-12-CN	NPN	28N	70g

GR10Dシリーズ
GR10D Series

GR10Dシリーズ
本体は超硬アルミニウム材料を使用し、軽量で剛性が高く、長寿命です。
組立時にはネジ取付とCRG部品取付を選択できます。
Series GR10D
Main body being made of high-strength Aluminium , light weight , strong rigidity and long life cycle.
Using threaded components or CRG's components when to assemble.

はすば歯
Helical tooth

GR10D-12
センサーなし(Without Sensor)

MAP-8S2P1/F(PNP)
MAP-8S2N1/F(NPN)

GR10D-12-CP(CN)
センサー付き(With Sensor)

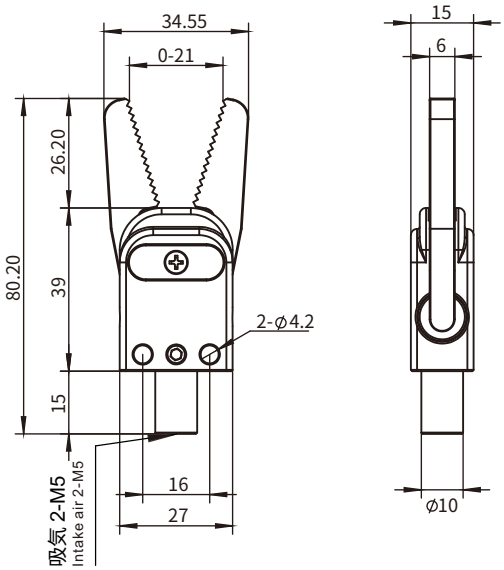

センサーなし(Without Sensor)

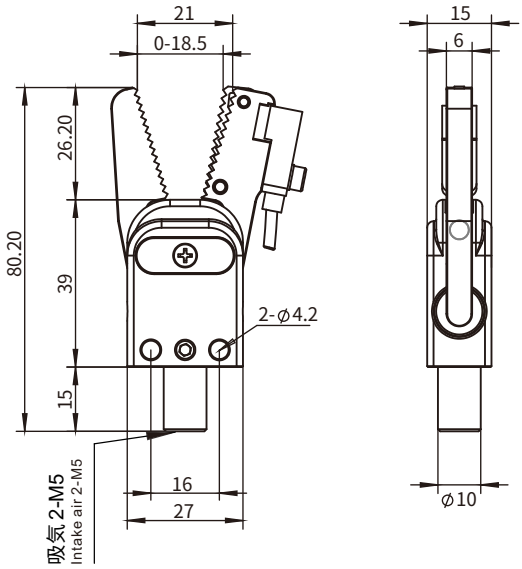

センサー付き(With Sensor)

品番(PN)	型式(Model)	センサー(Sensor)	掴み力(F)	重量(Weight)
8.Y00370	GR10D-12	-	28N	42g
8.Y00369	GR10D-12-CP	PNP	28N	61g
8.Y01034	GR10D-12-CN	NPN	28N	61g

GR12Aシリーズ
GR12A Series

GR12Aシリーズ
本体は超硬アルミニウム材料を使用し、軽量で剛性が高く、長寿命です。
組立時にはネジ取付とCRG部品取付を選択できます。
Series GR12A
Main body being made of high-strength Aluminium , light weight , strong rigidity and long life cycle.
Using threaded components or CRG's components when to assemble.

ダイヤモンド歯
Diamond tooth

GR12A-12
センサーなし(Without Sensor)

MAP-8S2P1/F (PNP)
MAP-8S2N1/F (NPN)

GR12A-12-CN(CP)
センサー付き(With Sensor)

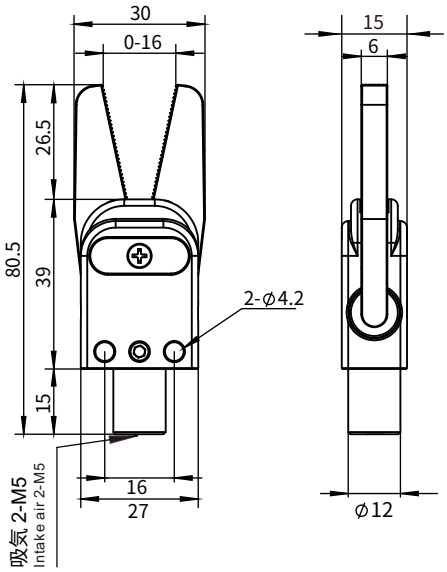

センサーなし(Without Sensor)

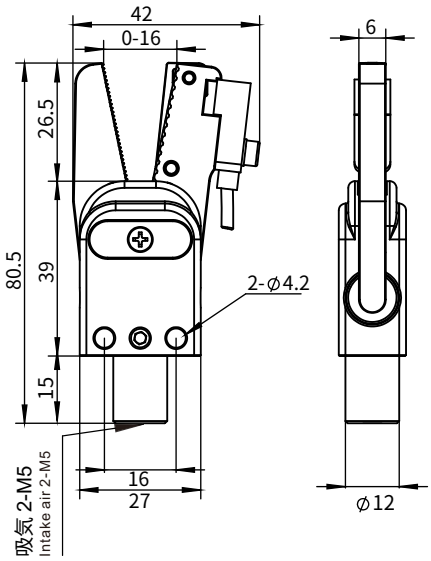

センサー付き(With Sensor)

品番(PN)	型式(Model)	センサー(Sensor)	掴み力(F)	重量(Weight)
8.Y00048	GR12A-12	-	28N	44g
8.Y00050	GR12A-12-CP	PNP	28N	70g
8.Y00091	GR12A-12-CN	NPN	28N	70g

GR12Bシリーズ
GR12B Series

GR12Bシリーズ
本体は超硬アルミニウム材料を使用し、軽量で剛性が高く、長寿命です。
組立時にはネジ取付とCRG部品取付を選択できます。
Series GR12B
Main body being made of high-strength Aluminium , light weight , strong rigidity and long life cycle.
Using threaded components or CRG's components when to assemble.

はすば歯
Helical tooth

GR12B-12
センサーなし(Without Sensor)

MAP-8S2P1/F(PNP)
MAP-8S2N1/F(NPN)

GR12B-12-CP(CN)
センサー付き(With Sensor)

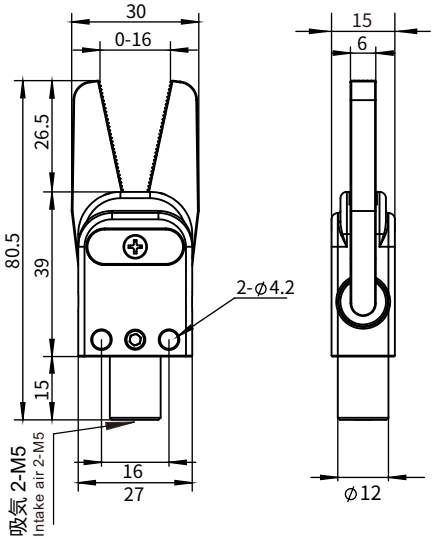

センサーなし(Without Sensor)

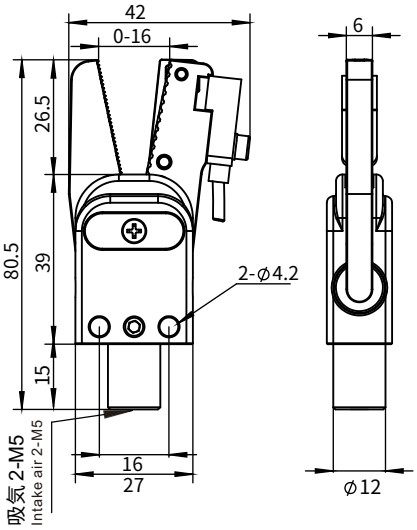

センサー付き(With Sensor)

品番(PN)	型式(Model)	センサー(Sensor)	掴み力(F)	重量(Weight)
8.Y00245	GR12B-12	-	28N	44g
8.Y00261	GR12B-12-CP	PNP	28N	70g
8.Y00262	GR12B-12-CN	NPN	28N	70g

GR10/12Lシリーズ
GR10/12L Series

GR10/12Lシリーズ
本体は超硬アルミニウム材料を使用し、軽量で剛性が高く、長寿命です。
組立時にはネジ取付とCRG部品取付を選択できます。
広いジョーで、より安定した保持が可能です。

Series GR10/12L
Main body being made of high-strength Aluminium , light weight , strong rigidity and long life cycle.
Using threaded components or CRG's components when to assemble.
Wider Jaws, hold more stable and firm.

GR12L-12
センサーなし(Without Sensor)

MAP-8S2P1/F(PNP)
MAP-8S2N1/F(NPN)

GR12L-12-CP(CN)
センサー付き(With Sensor)

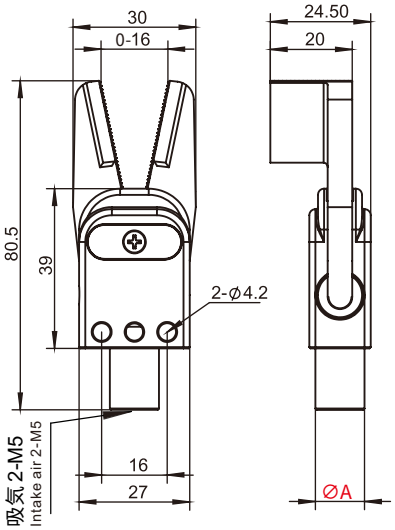

センサーなし(Without Sensor)

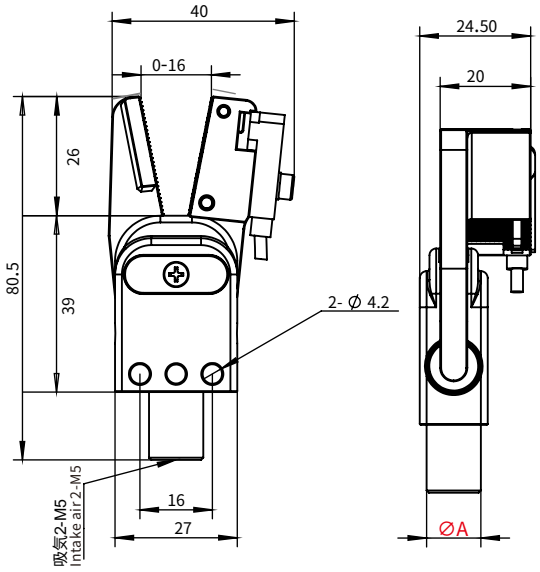

センサー付き(With Sensor)

品番(PN)	型式(Model)	A	センサー(Sensor)	掴み力(F)	重量(Weight)
8.Y00307	GR10L-12	Ø10	-	28N	50g
8.Y00308	GR12L-12	Ø12	-	28N	50g
8.Y01053	GR10L-12-CP	Ø10	PNP	28N	116g
8.Y01054	GR10L-12-CN	Ø10	NPN	28N	116g
8.Y01020	GR12L-12-CP	Ø12	PNP	28N	116g
8.Y01021	GR12L-12-CN	Ø12	NPN	28N	116g

GR12Mシリーズ
GR12M Series

GR12Mシリーズ
本体は超硬アルミニウム材料を使用し、軽量で剛性が高く、長寿命です。
組立時にはネジ取付とCRG部品取付を選択できます。
Series GR12M
Main body being made of high-strength Aluminium , light weight , strong rigidity and long life cycle.
Using threaded components or CRG's components when to assemble.

スチール製ジョー
Steel jaw

GR12M-12
センサーなし(Without Sensor)

MAP-8S2P1/F(PNP)
MAP-8S2N1/F(NPN)

GR12M-12-CN(CP)
センサー付き(With Sensor)

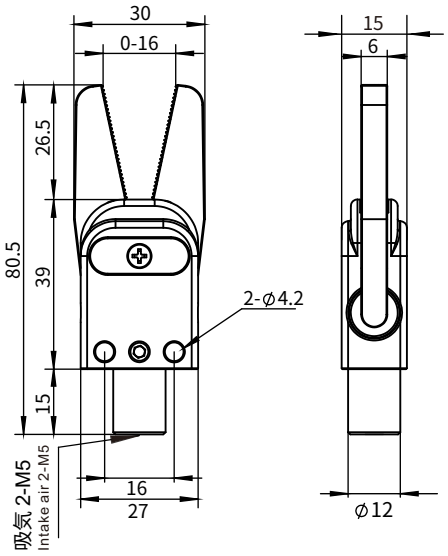

センサーなし(Without Sensor)

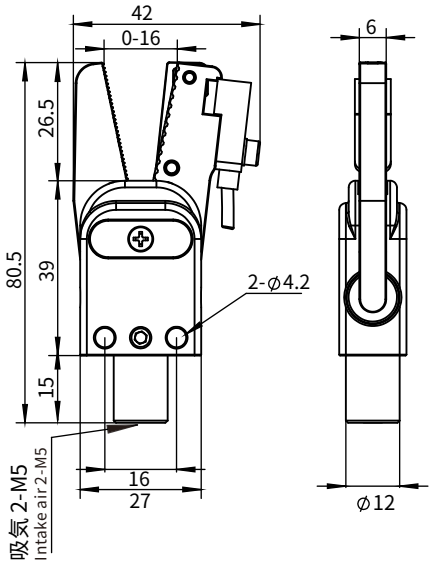

センサー付き(With Sensor)

品番(PN)	型式(Model)	センサー(Sensor)	掴み力(F)	重量(Weight)
8.Y00419	GR12M-12	-	28N	66.2g
8.Y00421	GR12M-12-CP	PNP	28N	82.5g
8.Y00420	GR12M-12-CN	NPN	28N	82.5g

GR10/12Nシリーズ
GR10/12N Series

GR10/12Nシリーズ
本体は超硬アルミニウム材料を使用し、軽量で剛性が高く、長寿命です。
組立時にはネジ取付とCRG部品取付を選択できます。
Series GR10/12N
Main body being made of high-strength Aluminium , light weight , strong rigidity and long life cycle.
Using threaded components or CRG's components when to assemble.

GR12N-12
センサーなし(Without Sensor)

品番(PN)	1.Y02630
型式(Model)	L25-6-16
重量(Weight)	0.7g

MAP-8S2P1/F(PNP)
MAP-8S2N1/F(NPN)

GR12N-12-CN(CP)
センサー付き(With Sensor)

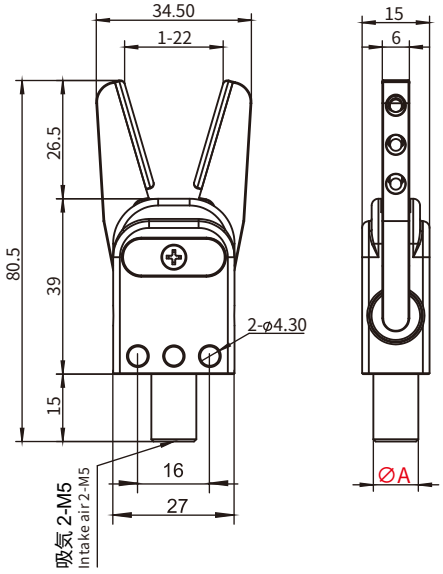

センサーなし(Without Sensor)

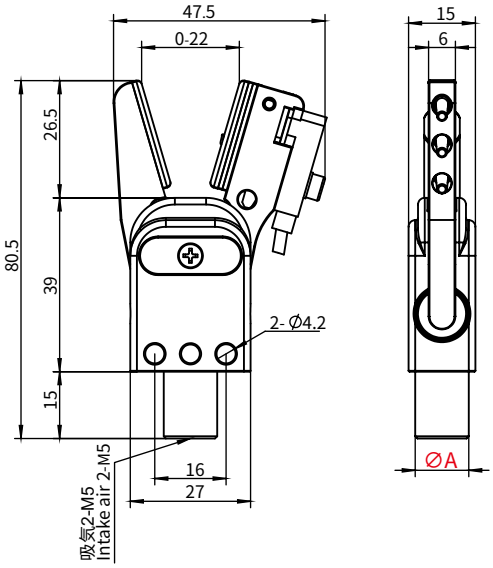

センサー付き(With Sensor)

品番(PN)	型式(Model)	A	センサー(Sensor)	掴み力(F)	重量(Weight)
8.Y01011	GR10N-12	Ø10	-	28N	42g
8.Y01012	GR12N-12	Ø12	-	28N	42g
8.Y01018	GR10N-12-CP	Ø10	PNP	28N	74.3g
8.Y01019	GR10N-12-CN	Ø10	NPN	28N	74.3g
8.Y01084	GR12N-12-CP	Ø12	PNP	28N	74.3g
8.Y01083	GR12N-12-CN	Ø12	NPN	28N	74.3g

ゲートチャック
Sprue Gripper

1. 本体は超硬アルミニウム材料を使用し、軽量で剛性が高く、長寿命です。
2. 組立時にはネジ取付とCRG部品取付を選択できます。
3. GRシリーズのゲートチャックは異なるチップ形状を選択可能で、様々なゲートチャックに対応します。

1. Main body being made of high-strength Aluminium , light weight , strong rigidity and long life cycle.
2. Using threaded components or CRG's components when to assemble.
3. GR series of sprue gripper can choose different types of jaws to satisfy the clamping of various sprue gate.

GR20A-20
センサーなし
(Without Sensor)

GR20A-20-CN(CP)
センサー付き
(With Sensor)

GR20B-20
センサーなし
(Without Sensor)

GR20B-20-CN(CP)
センサー付き
(With Sensor)

GR20C-20
センサーなし
(Without Sensor)

GR20D-20
センサーなし
(Without Sensor)

GR20D-20-CN(CP)
センサー付き
(With Sensor)

GR20D-20M-(CN/CP)
オプションセンサー
(Optional Sensors)

品番(PN)	型式(Model)	センサー(Sensor)	掴み力(F)	重量(Weight)
8.Y00224	GR20A-20	-	80N	112g
8.Y00226	GR20A-20-CP	PNP	80N	137g
8.Y00051	GR20A-20-CN	NPN	80N	137g
8.Y00234	GR20B-20	-	80N	112g
8.Y00232	GR20B-20-CP	PNP	80N	137g
8.Y00233	GR20B-20-CN	NPN	80N	137g
8.Y00342	GR20C-20	-	80N	140g
8.Y00343	GR20D-20	-	80N	149g
8.Y00442	GR20D-20-CP	PNP	80N	173.1g
8.Y00479	GR20D-20-CN	NPN	80N	173.1g
8.Y01099	GR20D-20M	-	80N	163.6g
8.Y01100	GR20D-20M-CP	PNP	80N	170g
8.Y01101	GR20D-20M-CN	NPN	80N	170g

ゲートチャック
Sprue Gripper

1. 本体は超硬アルミニウム材料を使用し、軽量で剛性が高く、長寿命です。
2. 組立時にはネジ取付とCRG部品取付を選択できます。
3. GRシリーズのゲートチャックは異なるチップ形状を選択可能で、様々なゲートチャックに対応します。

1. Main body being made of high-strength Aluminium , light weight , strong rigidity and long life cycle.
2. Using threaded components or CRG's components when to assemble.
3. GR series of sprue gripper can choose different types of jaws to satisfy the clamping of various sprue gate.

GR20E-20
センサーなし
(Without Sensor)

GR20F-20
センサーなし
(Without Sensor)

GR20F-20-CN(CP)
センサー付き
(With Sensor)

GR20G-20
センサーなし
(Without Sensor)

GR20G-20-CN(CP)
センサー付き
(With Sensor)

GR20H-20
センサーなし
(Without Sensor)

GR20H-20-CN(CP)
センサー付き
(With Sensor)

GR20I-20
センサーなし
(Without Sensor)

GR20I-20-CN(CP)
センサー付き
(With Sensor)

品番(PN)	型式(Model)	センサー(Sensor)	掴み力(F)	重量(Weight)
8.Y00344	GR20E-20	-	80N	129g
8.Y00345	GR20F-20	-	80N	128g
8.Y01028	GR20F-20-CP	PNP	80N	170g
8.Y01029	GR20F-20-CN	NPN	80N	170g
8.Y00433 (スチール製ジョーsteel jaws)	GR20G-20	-	80N	131.1g
8.Y00472 (スチール製ジョーsteel jaws)	GR20G-20-CP	PNP	80N	153.7g
8.Y00473 (スチール製ジョーsteel jaws)	GR20G-20-CN	NPN	80N	153.7g
8.Y00422 (スチール製ジョーsteel jaws)	GR20H-20	-	80N	193.1g
8.Y00424 (スチール製ジョーsteel jaws)	GR20H-20-CP	PNP	80N	220.5g
8.Y00423 (スチール製ジョーsteel jaws)	GR20H-20-CN	NPN	80N	220.5g
8.Y00450	GR20I-20	-	80N	191.6g
8.Y00470	GR20I-20-CP	PNP	80N	219g
8.Y00471	GR20I-20-CN	NPN	80N	219g

GR20Aシリーズ
GR20A Series

GR20Aシリーズ
本体は超硬アルミニウム材料を使用し、軽量で剛性が高く、長寿命です。
組立時にはネジ取付とCRG部品取付を選択できます。
Series GR20A
Main body being made of high-strength Aluminium , light weight , strong rigidity and long life cycle.
Using threaded components or CRG's components when to assemble.

GR20A-20
センサーなし(Without Sensor)

GR20A-20-CN(CP)
センサー付き(With Sensor)

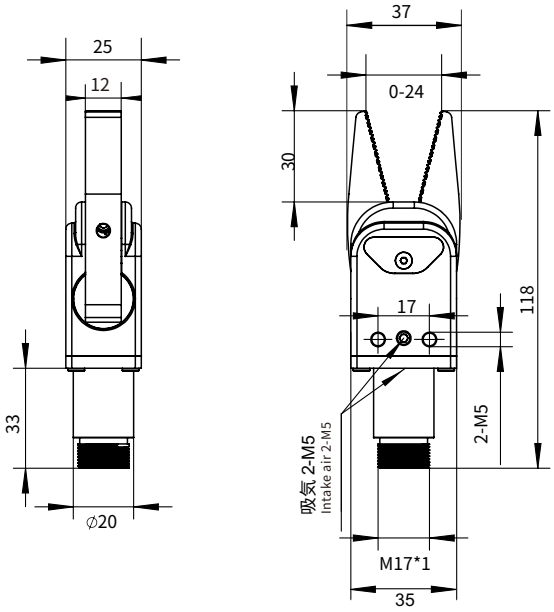

センサーなし(Without Sensor)

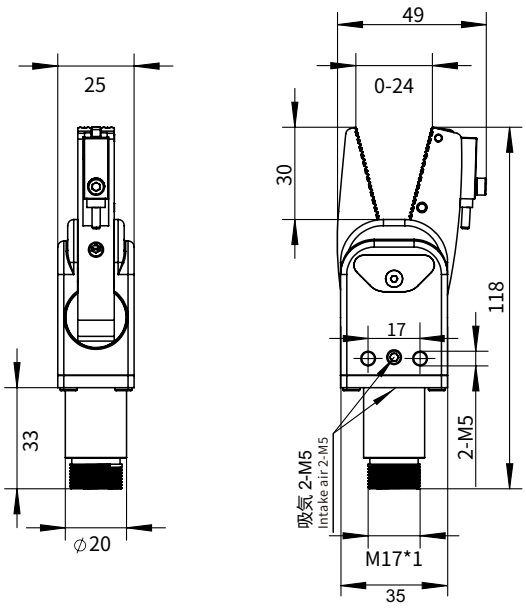

センサー付き(With Sensor)

品番(PN)	型式(Model)	センサー(Sensor)	掴み力(F)	重量(Weight)
8.Y00224	GR20A-20	-	80N	112g
8.Y00226	GR20A-20-CP	PNP	80N	137g
8.Y00051	GR20A-20-CN	NPN	80N	137g

GR20Bシリーズ
GR20B Series

GR20Bシリーズ
本体は超硬アルミニウム材料を使用し、軽量で剛性が高く、長寿命です。
組立時にはネジ取付とCRG部品取付を選択できます。
Series GR20B
Main body being made of high-strength Aluminium , light weight , strong rigidity and long life cycle.
Using threaded components or CRG's components when to assemble.

GR20B-20
センサーなし(Without Sensor)

はすば歯
Helical tooth

GR20B-20-CN(CP)
センサー付き(With Sensor)

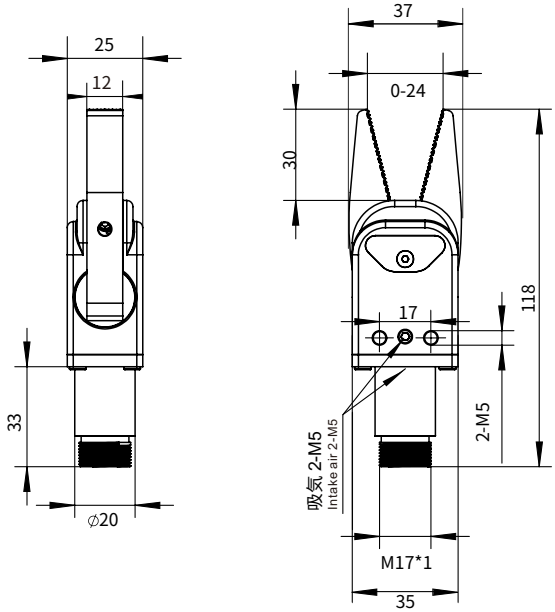

センサーなし(Without Sensor)

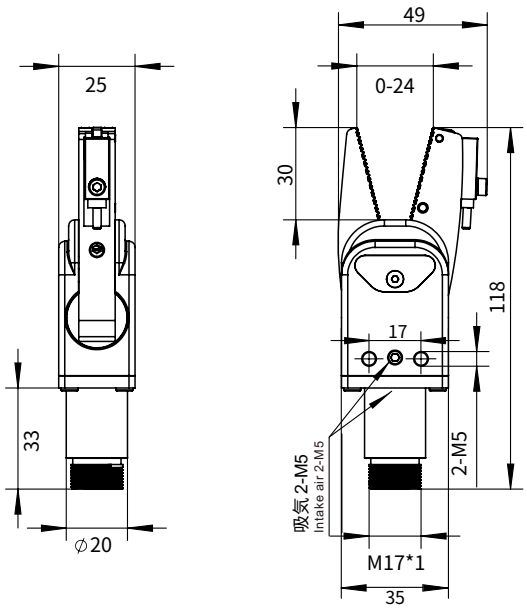

センサー付き(With Sensor)

品番(PN)	型式(Model)	センサー(Sensor)	掴み力(F)	重量(Weight)
8.Y00234	GR20B-20	-	80N	112g
8.Y00232	GR20B-20-CP	PNP	80N	137g
8.Y00233	GR20B-20-CN	NPN	80N	137g

GR20Cシリーズ
GR20C Series

GR20Cシリーズ
本体は超硬アルミニウム材料を使用し、軽量で剛性が高く、長寿命です。
組立時にはネジ取付とCRG部品取付を選択できます。
Series GR20C
Main body being made of high-strength Aluminium , light weight , strong rigidity and long life cycle.
Using threaded components or CRG's components when to assemble.

底面の4本のネジはエア接続を容易にするため、出荷時には緩められた状態です。
The four screws on the bottom are loose for ventilate conveniently when they leaving the factory

GR20C-20
センサーなし(Without Sensor)

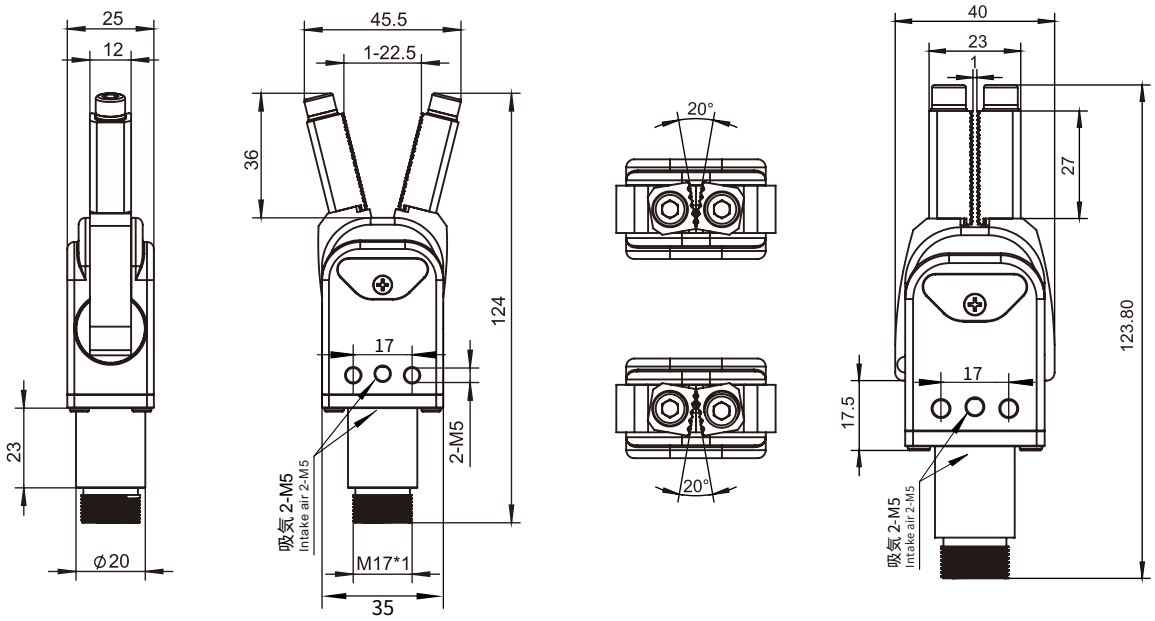

品番(PN)	型式(Model)	センサー(Sensor)	掴み力(F)	重量(Weight)
8.Y00342	GR20C-20	-	80N	140g

GR20Dシリーズ
GR20D Series

GR20Dシリーズ
本体は超硬アルミニウム材料を使用し、軽量で剛性が高く、長寿命です。
組立時にはネジ取付とCRG部品取付を選択できます。
Series GR20D
Main body being made of high-strength Aluminium , light weight , strong rigidity and long life cycle.
Using threaded components or CRG's components when to assemble.

GR20D-20
センサーなし(Without Sensor)

GR20D-20-CN(CP)
センサー付き(With Sensor)

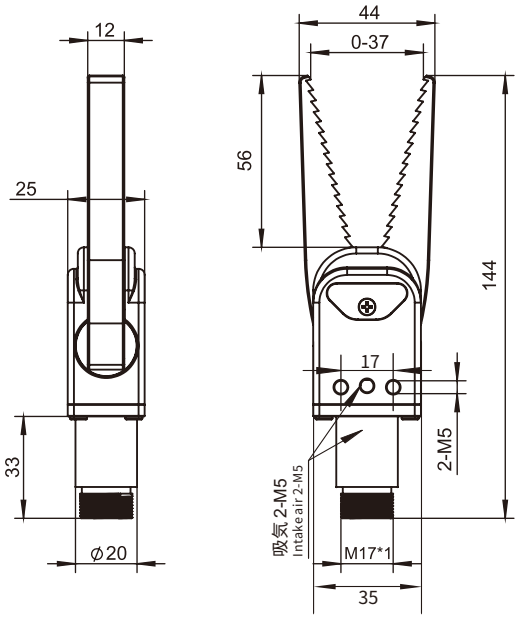

センサーなし(Without Sensor)

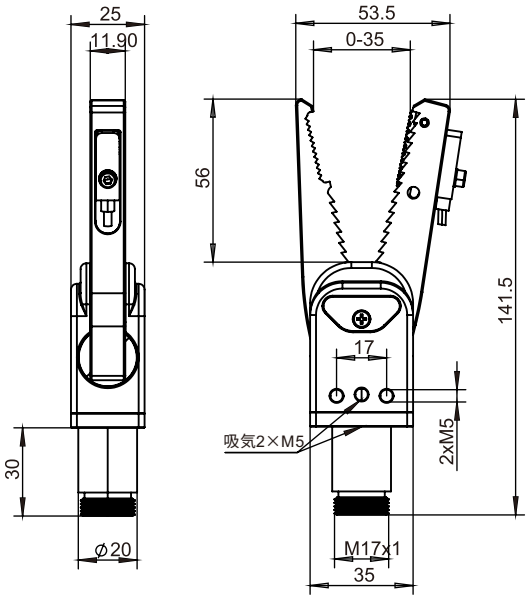

センサー付き(With Sensor)

品番(PN)	型式(Model)	センサー(Sensor)	掴み力(F)	重量(Weight)
8.Y00343	GR20D-20	-	80N	149g
8.Y00442	GR20D-20-CP	PNP	80N	173.1g
8.Y00479	GR20D-20-CN	NPN	80N	173.1g

GR20D-20Mシリーズ
GR20D-20MSeries

GR20D-20Mシリーズ
センサーの検出位置を調整することで、製品を把持する際にクランプが位置にあるかどうかを検出することができます。
自動化生産における閉ループ機能を実現できます。
Series GR20D-20M
The position of the sensor can be adjusted to detect whether the clamp is in place when the product is clamped.
The closed-loop function can be realized in automatic production.

GR20D-20M
オプションセンサー(Optional sensors)

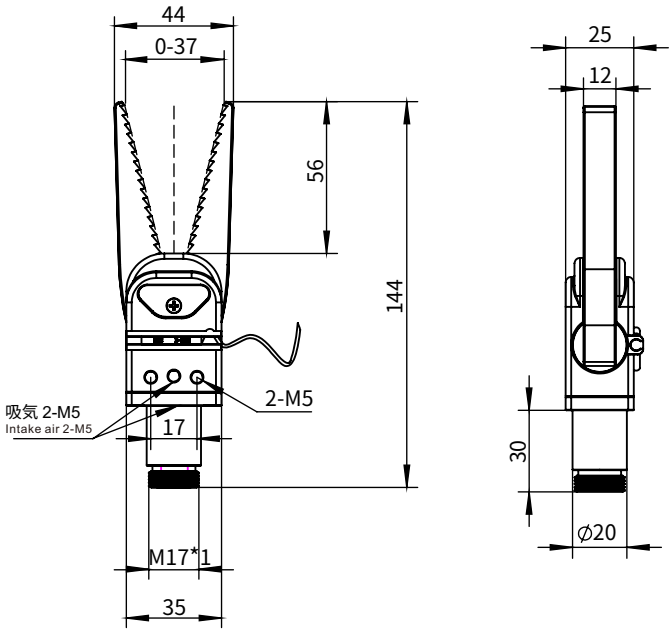

オプションセンサー(Optional sensors)

品番(PN)	型式(Model)	センサー(Sensor)	掴み力(F)	重量(Weight)
8.Y01099	GR20D-20M	-	80N	163.6g
8.Y01100	GR20D-20M-CP	PNP	80N	170g
8.Y01101	GR20D-20M-CN	NPN	80N	170g

GR20Eシリーズ
GR20E Series

GR20Eシリーズ
本体は超硬アルミニウム材料を使用し、軽量で剛性が高く、長寿命です。
組立時にはネジ取付とCRG部品取付を選択できます。
Series GR20E
Main body being made of high-strength Aluminium , light weight , strong rigidity and long life cycle.
Using threaded components or CRG's components when to assemble.

GR20E-20
センサーなし(Without Sensor)

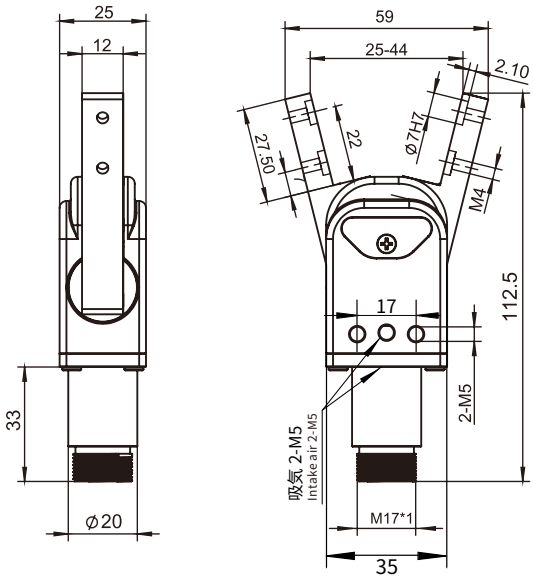

センサー付き(With Sensor)

品番(PN)	型式(Model)	センサー(Sensor)	掴み力(F)	重量(Weight)
8.Y00344	GR20E-20	-	80N	129g

GR20Fシリーズ
GR20F Series

GR20Fシリーズ
本体は超硬アルミニウム材料を使用し、軽量で剛性が高く、長寿命です。
組立時にはネジ取付とCRG部品取付を選択できます。
Series GR20F
Main body being made of high-strength Aluminium , light weight , strong rigidity and long life cycle.
Using threaded components or CRG's components when to assemble.

GR20F-20
センサーなし(Without Sensor)

品番(PN)	4.Y00513
型式(Model)	SIL-1026
重量(Weight)	1.7g

GR20F-20-CN(CP)
センサー付き(With Sensor)

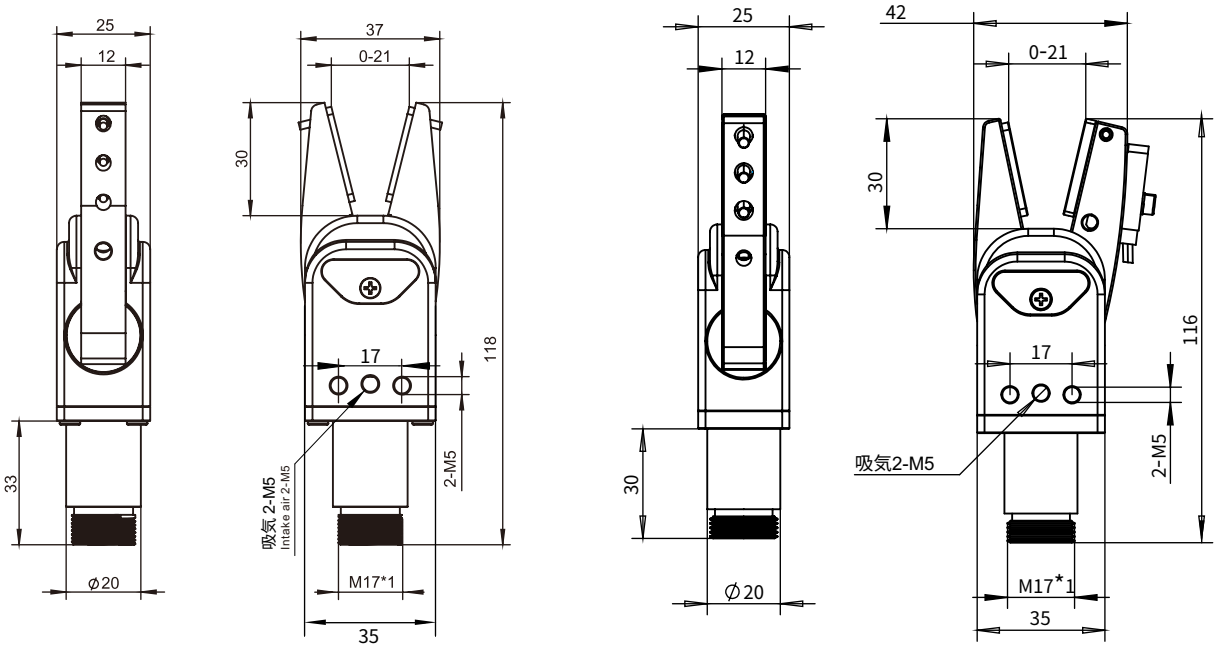

无センサー付き(Without Sensor)

品番(PN)	型式(Model)	センサー(Sensor)	掴み力(F)	重量(Weight)
8.Y00345	GR20F-20	-	80N	128g
8.Y01028	GR20F-20-CP	PNP	80N	170g
8.Y01029	GR20F-20-CN	NPN	80N	170g

GR20Gシリーズ
GR20G Series

GR20Gシリーズ
本体は超硬アルミニウム材料を使用し、軽量で剛性が高く、長寿命です。
組立時にはネジ取付とCRG部品取付を選択できます。
Series GR20G
Main body being made of high-strength Aluminium , light weight , strong rigidity and long life cycle.
Using threaded components or CRG's components when to assemble.

GR20G-20
センサーなし(Without Sensor)

GR20G-20-CN(CP)
センサー付き(With Sensor)

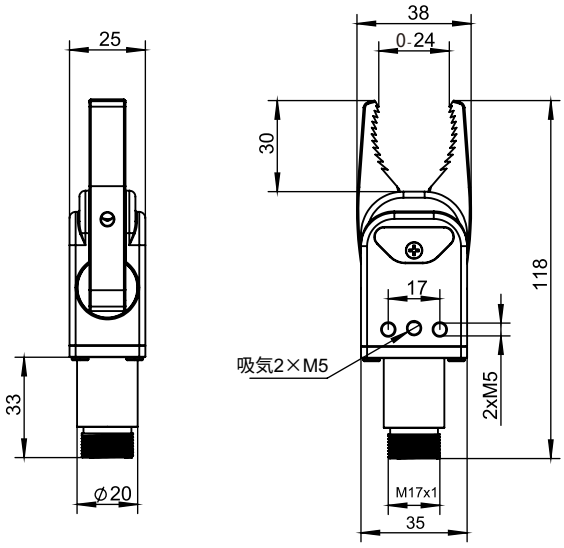

センサーなし(Without Sensor)

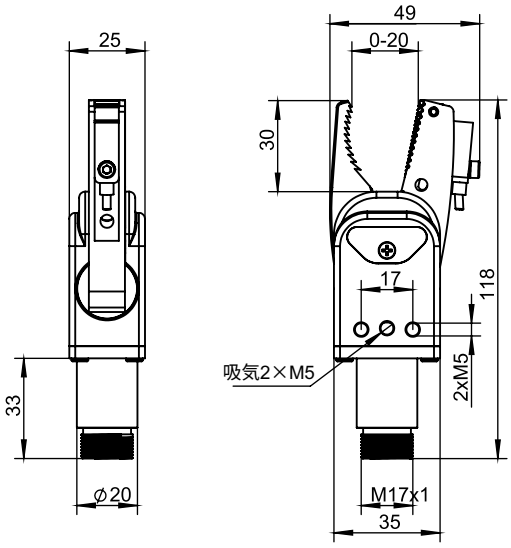

センサー付き(With Sensor)

品番(PN)	型式(Model)	センサー(Sensor)	掴み力(F)	重量(Weight)
8.Y00433	GR20G-20	-	80N	131.1g
8.Y00472	GR20G-20-CP	PNP	80N	153.7g
8.Y00473	GR20G-20-CN	NPN	80N	153.7g

GR20Hシリーズ
GR20H Series

GR20Hシリーズ
本体は超硬アルミニウム材料を使用し、軽量で剛性が高く、長寿命です。
組立時にはネジ取付とCRG部品取付を選択できます。
Series GR20H
Main body being made of high-strength Aluminium , light weight , strong rigidity and long life cycle.
Using threaded components or CRG's components when to assemble.

スチール製ジョー
Steel jaw

GR20H-20
センサーなし(Without Sensor)

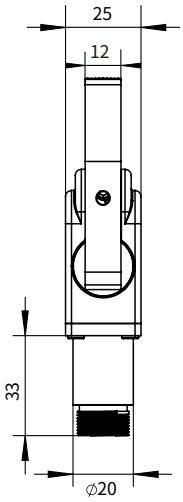

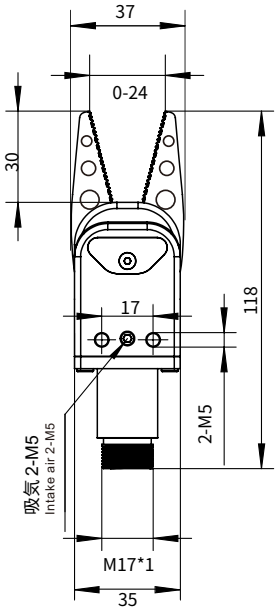

スチール製ジョー
Steel jaw

スチールプローブ
Steel probe

MAP-8S2P1/F (PNP)
MAP-8S2N1/F(NPN)

GR20H-20-CN(CP)
センサー付き(With Sensor)

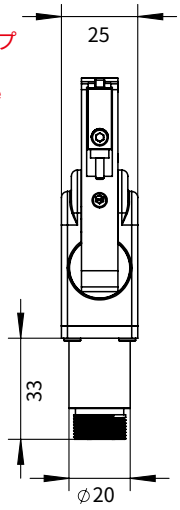

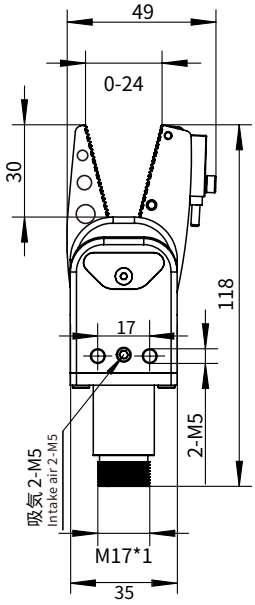

品番(PN)	型式(Model)	センサー(Sensor)	掴み力(F)	重量(Weight)
8.Y00422	GR20H-20	-	80N	193.1g
8.Y00424	GR20H-20-CP	PNP	80N	220.5g
8.Y00423	GR20H-20-CN	NPN	80N	220.5g

GR20Iシリーズ
GR20I Series

GR20Iシリーズ
本体は超硬アルミニウム材料を使用し、軽量で剛性が高く、長寿命です。
組立時にはネジ取付とCRG部品取付を選択できます。
Series GR20I
Main body being made of high-strength Aluminium , light weight , strong rigidity and long life cycle.
Using threaded components or CRG's components when to assemble.

スチール製ジョー
Steel jaw

底面の4本のネジはエア接続を容易にするため、出荷時には緩められた状態です。
The four screws on the bottom are loose for ventilate conveniently when they leaving the factory

GR20I-20
センサーなし(Without Sensor)

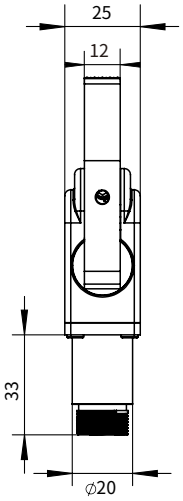

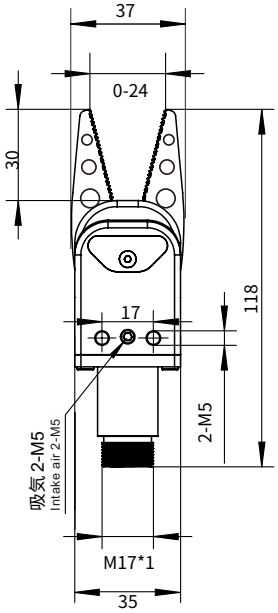

スチール製ジョー
Steel jaw

スチール
プローブ
Steel probe

MAP-8S2P1/F (PNP)
MAP-8S2N1/F(NPN)

底面の4本のネジはエア接続を容易にするため、出荷時には緩められた状態です。
The four screws on the bottom are loose for ventilate conveniently when they leaving the factory

GR20I-20-CN(CP)
センサー付き(With Sensor)

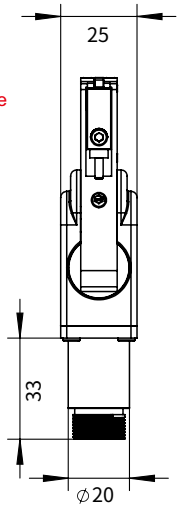

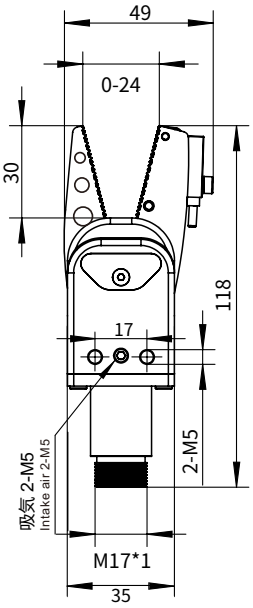

品番(PN)	型式(Model)	センサー(Sensor)	掴み力(F)	重量(Weight)
8.Y00450	GR20I-20	-	80N	191.6g
8.Y00470	GR20I-20-CP	PNP	80N	219.1g
8.Y00471	GR20I-20-CN	NPN	80N	219.1g

GRP10B/M-12シリーズ NEW
GRP10B/M-12 Series

ピストン穴：12mm
スプリングを開く単一動作
チャックにセンサー装備
鋼製チャックまたはアルミ製チャックオプション
Piston bore: 12mm
Single action to open the spring
Collet equipped with sensor
Steel or aluminium collets available

GRP10B-12-CP(CN)
センサー付き(With Sensor)

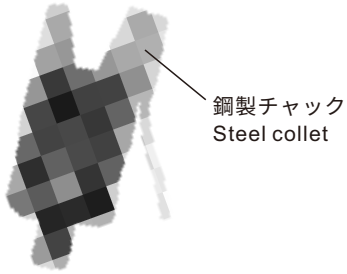

GRP10M-12-CP(CN)
センサー付き(With Sensor)

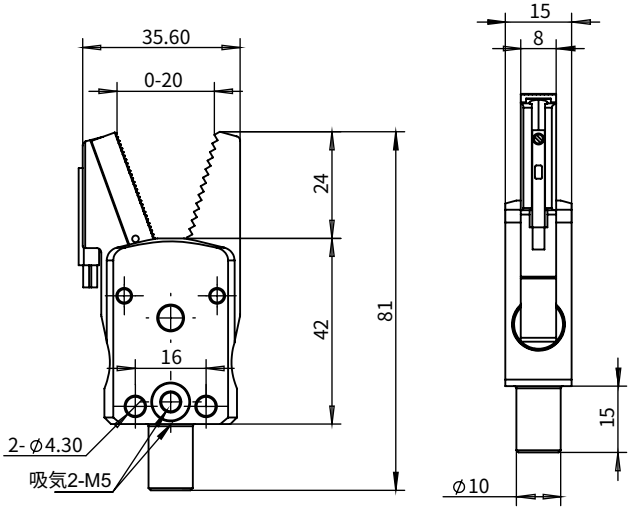

センサー付き(With Sensor)

品番(PN)	型式(Model)	センサー(Sensor)	掴み力(F)	重量(Weight)
8.Y00368	GRP10B-12-CP	PNP	80N	86g
8.Y01017	GRP10B-12-CN	NPN	80N	86g
8.Y01119	GRP10M-12-CP	PNP	80N	87g

ゲートチャック
Sprue Gripper

1.複動型またはスプリングオン(-NO)。

2.異なる重量と寸法に対応した高いクランプ力。

3.異なる締結オプション。

4.オプションの磁気センサー。

1. Double acting or spring open (-NO).
2. Very high gripping force related to the weight and dimensions.
3. Different options for fastening.
4. Optional magnetic sensors.

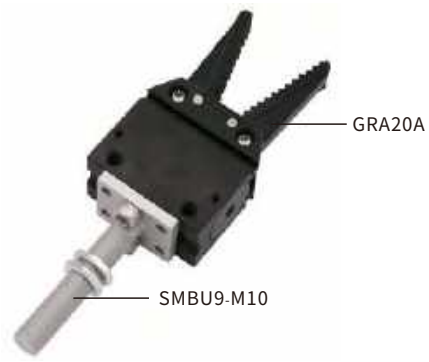

GRA20A
センサーなし
(Without Sensor)

GRA20A-CN(CP)
センサー付き
(With Sensor)

GRA20C-CN(CP)
センサー付き
(With Sensor)

品番(PN)	型式(Model)	センサー(Sensor)	掴み力(F)	重量(Weight)
8.Y00391	GRA20A	-	80N	110g
8.Y00392	GRA20A-CP	PNP	80N	115g
8.Y00393	GRA20A-CN	NPN	80N	115g
8.Y01076	GRA20B	-	80N	126g
8.Y00434	GRA20C-CP	PNP	80N	135g
8.Y00435	GRA20C-CN	NPN	80N	135g

GRA20Aシリーズ
GRA20A Series

1.複動型またはスプリングオン(-NO)。

2.異なる重量と寸法に対応した高いクランプ力。

3.異なる締結オプション。

4.オプションの磁気センサー。

1. Double acting or spring open (-NO).
2. Very high gripping force related to the weight and dimensions.
3. Different options for fastening.
4. Optional magnetic sensors.

GRA20A
センサーなし(Without Sensor)

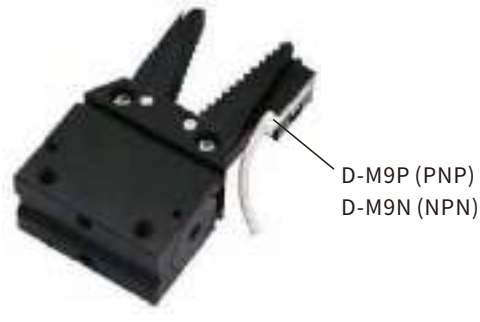

GRA20A-CN(CP)
センサー付き(With Sensor)

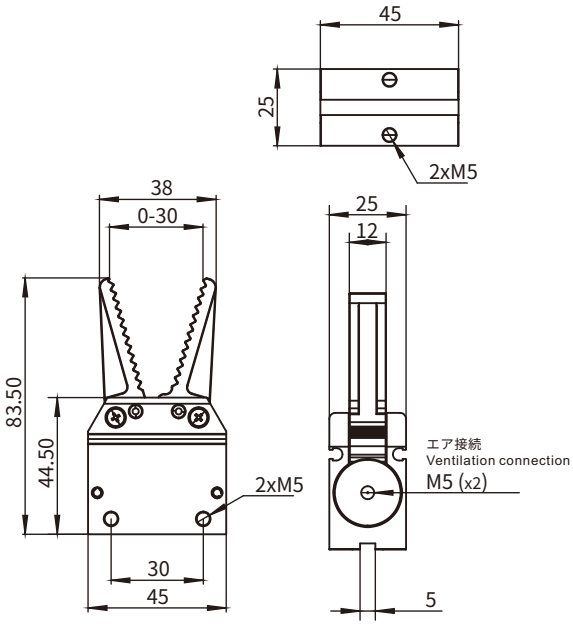

センサーなし(Without Sensor)

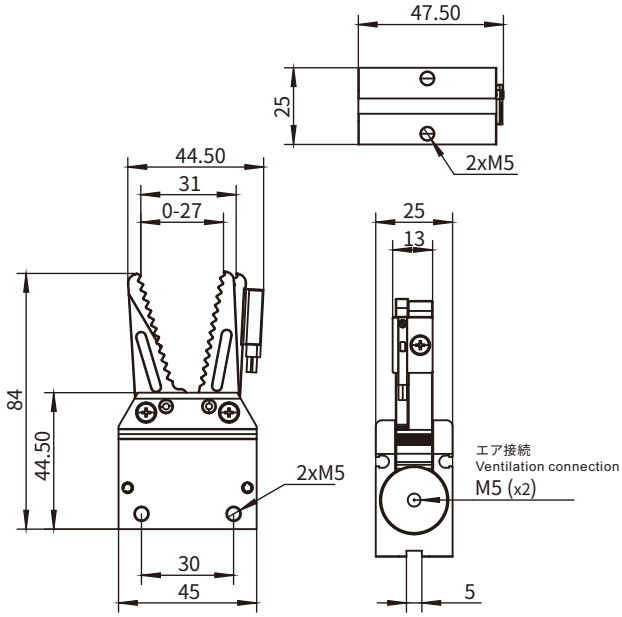

センサー付き(With Sensor)

品番(PN)	型式(Model)	センサー(Sensor)	掴み力(F)	重量(Weight)
8.Y00391	GRA20A	-	80N	110g
8.Y00392	GRA20A-CP	PNP	80N	115g
8.Y00393	GRA20A-CN	NPN	80N	115g

GRA20Bシリーズ NEW

GRA20B Series

1.複動型またはスプリングオン(-NO)
2.クランプ幅を拡大し、把持面積を増加します。
3.ジョーにバーブ付きで把持が安定します。
4.異なる締結オプション。
1. Dual action or spring open (-NO)
2.Jaws with increased clamping width to increase the clamping area.
3.Jaws with barbed hooks, not easy to fall off.
4. Different fastening options.

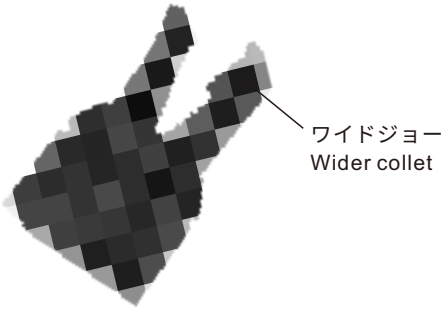

GRA20B
センサーなし(Without Sensor)

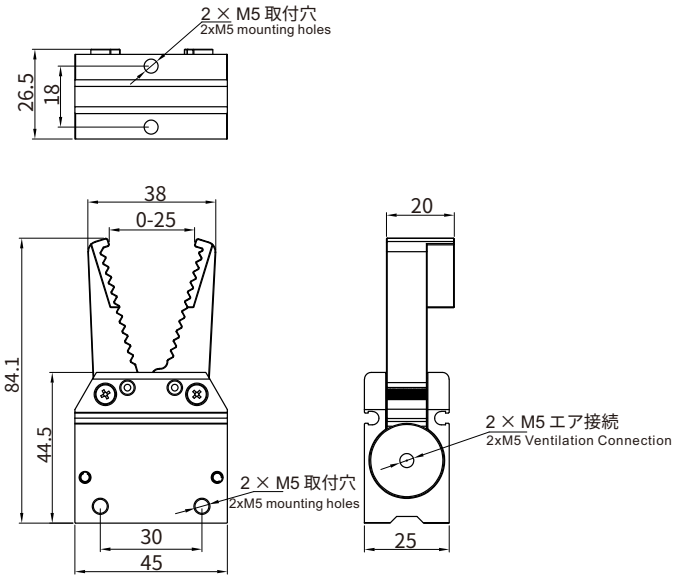

センサーなし(Without Sensor)

品番(PN)	型式(Model)	センサー(Sensor)	掴み力(F)	重量(Weight)
8.Y01076	GRA20B	-	80N	126g

GRA20Cシリーズ
GRA20C Series

1. 複動型またはスプリングオン(-NO)。
2. 異なる重量と寸法に対応した高い把持力。
3. 異なる締結オプション。
4. オプションの磁気センサー。

1. Double acting or spring open (-NO).
2. Very high gripping force related to the weight and dimensions.
3. Different options for fastening.
4. Optional magnetic sensors.

GRA20C-CN(CP)
センサー付き(With Sensor)

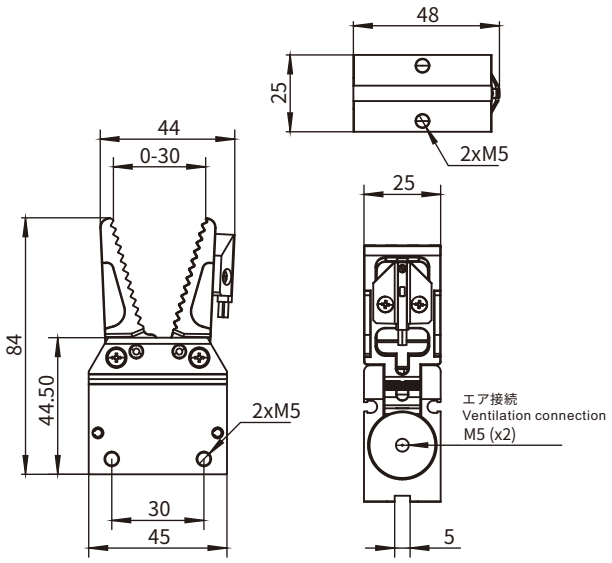

センサー付き(With Sensor)

品番(PN)	型式(Model)	センサー(Sensor)	掴み力(F)	重量(Weight)
8.Y00434	GRA20C-CP	PNP	80N	135g
8.Y00435	GRA20C-CN	NPN	80N	135g

ゲートチャック
Sprue Gripper

1. 本体は超硬アルミニウム材料を使用し、軽量で剛性が高く、長寿命です。
2. 組立時にはネジ取付とCRG部品取付を選択できます。
3. GRシリーズのゲートチャックは異なるチップ形状を選択可能で、様々なゲートチャックに対応します。

1. Main body being made of high-strength Aluminium , light weight , strong rigidity and long life cycle.
2. Using threaded components or CRG's components when to assemble.
3. GR series of sprue gripper can choose different types of jaws to satisfy the clamping of various sprue gate.

GRT20A
センサーなし
(Without Sensor)

GRT20B
センサーなし
(Without Sensor)

GRT20C
センサーなし
(Without Sensor)

GRT20E
センサーなし
(Without Sensor)

GRT20A-CN(CP)
センサー付き
(With Sensor)

GRT20B-CN(CP)
センサー付き
(With Sensor)

GRT20D
センサーなし
(Without Sensor)

GRT20E-CN(CP)
センサー付き
(With Sensor)

品番(PN)	型式(Model)	信号スイッチ(Switch type)	掴み力(F)	重量(Weight)
8.Y00257	GRT20A	-	100N	111g
8.Y00258	GRT20A-CN	NPN	100N	130g
8.Y00259	GRT20A-CP	PNP	100N	130g
8.Y00279	GRT20B	-	100N	162.8g
8.Y00281	GRT20B-CN	NPN	100N	158.4g
8.Y00282	GRT20B-CP	PNP	100N	158.4g
8.Y00316	GRT20C	-	100N	144g
8.Y00317	GRT20D	-	100N	160g
8.Y01004	GRT20D-CP	PNP	100N	145g
8.Y00458	GRT20D-CN	NPN	100N	145g
8.Y00318	GRT20E	-	100N	161g
8.Y00339	GRT20E-CN	NPN	100N	165g
8.Y00340	GRT20E-CP	PNP	100N	165g
8.Y01008	GRT20F	-	100N	111g

GRT20Aシリーズ
GRT20A Series

1. 本体は超硬アルミニウム材料を使用し、軽量で剛性が高く、長寿命です。
2. 組立時にはネジ取付とCRG部品取付を選択できます。
3. GRシリーズのゲートチャックは異なるチップ形状を選択可能で、様々なゲートチャックに対応します。

1. Main body being made of high-strength Aluminium , light weight , strong rigidity and long life cycle.
2. Using threaded components or CRG's components when to assemble.
3. GR series of sprue gripper can choose different types of jaws to satisfy the clamping of various sprue gate.

GRT20A
センサーなし(Without Sensor)

GRT20A-CN(CP)
センサー付き(With Sensor)

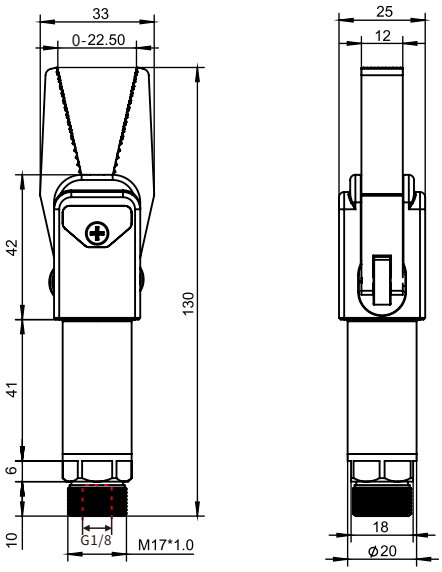

センサーなし(Without Sensor)

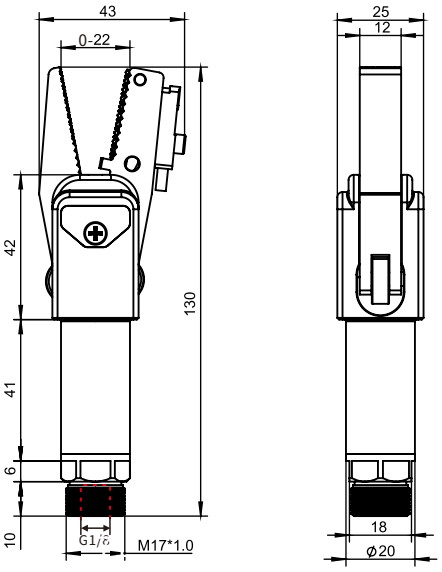

センサー付き(With Sensor)

品番(PN)	型式(Model)	センサー(Sensor)	掴み力(F)	重量(Weight)
8.Y00257	GRT20A	-	100N	111g
8.Y00258	GRT20A-CN	NPN	100N	130g
8.Y00259	GRT20A-CP	PNP	100N	130g

GRT20Bシリーズ
GRT20B Series

1. 本体は超硬アルミニウム材料を使用し、軽量で剛性が高く、長寿命です。
2. 組立時にはネジ取付とCRG部品取付を選択できます。
3. GRシリーズのゲートチャックは異なるチップ形状を選択可能で、様々なゲートチャックに対応します。

1. Main body being made of high-strength Aluminium , light weight , strong rigidity and long life cycle.
2. Using threaded components or CRG's components when to assemble.
3. GR series of sprue gripper can choose different types of jaws to satisfy the clamping of various sprue gate.

GRT20B
センサーなし(Without Sensor)

GRT20B-CN(CP)
センサー付き(With Sensor)

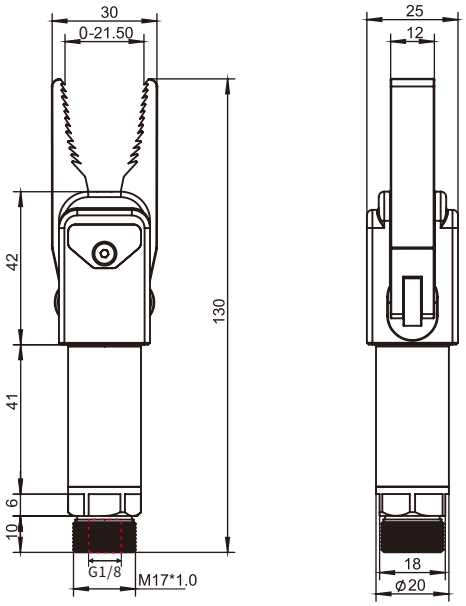

センサーなし(Without Sensor)

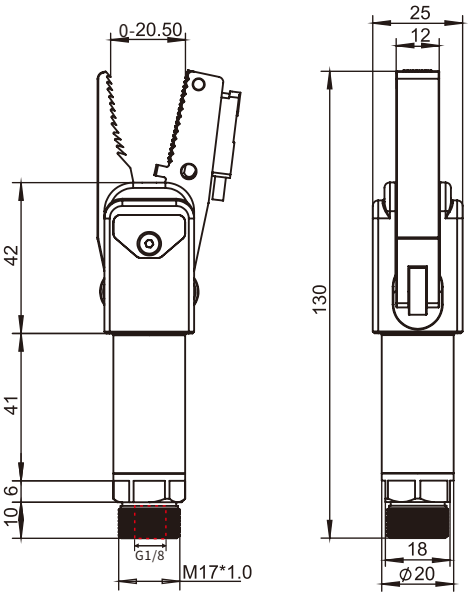

センサー付き(With Sensor)

品番(PN)	型式(Model)	センサー(Sensor)	掴み力(F)	重量(Weight)
8.Y00279	GRT20B	-	100N	162.8g
8.Y00281	GRT20B-CN	NPN	100N	158.4g
8.Y00282	GRT20B-CP	PNP	100N	158.4g

GRT20Cシリーズ
GRT20C Series

1. 本体は超硬アルミニウム材料を使用し、軽量で剛性が高く、長寿命です。
2. 組立時にはネジ取付とCRG部品取付を選択できます。
3. GRシリーズのゲートチャックは異なるチップ形状を選択可能で、様々なゲートチャックに対応します。

1. Main body being made of high-strength Aluminium , light weight , strong rigidity and long life cycle.
2. Using threaded components or CRG's components when to assemble.
3. GR series of sprue gripper can choose different types of jaws to satisfy the clamping of various sprue gate.

GRT20C
センサーなし(Without Sensor)

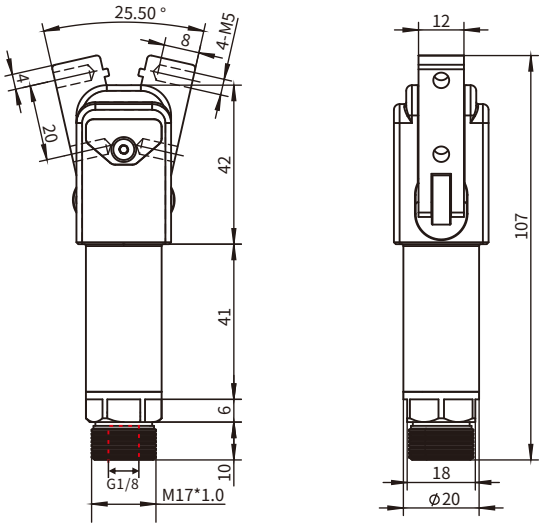

センサーなし(Without Sensor)

品番(PN)	型式(Model)	センサー(Sensor)	掴み力(F)	重量(Weight)
8.Y00316	GRT20C	-	100N	144g

GRT20Dシリーズ
GRT20D Series

1. 本体は超硬アルミニウム材料を使用し、軽量で剛性が高く、長寿命です。
2. 組立時にはネジ取付とCRG部品取付を選択できます。
3. GRシリーズのゲートチャックは異なるチップ形状を選択可能で、様々なゲートチャックに対応します。

1. Main body being made of high-strength Aluminium , light weight , strong rigidity and long life cycle.
2. Using threaded components or CRG's components when to assemble.
3. GR series of sprue gripper can choose different types of jaws to satisfy the clamping of various sprue gate.

GRT20D
センサーなし(Without Sensor)

GRT20D-CN(CP)
センサー付き(With Sensor)

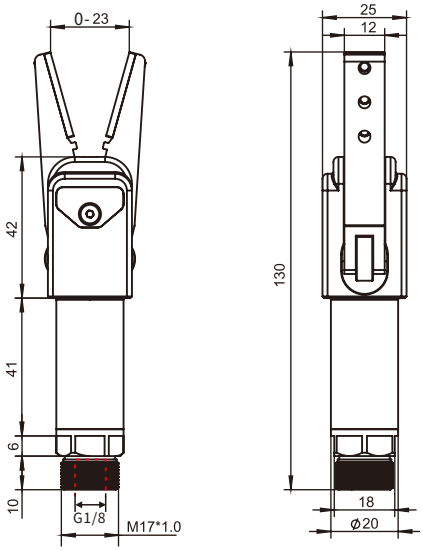

センサーなし(Without Sensor)

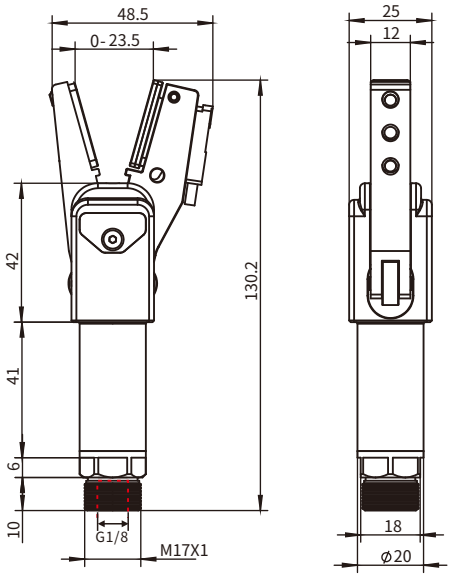

センサー付き(With Sensor)

品番(PN)	型式(Model)	センサー(Sensor)	掴み力(F)	重量(Weight)
8.Y00317	GRT20D	-	100N	160g
8.Y01004	GRT20D-CP	PNP	100N	145g
8.Y00458	GRT20D-CN	NPN	100N	145g

GRT20Eシリーズ
GRT20ESeries

1. 本体は超硬アルミニウム材料を使用し、軽量で剛性が高く、長寿命です。
2. 組立時にはネジ取付とCRG部品取付を選択できます。
3. GRシリーズのゲートチャックは異なるチップ形状を選択可能で、様々なゲートチャックに対応します。

1. Main body being made of high-strength Aluminium , light weight , strong rigidity and long life cycle.
2. Using threaded components or CRG's components when to assemble.
3. GR series of sprue gripper can choose different types of jaws to satisfy the clamping of various sprue gate.

GRT20E
センサーなし(Without Sensor)

GRT20E-CN(CP)
センサー付き(With Sensor)

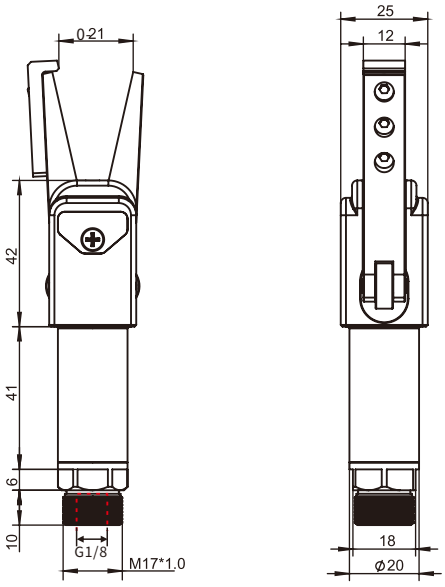

センサーなし(Without Sensor)

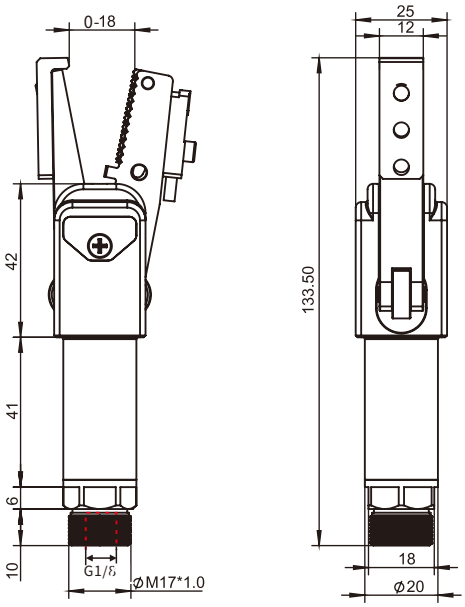

センサー付き(With Sensor)

品番(PN)	型式(Model)	センサー(Sensor)	掴み力(F)	重量(Weight)
8.Y00318	GRT20E	-	100N	161g
8.Y00339	GRT20E-CN	NPN	100N	165g
8.Y00340	GRT20E-CP	PNP	100N	165g

GRT20Fシリーズ
GRT20F Series

1. ゲートチャックが製品を把持する際、ブロッキング部品が回転して真空検知部の空気通路を塞ぎ、外部検出器が検出します。この構造によりゲートチャックの把持有無を検出し、信頼性が高いです。

2. シリンダー内部に第1リセットスプリングを設置し、ブロッキング部品のA面に第3リセットスプリングを配置します。上チャックと下チャックの間に第3リセットスプリングを設けることで、ゲートチャックが把持物を離す際にピストンが迅速にリセットされます。

3. 真空検出部品の空気通路出口にソフトパッドを設置し、これによりブロッキング部品と真空検出部品間の気密性が向上し、硬質材同士の接触による摩耗を防止できます。

1. When the nozzle clamps the product, the baffle rotates to block the air passage of the vacuum detector, so that the external detector can detect whether the nozzle clamps the product or not.
2. The cylinder body is provided with a first reset spring, and a third reset spring is arranged on the A face of the stopper, and a third reset spring is arranged between the upper gripper and the lower gripper, so that the piston can quickly reset when the nozzle clamp lowers the clamping object.
3. The air outlet of the vacuum test piece is provided with a cushion, which can enhance the air tightness between the barrier piece and the vacuum test piece, and can avoid the abrasion when the hard material resists.

GRT20F
センサーなし(Without Sensor)

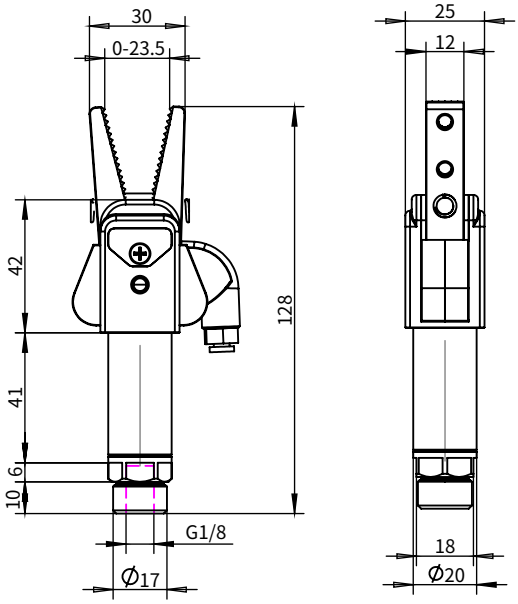

品番(PN)	型式(Model)	センサー(Sensor)	掴み力(F)	重量(Weight)
8.Y01008	GRT20F	-	100N	111g

ゲートチャック
Sprue Gripper

歯付きの標準グリッパー、エア２回路動作が備わっています。
CRGのモジュラーEOAT/把持システムと完全互換。
シャフト直径25mm、オプションで30mm。
要件：
動作空気圧6bar。
乾燥空気を濾過する必要があります

Standard jaws with teeth, Double action function.
Fully compatible with CRG's modular EOAT/gripper system.
Shaft diameter 25mm, optional 30mm.
Requirements:
Working air pressure 6 bar.
Requires filtered dry air.

GRP32A
センサーなし
(Without Sensor)

GRP32B
センサーなし
(Without Sensor)

GRP32A-30
センサーなし
(Without Sensor)

GRP32B-30
センサーなし
(Without Sensor)

GRP32A-CN(CP)
センサー付き
(With Sensor)

GRP32B-CN(CP)
センサー付き
(With Sensor)

GRP32A-30CN(CP)
センサー付き
(With Sensor)

GRP32B-30CN(CP)
センサー付き
(With Sensor)

品番(PN)	型式(Model)	センサー(Sensor)	閉鎖力(F)	重量(Weight)
8.Y00278	GRP32A	-	200N	604g
8.Y00462	GRP32A-CP	PNP	200N	658g
8.Y00463	GRP32A-CN	NPN	200N	658g
8.Y00388	GRP32B	-	200N	608g
8.Y00466	GRP32B-CP	PNP	200N	662.4g
8.Y00467	GRP32B-CN	NPN	200N	662.4g
8.Y00315	GRP32A-30	-	200N	1276g
8.Y00464	GRP32A-30CP	PNP	200N	1330g
8.Y00465	GRP32A-30CN	NPN	200N	1330g
8.Y00387	GRP32B-30	-	200N	1282g
8.Y00399	GRP32B-30CP	PNP	200N	1336g
8.Y00411	GRP32B-30CN	NPN	200N	1336g

ゲートチャック
Sprue Gripper

歯付きの標準グリッパー、エア２回路動作が備わっています。
CRGのモジュラーEOAT/把持システムと完全互換。
シャフト直径25mm、オプションで30mm。
要件：
動作空気圧6bar。
乾燥空気を濾過する必要があります

Standard jaws with teeth, Double action function.
Fully compatible with CRG's modular EOAT/gripper system.
Shaft diameter 25mm, optional 30mm.
Requirements:
Working air pressure 6 bar.
Requires filtered dry air.

GRP32C
センサーなし
(Without Sensor)

GRP32A-3020
センサーなし
(Without Sensor)

GRP32B-3020
センサーなし
(Without Sensor)

GRP32C-3020
センサーなし
(Without Sensor)

GRP32C-30
センサーなし
(Without Sensor)

GRP32A-3020CN(CP)
センサー付き
(With Sensor)

GRP32B-3020CN(CP)
センサー付き
(With Sensor)

品番(PN)	型式(Model)	センサー(Sensor)	閉鎖力(F)	重量(Weight)
8.Y00468	GRP32A-3020	-	200N	1600g
8.Y00469	GRP32A-3020CP	PNP	200N	1654g
8.Y00477	GRP32A-3020CN	NPN	200N	1654g
8.Y00478	GRP32B-3020	-	200N	1604g
8.Y00416	GRP32B-3020CP	PNP	200N	1658g
8.Y00417	GRP32B-3020CN	NPN	200N	1658g
8.Y00412	GRP32C	-	200N	614g
8.Y00415	GRP32C-30	-	200N	1286g
8.Y00418	GRP32C-3020	-	200N	1610g

GRP32Aシリーズ
GRP32A Series

歯付きの標準グリッパー、エア２回路動作が備わっています。
CRGのモジュラーEOAT/把持システムと完全互換。
シャフト直径25mm、オプションで30mm。
要件：
動作空気圧6bar。
乾燥空気を濾過する必要があります

Standard jaws with teeth, Double action function.
Fully compatible with CRG's modular EOAT/gripper system.
Shaft diameter 25mm, optional 30mm.
Requirements:
Working air pressure 6 bar.
Requires filtered dry air.

GRP32A
センサーなし(Without Sensor)

GRP32A-CN(CP)
センサー付き(With Sensor)

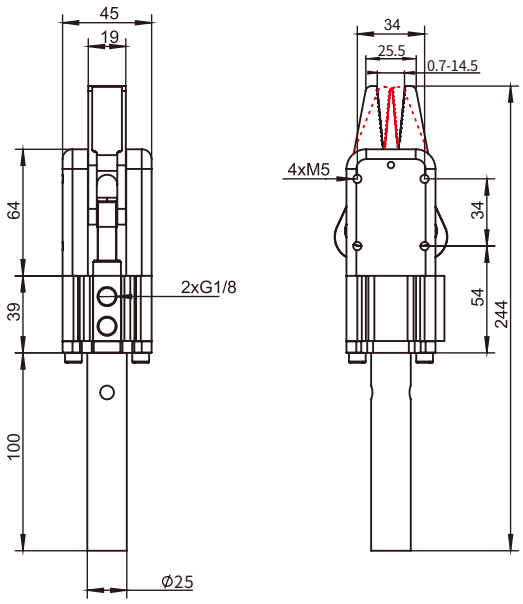

センサーなし(Without Sensor)

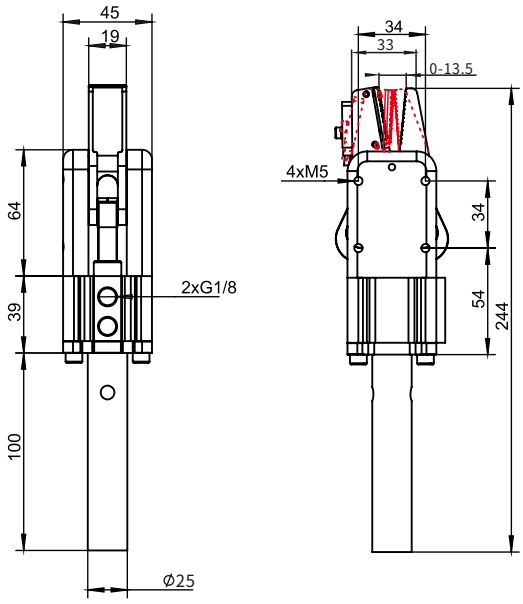

センサー付き(With Sensor)

品番(PN)	型式(Model)	センサー(Sensor)	閉鎖力(F)	重量(Weight)
8.Y00278	GRP32A	-	200N	604g
8.Y00462	GRP32A-CP	PNP	200N	658g
8.Y00463	GRP32A-CN	NPN	200N	658g

GRP32Bシリーズ
GRP32B Series

歯付きの標準グリッパー、エア２回路動作が備わっています。
CRGのモジュラーEOAT/把持システムと完全互換。
シャフト直径25mm、オプションで30mm。
要件:
動作空気圧6bar。
乾燥空気を濾過する必要があります

Standard jaws with teeth, Double action function.
Fully compatible with CRG's modular EOAT/gripper system.
Shaft diameter 25mm, optional 30mm.
Requirements:
Working air pressure 6 bar.
Requires filtered dry air.

ダイヤモンド歯
Diamond tooth

MAP-8S2P1/F (PNP)
MAP-8S2N1/F (NPN)

直径Ø25、オプションでØ30、
交換可能な長さ50、100、150
Diameter ø25, select ø30
Length can changes to 50, 100, 150

GRP32B
センサーなし(Without Sensor)

直径Ø25、オプションでØ30、
交換可能な長さ50、100、150
Diameter ø25, select ø30
Length can changes to 50, 100, 150

GRP32B-CN(CP)
センサー付き(With Sensor)

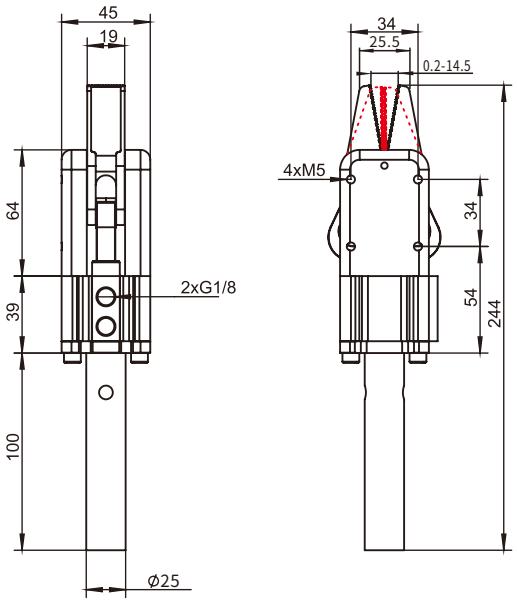

センサーなし(Without Sensor)

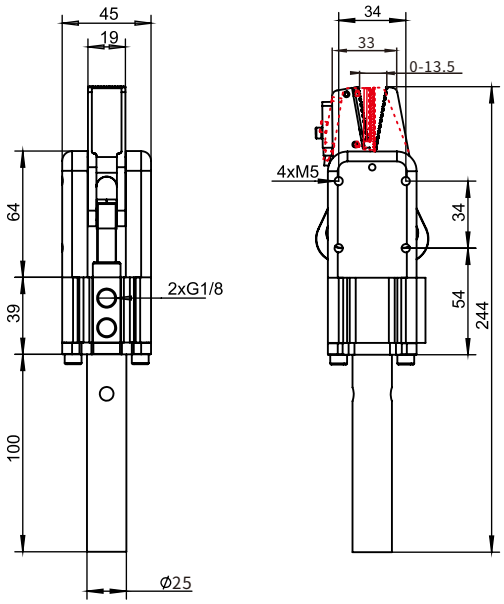

センサー付き(With Sensor)

品番(PN)	型式(Model)	センサー(Sensor)	閉鎖力(F)	重量(Weight)
8.Y00388	GRP32B	-	200N	608g
8.Y00466	GRP32B-CP	PNP	200N	662.4g
8.Y00467	GRP32B-CN	NPN	200N	622.4g

GRP32A-30シリーズ
GRP32A-30 Series

歯付きの標準グリッパー、エア２回路動作が備わっています。
CRGのモジュラーEOAT/把持システムと完全互換。
シャフト直径25mm、オプションで30mm。
要件：
動作空気圧6bar。
乾燥空気を濾過する必要があります

Standard jaws with teeth, Double action function.
Fully compatible with CRG's modular EOAT/gripper system.
Shaft diameter 25mm, optional 30mm.
Requirements:
Working air pressure 6 bar.
Requires filtered dry air.

直径Ø25、オプションでØ30、
交換可能な長さ50、100、150
Diameter ø25, select ø30
Length can changes to 50, 100, 150

GRP32A-30
センサーなし(Without Sensor)

はすば歯
Helical tooth

MAP-8S2P1/F (PNP)
MAP-8S2N1/F (NPN)

直径Ø25、オプションでØ30、
交換可能な長さ50、100、150
Diameter ø25, select ø30
Length can changes to 50, 100, 150

GRP32A-30CN(CP)
センサー付き(With Sensor)

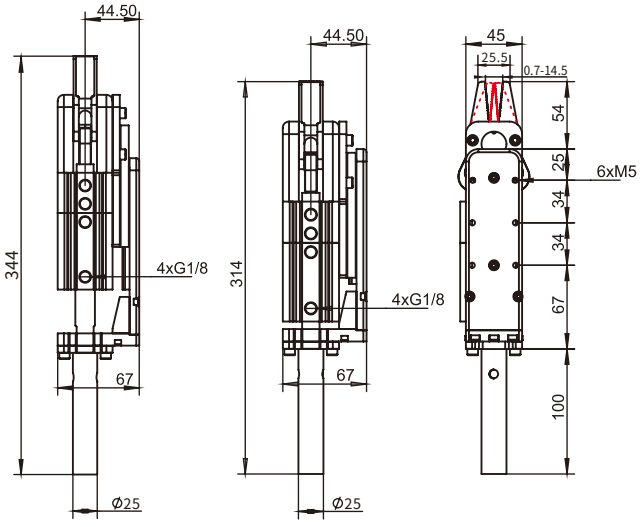

センサーなし(Without Sensor)

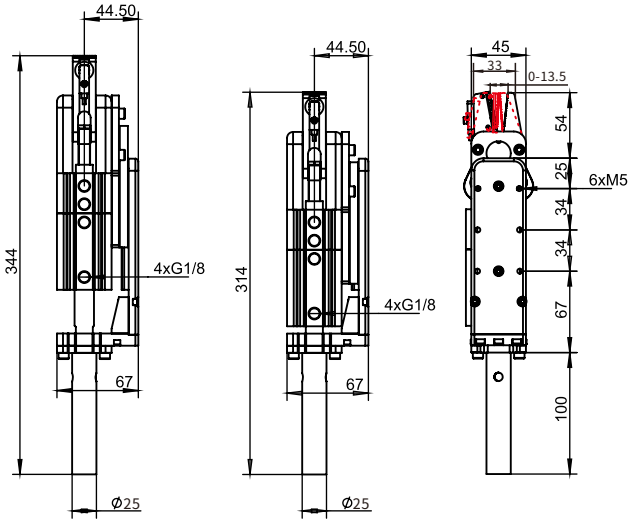

センサー付き(With Sensor)

品番(PN)	型式(Model)	センサー(Sensor)	掴み力(F)	重量(Weight)
8.Y00315	GRP32A-30	-	200N	1276g
8.Y00464	GRP32A-30CP	PNP	200N	1330g
8.Y00465	GRP32A-30CN	NPN	200N	1330g

GRP32B-30シリーズ
GRP32B-30 Series

歯付きの標準グリッパー、エア２回路動作が備わっています。
CRGのモジュラーEOAT/把持システムと完全互換。
シャフト直径25mm、オプションで30mm。
要件：
動作空気圧6bar。
乾燥空気を濾過する必要があります

Standard jaws with teeth, Double action function.
Fully compatible with CRG's modular EOAT/gripper system.
Shaft diameter 25mm, optional 30mm.
Requirements:
Working air pressure 6 bar.
Requires filtered dry air.

直径Ø25、オプションでØ30、
交換可能な長さ50、100、150
Diameter ø25, select ø30
Length can changes to 50, 100, 150

ダイヤモンド歯
Diamond tooth

GRP32B-30
センサーなし(Without Sensor)

MAP-8S2P1/F (PNP)
MAP-8S2N1/F (NPN)

直径Ø25、オプションでØ30、
交換可能な長さ50、100、150
Diameter ø25, select ø30
Length can changes to 50, 100, 150

GRP32B-30CN(CP)
センサー付き(With Sensor)

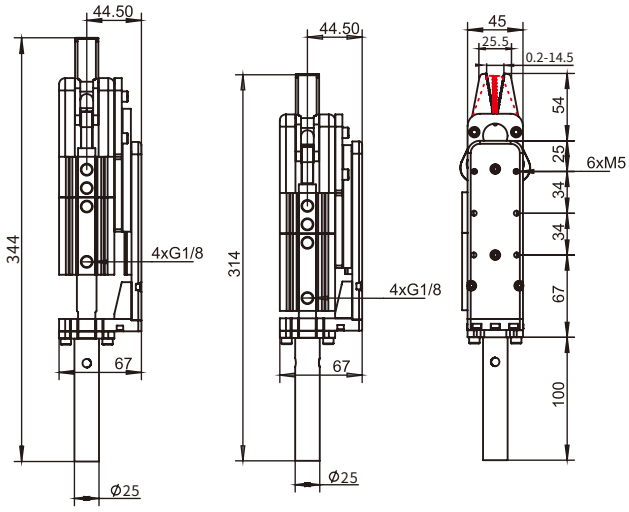

センサーなし(Without Sensor)

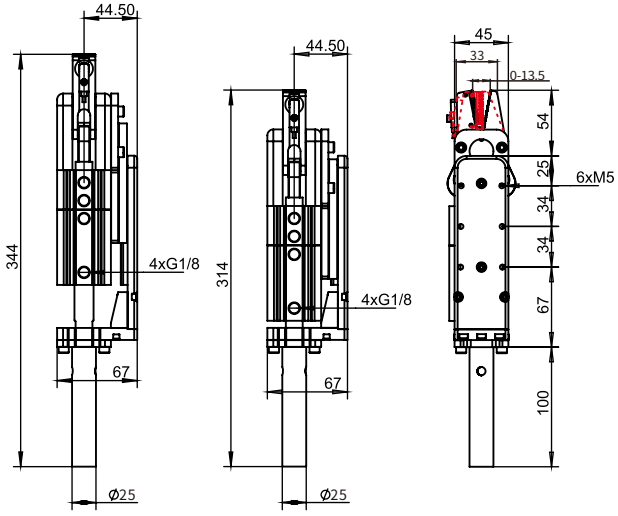

センサー付き(With Sensor)

品番(PN)	型式(Model)	センサー(Sensor)	掴み力(F)	重量(Weight)
8.Y00387	GRP32B-30	-	200N	1282g
8.Y00399	GRP32B-30CP	PNP	200N	1336g
8.Y00411	GRP32B-30CN	NPN	200N	1336g

GRP32A-3020シリーズ
GRP32A-3020 Series

歯付きの標準グリッパー、エア２回路動作が備わっています。
CRGのモジュラーEOAT/把持システムと完全互換。
シャフト直径25mm、オプションで30mm。
要件：
動作空気圧6bar。
乾燥空気を濾過する必要があります

Standard jaws with teeth, Double action function.
Fully compatible with CRG's modular EOAT/gripper system.
Shaft diameter 25mm, optional 30mm.
Requirements:
Working air pressure 6 bar.
Requires filtered dry air.

はすば歯
Helical tooth

直径Ø25、オプションでØ30、
交換可能な長さ50、100、150
Diameter ø25, select ø30
Length can changes to 50, 100, 150

GRP32A-3020
センサーなし(Without Sensor)

MAP-8S2P1/F (PNP)
MAP-8S2N1/F (NPN)

直径Ø25、オプションでØ30、
交換可能な長さ50、100、150
Diameter ø25, select ø30
Length can changes to 50, 100, 150

GRP32A-3020CN(CP)
センサー付き(With Sensor)

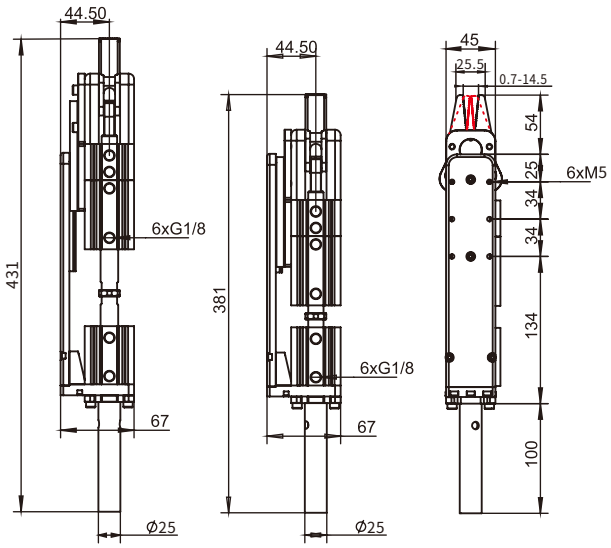

センサーなし(Without Sensor)

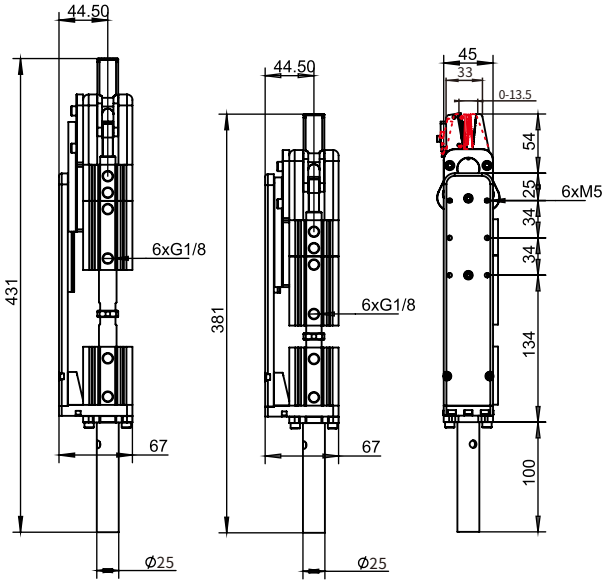

センサー付き(With Sensor)

品番(PN)	型式(Model)	センサー(Sensor)	閉鎖力(F)	重量(Weight)
8.Y00468	GRP32A-3020	-	200N	1600g
8.Y00469	GRP32A-3020CP	PNP	200N	1654g
8.Y00477	GRP32A-3020CN	NPN	200N	1654g

GRP32B-3020シリーズ
GRP32B-3020 Series

歯付きの標準グリッパー、エア２回路動作が備わっています。
CRGのモジュラーEOAT/把持システムと完全互換。
シャフト直径25mm、オプションで30mm。
要件：
動作空気圧6bar。
乾燥空気を濾過する必要があります

Standard jaws with teeth, Double action function.
Fully compatible with CRG's modular EOAT/gripper system.
Shaft diameter 25mm, optional 30mm.
Requirements:
Working air pressure 6 bar.
Requires filtered dry air.

直径Ø25、オプションでØ30、
交換可能な長さ50、100、150
Diameter ø25, select ø30
Length can changes to 50 100 150

ダイヤモンド歯
Diamond tooth

MAP-8S2P1/F (PNP)
MAP-8S2N1/F (NPN)

直径Ø25、オプションでØ30、
交換可能な長さ50、100、150
Diameter ø25, select ø30
Length can changes to 50 100 150

GRP32B-3020
センサーなし(Without Sensor)

GRP32B-3020CN(CP)
センサー付き(With Sensor)

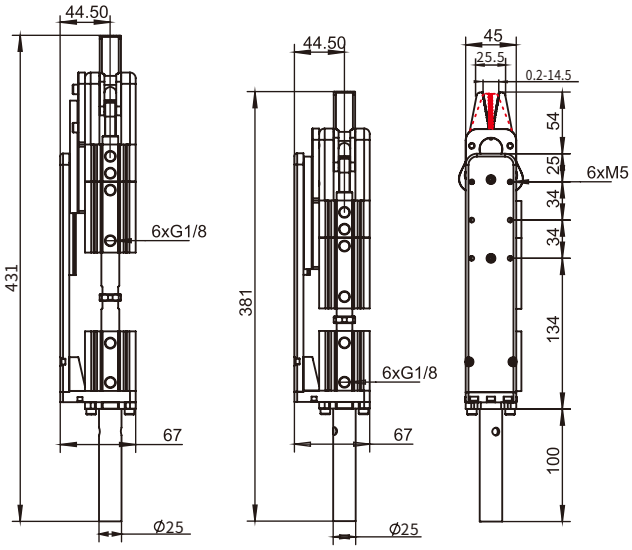

センサーなし(Without Sensor)

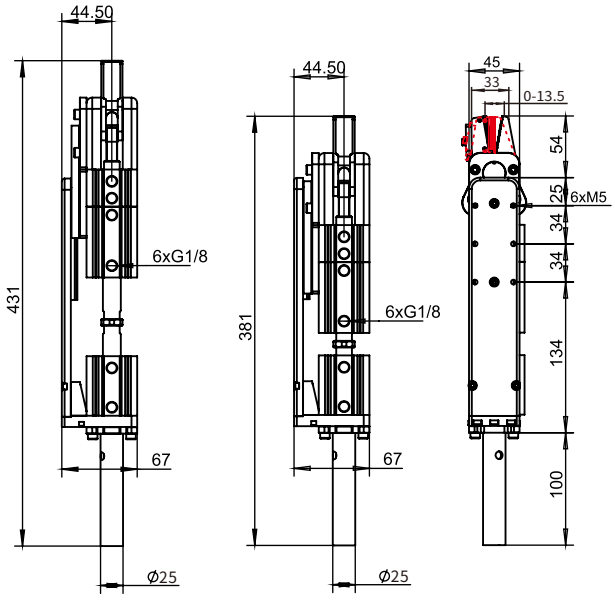

センサー付き(With Sensor)

品番(PN)	型式(Model)	センサー(Sensor)	閉鎖力(F)	重量(Weight)
8.Y00478	GRP32B-3020	-	200N	1604g
8.Y00416	GRP32B-3020CP	PNP	200N	1658g
8.Y00417	GRP32B-3020CN	NPN	200N	1658g

GRP32Cシリーズ
GRP32C Series

歯付きの標準グリッパー、エア２回路動作が備わっています。
CRGのモジュラーEOAT/把持システムと完全互換。
シャフト直径25mm、オプションで30mm。
要件：
動作空気圧6bar。
乾燥空気を濾過する必要があります

Standard jaws with teeth, Double action function.
Fully compatible with CRG's modular EOAT/gripper system.
Shaft diameter 25mm, optional 30mm.
Requirements:
Working air pressure 6 bar.
Requires filtered dry air.

直径Ø25、オプションでØ30、
交換可能な長さ50、100、150
Diameter ø25, select ø30
Length can changes to 50, 100, 150

GRP32C
センサーなし(Without Sensor)

直径Ø25、オプションでØ30、
交換可能な長さ50、100、150
Diameter ø25, select ø30
Length can changes to 50, 100, 150

GRP32C-30
センサーなし(Without Sensor)

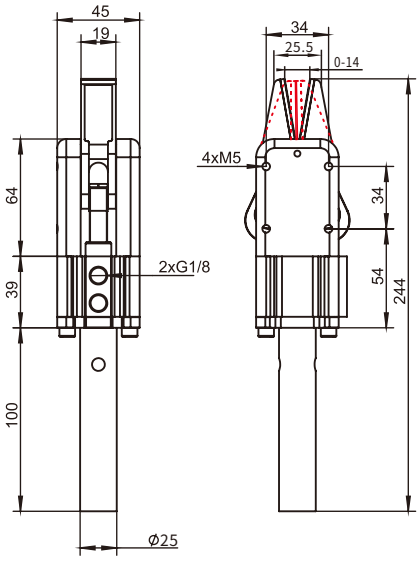

センサーなし(Without Sensor)

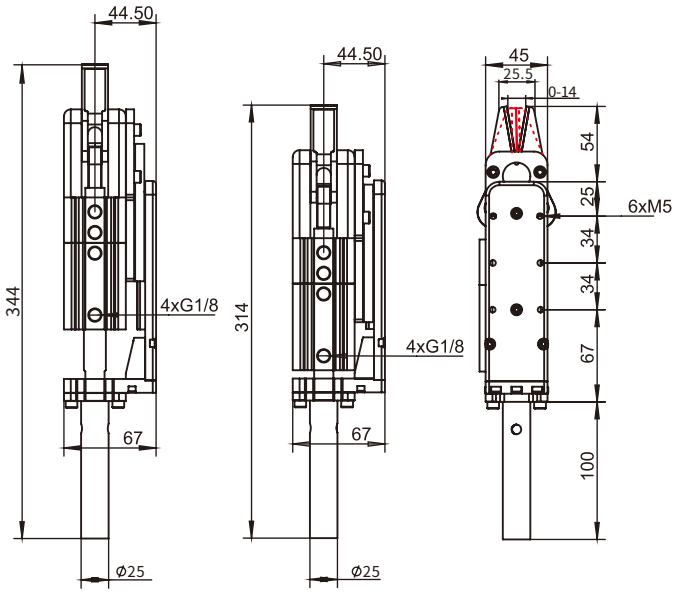

センサーなし(Without Sensor)

品番(PN)	型式(Model)	センサー(Sensor)	閉鎖力(F)	重量(Weight)
8.Y00412	GRP32C	-	200N	614g
8.Y00415	GRP32C-30	-	200N	1286g

GRP32C-3020シリーズ
GRP32C-3020 Series

歯付きの標準グリッパー、エア２回路動作が備わっています。
CRGのモジュラーEOAT/把持システムと完全互換。
シャフト直径25mm、オプションで30mm。
要件：
動作空気圧6bar。
乾燥空気を濾過する必要があります

Standard jaws with teeth, Double action function.
Fully compatible with CRG's modular EOAT/gripper system.
Shaft diameter 25mm, optional 30mm.
Requirements:
Working air pressure 6 bar.
Requires filtered dry air.

GRP32C-3020
センサーなし(Without Sensor)

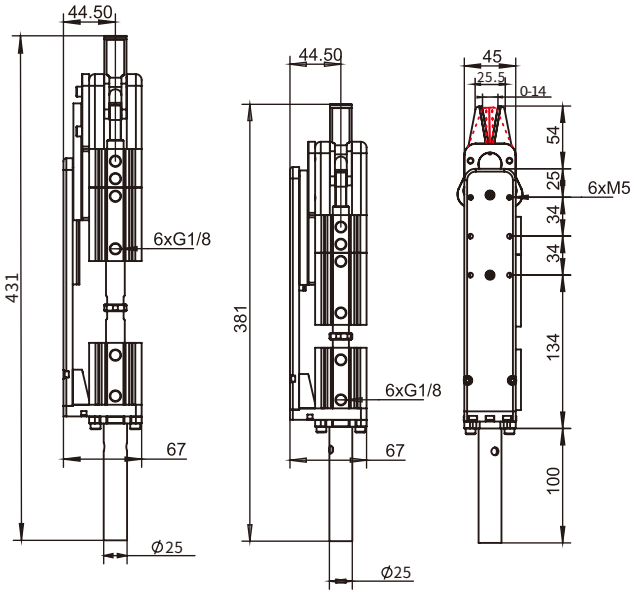

センサーなし(Without Sensor)

品番(PN)	型式(Model)	センサー(Sensor)	閉鎖力(F)	重量(Weight)
8.Y00418	GRP32C-3020	-	200N	1610g

フレキシブルグリッパー紹介
Rochu Gripper Introduction

フレキシブルグリッパーは生体模倣技術を応用し、タコの触手が対象物を包み込む動作を模倣し、物体を包み込むように掴みます。

従来のチャックは、物体の形状や材質、掴み条件などの制約により、適切な掴みソリューションを提供できないことがよくあります。フレキシブルグリッパーはフレキシブル材料で作られ、把持対象を傷つけることなく、センチメートルレベルの適応能力により高い汎用性を備えています。万能グリッパーとして様々な形状の物体に対応可能で、ユーザーが頻繁にチャックを交換する必要がありません。

フレキシブルグリッパーはロボットエンドチャックのこのような空白を埋め、産業用ロボットの応用シーンを大幅に拡大しました。

Flexible soft grippers uses the principle of bionics to imitate the action of Octopus tentacle wrapping the captured object, so as to grasp the object in a wrapping way.
Traditional fixture often can't provide a successful grasping scheme because of the limitations of object shape, material, grasping requirements and so on. Flexible soft grippers, made of flexible materials, will not damage the object to be caught. At the same time, due to its centimeter level adaptive ability, it has high versatility. One claw is omnipotent, suitable for different shapes of objects, and users do not need to replace the fixture frequently. Flexible soft grippers fills the gap of the End-Of-Arm-Tooling, and greatly expands the application of industrial robot.

動作原理
Working principle

フレキシブルグリッパーは空気圧駆動技術を採用し、正圧と負圧の切り替えにより、フレキシブルフィンガー/フレキシブルグリッパーの開閉動作を実現し、フレキシブル掴みまたは外側支持動作を行います。

同時に空気圧を調節することでグリッパーの掴み力や開閉角度を制御し、様々な物体のフレキシブル掴みを実現するとともに、物体を傷つけることを防ぎます。

Flexible soft grippers adopt pneumatic drive technology, through positive and negative pressure transform to achieve fingers opening and closing movement. Then realize flexible gripping or outrigger action. The gripper grab strength is adjusted by air pressure. Then achieve flexible gripping of different objects while avoiding damage objects.

製品使用時の空気圧は必ず安全動作圧力範囲内に厳密に制御してください。過負荷使用は製品に修復不能な損傷を与える可能性があります。製品の寿命と安定性を保証するため、純正ドライバーの使用を推奨します。使用空気圧については製品ページまたは包装表示をご参照ください。
The working pressure must be kept within a safe range, overload may cause irreversible damage of the finger. It is recommended to use our "Rochu control unit" to ensure the life time and stability of the soft finger and beak.Please refer to the product page or packaging mark for the air pressure of the product.

エアドライバー
Rochu Control Unit

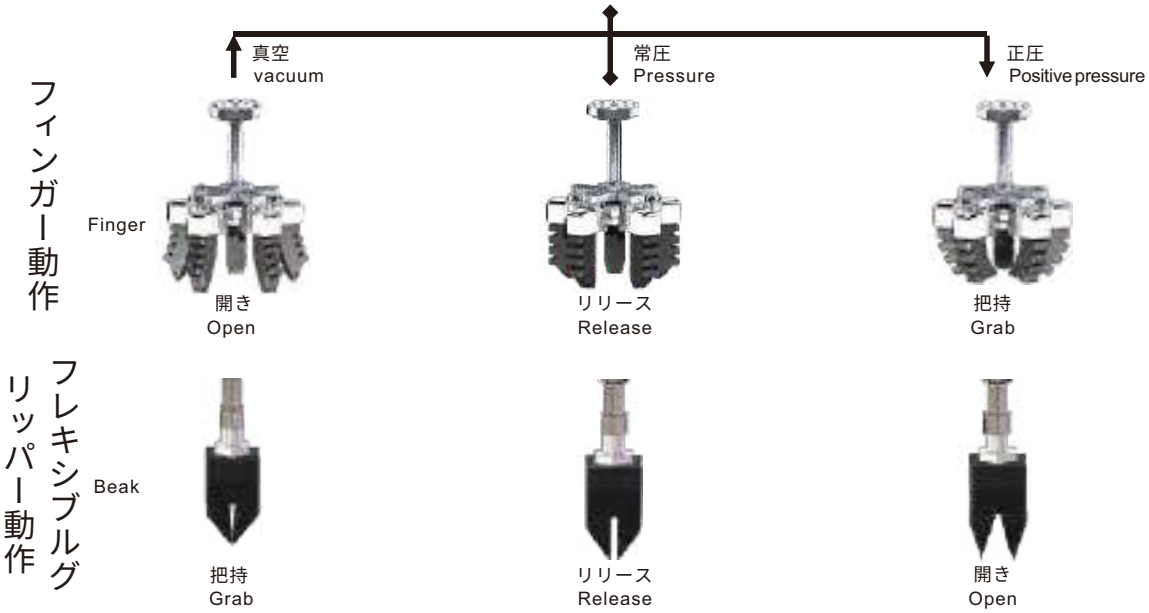

使用分野
Application

フレキシブルフィンガーの掴み動作はタコの触手からインスピレーションを得て、掴み対象を柔らかく包み込み、フレキシブル掴みを実現するとともに物体を傷つけたり表面に傷を残したりしません。
自動車部品、3C電子機器、食品、医療、衣料品、日用品など多様な業界で広く応用されています。フレキシブルグリッパーは組立、仕分け、搬送など様々な産業現場で使用可能で、自動販売機などのニューリテール業界にも適用できます。高い安全性、優れた汎用性、簡単で便利な取付が特徴で、メカニカルチャックや真空吸着パッドが適用できない特定の場面での空白を埋めます。

The grasping action of flexible fingers is inspired by the tentacles of octopus, which can wrap the captured object in a soft way, without damaging the object or leaving scratches on the surface of the object. And widely used in auto parts, 3C electronics, food, medical, clothing, daily chemical and other industries. The flexible gripper can be used in assembly, sorting, handling and other industrial occasions, and can also be used in new retail industries such as vending machines. It has the advantages of high safety, good versatility, simple and convenient installation, and makes up for the vacancy that the mechanical clamping claw and vacuum cup can not be applied in some occasions.

食品・生鮮品
Food

食品グレード材料は安全無毒でFDA食品基準検出を通過し、直接食品に接触可能です。特に果物野菜、不規則形状の真空包装食品、乳製品、生地・菓子類の仕分け包装に最適です。

Food safe materials. FDA and EC-1935 certification.Used for pick and place of fruits, dough, candies, pastry and vegetables.

3C電子機器
3C-electronics

精密電子機器への高精度な挿抜、および携帯電話関連その他の部品、回路基板、シリコンウェハー、薄型ガラスなどのワークピースの組立、仕分け、テスト、包装などの工程に適しています。

It is used for high-precision plug and pull of small electronic parts. Assembling,sorting, testing and packaging of ceramic and plastic parts in mobile phone, PCBs, silicon wafers, optic glasses.

衣類生地
Clothing fabric

ニット生地と織物生地の層別掴みまたは多層同時掴みに適しています。層別掴み時は積層材料の最上層のみを掴みします。積層裁断部品の一括搬送にも使用できます。

It's suitable for layer grabbing or multi-layer grabbing of knitted and woven fabrics at the same time. When layer grabbing, only the top layer of stacked materials can be grabbed, and it can also be used for stacking and handling of stacked pieces.

自動車部品
Auto mobile

自動車ライト、金属異形部品、外観部品の仕分け、搬送、ローディング・アンローディングに適用され、特に少量多品種のフレキシブル生産ニーズに適しています。

Used for sorting, transporting,loading and unloading of automobile lamps, metal special-shaped parts and appearance parts, especially suitable for small batch and multi batch flexible production.

スマート掴み
Smart picking

人工知能技術に基づくスマート掴み。無秩序に積まれた複雑なシーンでの入荷選別と物流包装に使用できます。

Smart picking based on artificial intelligence technology. It can be used for sorting and logistics packaging under disorderly stacking and complex scenes.

医療用品
Medical Supplies

点滴チューブ、試験パイプ、アンプル瓶などの医療消耗品のグラップに使用し、瓶詰め・袋入り試薬の掴みも可能で、医療機器の生産・消毒工程にも適しています。

It is used for grasping medical consumables such as infusion tube, test tube and ampoule bottle, as well as bottled and bagged reagents, including the production and disinfection of medical devices.

V5シリーズフィンガーモジュール
Series-GFM-V5 Finger Module

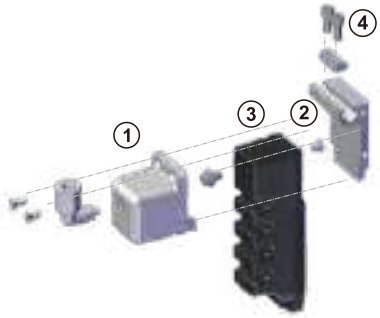

①カバーS-AV5
②プラグPN-166
③フレキシブルフィンガーF-A5T/LS1
④スライドナットTN-03

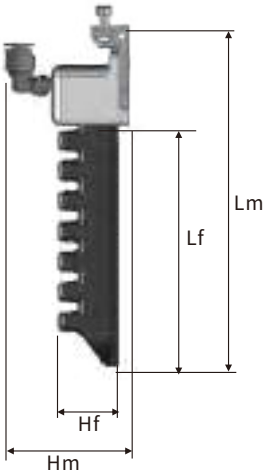

シリーズ Series	品番 PN	型式 Model	指先ストローク HR [mm]	圧ストローク*Hmax[mm] 標準型フィンガー	圧ストローク*Hmax[mm] 強化型フィンガー	正圧ストローク** Hmin[mm]	モジュール高さ Hm[mm]	フィンガー高さ Hf[mm]	モジュール長さ Lm[mm]	フィンガー長さ Lf[mm]	モジュール幅 Wm[mm]	フィンガー幅 Wf[mm]	自重 [g]	安全動作気圧[Kpa] 標準型フィンガー	安全動作気圧[Kpa] 強化型フィンガー
タイプA	4.Y00500	GFM-A3V5	16.5	8	7	8.5	58	28	88	41	31	24	76	120	300
	4.Y00501	GFM-A4V5	27	10	12	17			102	55			83		
	4.Y00502	GFM-A5V5	43.5	19	16	24.5			116	69			90		
	4.Y10951	GFM-A6V5	72	33	22	39			130	83			97		
	4.Y10952	GFM-A7V5	90	39	27	51			144	97			104		
	4.Y10953	GFM-A8V5	109	45	32	64			158	111			111		
タイプB	4.Y00503	GFM-B3V5	19	10	6	9	51	21	71	31	25	18	44	120	260
	4.Y00504	GFM-B4V5	29	13	10	16			82	41.5			48		
	4.Y00505	GFM-B5V5	40	16	14	24			92	52			52		
	4.Y10954	GFM-B6V5	53	23	17	30			103	62.5			56		
	4.Y10955	GFM-B7V5	75	30	21	45			113	73			60		
	4.Y10956	GFM-B8V5	98	37	25	61			124	83.5			64		
タイプC	4.Y00506	GFM-C3V5	10.5	5	1	5.5	44	14	53	21	18	12	28	120	220
	4.Y00507	GFM-C4V5	20	9	3	11			60	28			28		
	4.Y00508	GFM-C5V5	27	12	8	15			67	35			29		
	4.Y10957	GFM-C6V5	42	20	10	22			74	42			30		
	4.Y10958	GFM-C7V5	63	29	13	34			81	49			31		
	4.Y10959	GFM-C8V5	80	38	16	42			88	56			32		

フレキシブルフィンガー
Flexible Finger

タイプA
Series-A

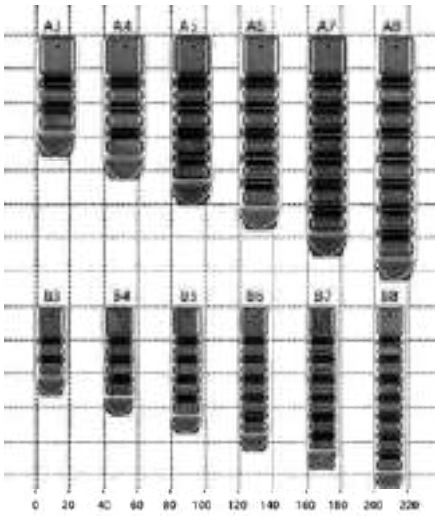

タイプB
Series-B

タイプC
Series-C

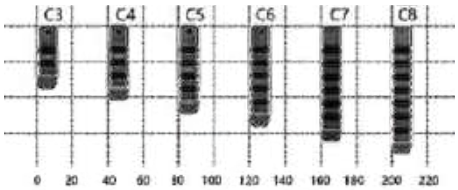

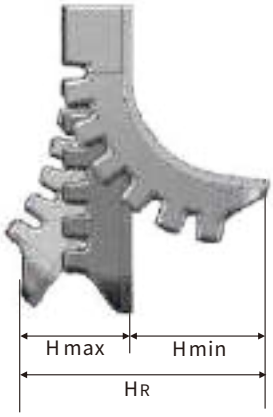

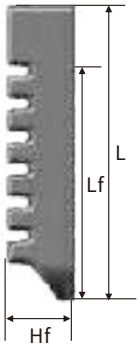

シリーズ Series	品番 PN	型式 Model	指先ストローク HR [mm]	圧ストローク*Hmax[mm] 標準型フィンガー	圧ストローク*Hmax[mm] 強化型フィンガー	正圧ストローク* Hmin[mm]	高さ Hf[mm]	長さ Lf[mm]	全長 L[mm]	指幅 Wf[mm]	自重 [g]	安全動作気圧[Kpa] 標準型フィンガー	安全動作気圧[Kpa] 強化型フィンガー
タイプA	1.Y08421	A3	16.5	8	7	8.5	28	41	69	24	33	120	300
	1.Y08422	A4	27	10	12	17		55	83		40		
	1.Y08423	A5	43.5	19	16	24.5		69	97		47		
	1.Y12918	A6	72	33	22	39		83	111		55		
	1.Y12919	A7	90	39	27	51		97	125		62		
	1.Y12920	A8	109	45	32	64		111	139		69		
タイプB	1.Y08424	B3	19	10	6	9	21	31	52	18	11	120	260
	1.Y08425	B4	29	13	10	16		42	62		16		
	1.Y08426	B5	40	16	14	24		52	73		20		
	1.Y12921	B6	53	23	17	30		63	83		24		
	1.Y12922	B7	75	30	21	45		73	94		28		
	1.Y12923	B8	98	37	25	61		84	104		32		
タイプC	1.Y08427	C3	10.5	5	1	5.5	14	21	34	12	4	120	220
	1.Y08428	C4	20	9	3	11		28	41		5		
	1.Y08429	C5	27	12	8	15		35	48		6		
	1.Y12924	C6	42	20	10	22		42	55		7		
	1.Y12925	C7	63	29	13	34		49	62		7		
	1.Y12926	C8	80	38	16	42		56	69		8		

フレキシブルグリッパーキット
Roro Beak Suit

GBS-4B-S01 4ポイントキット
GBS-4B-S01 4 pieces Beak Suit


3ポイント外開きジュエリー掴み
3 Pieces Application: Gripping jewelry by external bracing


3ポイント外開きシールリング掴み
3 Pieces Application: Gripping ring by external bracing


4ポイント包み込み式電子部品掴み
4 Pieces Application: Gripping products in Electronic industry

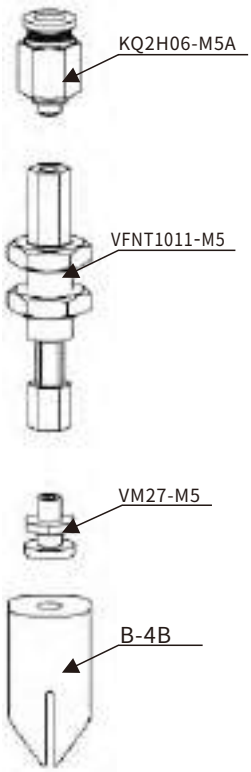

品番 (PN)	型式 (Model)	最大負荷 (Maximum Load)	最高動作頻度 (Maximum Working Frequency)	精度範囲 (Precision Range)
4.Y00509	GBS-2B-S01	5 g	200 times/min	0.1 mm
4.Y00510	GBS-3B-S01	5 g	200 times/min	0.1 mm
4.Y00511	GBS-4B-S01	5 g	200 times/min	0.1 mm

フレキシブルグリッパー
Roro Beak

フレキシブルグリッパーB-2B
Roro Beak B-2B

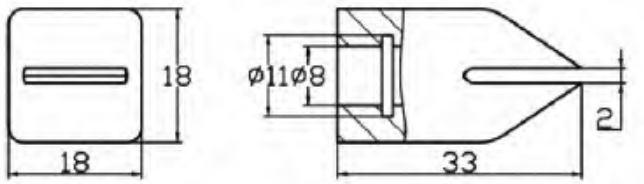

2ポイントフレキシブルグリッパー、把持範囲1-5mm、繊維状・棒状の小物に適応
2 pieces Roro Beak Gripping Range: 1-5mm, Application: fibrous, striped small objects

品番(PN)	1.Y08430
型式(Model)	B-2B

フレキシブルグリッパーB-3B
Roro Beak B-3B

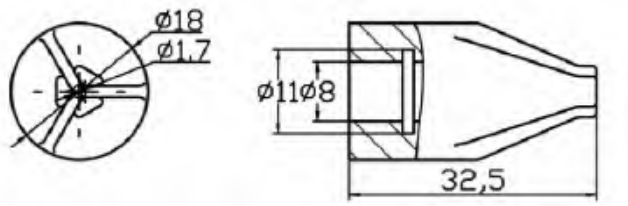

3ポイントフレキシブルグリッパー、掴み範囲7-12mm、外側掴み型でリング状小物に適応
3 pieces Roro Beak Gripping Range: 7-12mm, Application: gripping small rings by external bracing

品番(PN)	1.Y08431
型式(Model)	B-3B

フレキシブルグリッパーB-4B
Roro Beak B-4B

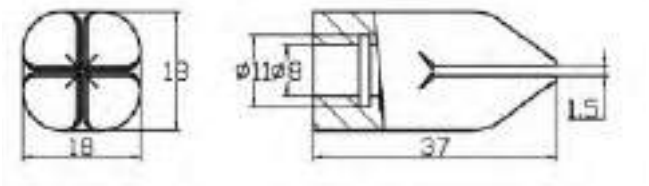

4ポイントフレキシブルグリッパー、把持範囲1-5mm、球体・不定形小物に適応、汎用性最高
4 pieces Roro Beak Gripping Range: 1-5mm, Application: spherical, irregular small objects, the best universality

品番(PN)	1.Y08432
型式(Model)	B-4B

スライド取付プレート
Slide Mounting Platte

GSMP-多方向シリーズ
GSMP- Multidirection

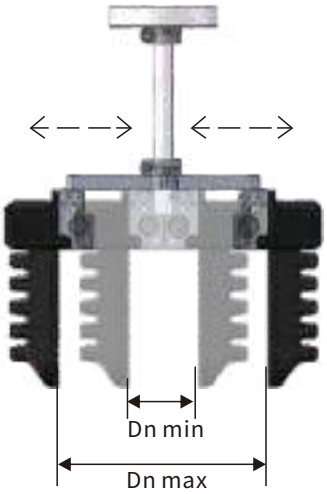

製品特徴

形状と溝長により複数タイプを分けます

フィンガモジュール[FM]とフランジ接続モジュール[FCM]間の組立に使用可能

フィンガモジュール[FM]の取付角度と位置を自由調整可能

Features

- Different styles according to shape and slot length
- Can be used for assembly between finger module [FM] and flange connection module [FCM]
- The installation angle and position of finger module [FM] can be adjusted freely

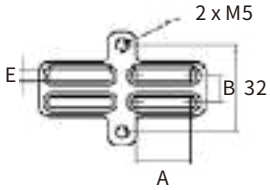

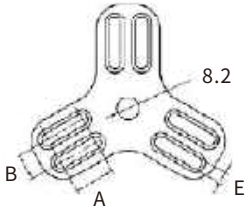

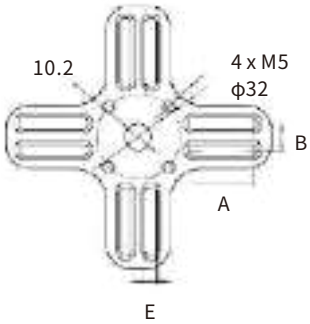

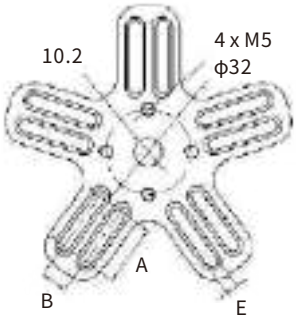

GSMP-2S

GSMP-3S

GSMP-4S

GSMP-5S

GSMP-2L

GSMP-3L

GSMP-4L

GSMP-5L

シリーズ Series	品番 PN	型式 Model	溝長 A [mm]	溝間隔 B [mm]	溝幅 E [mm]	厚さ [mm]	常圧指先距離Dn[mm] Dnmin~Dnmax		自重 [g]
							V2、V4フィンガーモジュール	V3、V5フィンガーモジュール	
双方向	7.Y01028	GSMP-2S	20	10	4.2	8	40~69	10~37	18.9
	7.Y01029	GSMP-2L	45	10	4.2	8	40~119	10~87	25.4
三方向	7.Y01030	GSMP-3S	15	10	4.2	10	58~82	28~50	42.4
	7.Y01031	GSMP-3L	50	10	4.2	10	58~152	28~120	73.9
四方向	7.Y01032	GSMP-4S	22	10	4.2	10	72~104	41~72	52.3
	7.Y01033	GSMP-4L	67	10	4.2	10	72~194	41~162	86.2
五方向	7.Y01034	GSMP-5S	23	10	4.2	10	91~112	53~80	94.8
	7.Y01035	GSMP-5L	78	10	4.2	10	91~222	53~109	179.7

4本指フレキシブルグリッパー NEW
Four Soft Claws

型式表示方法
Model representation methods

BMC-4G27 [H] /SN

ストレートモジュール
Through train module

[H]安全強化型
Security enhancement

[HAS]安全強化無痕型
Safety Enhancement Non-Scarring

BML-4G27 [H] /SN

側面接続モジュール
Sidepass module

[H]安全強化型
Security enhancement

[HAS]安全強化無痕型
Safety Enhancement Non-Scarring

真空vacuums　　常圧atmospheric　　正圧positive pressure

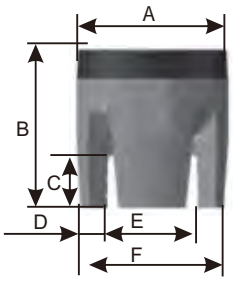

品番 PN	型式 Model	A	B	C	D	E	F	G	H	把持範囲 Clamping range	把持力 Clamping force	把持寸法 Clamping Size	負荷 Load	安全空気圧 Safe Air Pressure	重量 Weight
4.Y00543	BMC-4G27[H]/SN	ϕ26.6	32	8.5	4	ϕ15.5	ϕ23.5	11.9	G1/8	8-22mm	0-2.6N	14mm	0-157g	<120kPa	17.5g
4.Y00544	BMC-4G27[HAS]/SN														
4.Y00545	BML-4G27[H]/SN														32g
4.Y00546	BML-4G27[HAS]/SN														
4.Y00547	BMC-4G34[H]/SN	ϕ34	36	11	5	ϕ20.5	ϕ30.5	14.8	G1/8	12-24mm	0-3.2N	18mm	0-191g	<120kPa	25.5g
4.Y00548	BMC-4G34[HAS]/SN														
4.Y00549	BML-4G34[H]/SN														40g
4.Y00550	BML-4G34[HAS]/SN														
4.Y00551	BMC-4G39[H]/SN	ϕ39	39.5	11	5	ϕ25.5	ϕ35.5	17.6	G1/8	15-27mm	0-6N	22mm	0-361g	<100kPa	29.2g
4.Y00552	BMC-4G39[HAS]/SN														
4.Y00553	BML-4G39[H]/SN														43.7g
4.Y00554	BML-4G39[HAS]/SN														
4.Y00555	BMC-4G44[H]/SN	ϕ44	43	11.5	5	ϕ32	ϕ42	20.2	G1/8	18-31.5mm	0-8.4N	30mm	0-505g	<150kPa	59.8g
4.Y00556	BMC-4G44[HAS]/SN														
4.Y00557	BML-4G44[H]/SN														73.7g
4.Y00558	BML-4G44[HAS]/SN														
4.Y00559	BMC-4G51[H]/SN	ϕ51	44	13	6	ϕ33	ϕ45	23.8	G1/8	20-35mm	0-12.3N	30mm	0-739g	<120kPa	50g
4.Y00560	BMC-4G51[HAS]/SN														
4.Y00561	BML-4G51[H]/SN														54.5g
4.Y00562	BML-4G51[HAS]/SN														
4.Y00563	BMC-4G58[H]/SN	ϕ58.5	47	15.5	7	ϕ42	ϕ56	27.6	G1/8	24.5-50mm	0-17.1N	40mm	0-1023g	<120kPa	60.4g
4.Y00564	BMC-4G58[HAS]/SN														
4.Y00565	BML-4G58[H]/SN														74.4g
4.Y00566	BML-4G58[HAS]/SN														
4.Y00567	BMC-4G64[H]/SN	ϕ64	50.5	16	7.5	ϕ45	ϕ60	30.9	G1/8	30-50mm	0-22.1N	45mm	0-1325g	<80kPa	114.7g
4.Y00568	BMC-4G64[HAS]/SN														
4.Y00569	BML-4G64[H]/SN														129.2g
4.Y00570	BML-4G64[HAS]/SN														

耐用寿命：150 万回　ワーク接触温度：<220℃
Service life: 1.5 million times, contact with the workpiece temperature: <220 °C

2本指フレキシブルグリッパー NEW
Soft Claw

常圧atmospheric　　真空vacuums　　正圧positive pressure

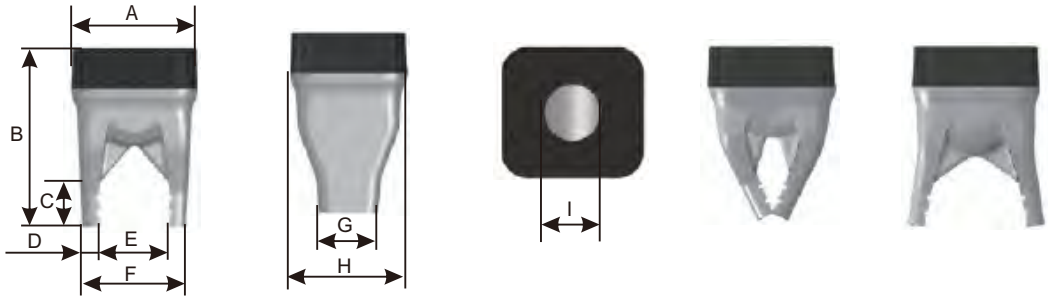

品番 PN	型式 Model	A	B	C	D	E	F	G	H	I	把持範囲 Clamping range	把持力 Clamping force	負荷 Load	把持寸法 Clamping Size	安全空気圧 Safe Air Pressure	重量 Weight
4.Y00571	BMC-2G1012[H]/SN	22	30	7	3	11	17	10	20	G1/8	0-14mm	0-2.5N	0-102g	11mm	<100kPa	14.5g
4.Y00572	BMC-2G1012[HAS]/SN															
4.Y00573	BML-2G1012[H]/SN															28.4g
4.Y00574	BML-2G1012[HAS]/SN															
4.Y00575	BMC-2G1622[H]/SN	34	35.5	10	5	21	34	16	30	G1/8	0-25mm	0-9.4N	0-374g	21mm	<120kPa	23.6g
4.Y00576	BMC-2G1622[HAS]/SN															
4.Y00577	BML-2G1622[H]/SN															38.1g
4.Y00578	BML-2G1622[HAS]/SN															
4.Y00579	BMC-2G2227[H]/SN	37	37	11	4.4	25.5	33.5	20	25	G1/8	3-30mm	0-8.5N	0-338g	25.5mm	<140kPa	22.9g
4.Y00580	BMC-2G2227[HAS]/SN															
4.Y00581	BML-2G2227[H]/SN															37.4g
4.Y00582	BML-2G2227[HAS]/SN															
4.Y00583	BMC-2G2232[H]/SN	44	39	11	5.6	30.5	40.5	20	24.7	G1/8	20-35.5mm	0-9.7N	0-389g	30.5mm	<120kPa	26.1g
4.Y00584	BMC-2G2232[HAS]/SN															
4.Y00585	BML-2G2232[H]/SN															40.6g
4.Y00586	BML-2G2232[HAS]/SN															
4.Y00587	BMC-2G2237[H]/SN	49	43	13	5.7	35.5	46	20	25	G1/8	18-38mm	0-11.6N	0-463g	35.5mm	<120kPa	29.6g
4.Y00588	BMC-2G2237[HAS]/SN															
4.Y00589	BML-2G2237[H]/SN															44.1g
4.Y00590	BML-2G2237[HAS]/SN															
4.Y00591	BMC-2G2242[H]/SN	55	43.5	12	6	40.5	51.5	20	25	G1/8	26.5-40mm	0-9.6N	0-383g	40mm	<100kPa	31.8g
4.Y00592	BMC-2G2242[HAS]/SN															
4.Y00593	BML-2G2242[H]/SN															45.8g
4.Y00594	BML-2G2242[HAS]/SN															
4.Y00595	BMC-2G2247[H]/SN	57.3	43.5	11	4.9	46	54.8	20	25	G1/8	30-48mm	0-12N	0-480g	47mm	<100kPa	32g
4.Y00596	BMC-2G2247[HAS]/SN															
4.Y00597	BML-2G2247[H]/SN															46g
4.Y00598	BML-2G2247[HAS]/SN															
4.Y00599	BMC-2G2252[H]/SN	65.5	43.4	12	6	50.5	61.5	20	25	G1/8	34-52mm	0-14.2N	0-568g	52mm	<120kPa	34.2g
4.Y00600	BMC-2G2252[HAS]/SN															
4.Y00601	BML-2G2252[H]/SN															48.1g
4.Y00602	BML-2G2252[HAS]/SN															
4.Y00603	BMC-2G2257[H]/SN	68.3	44.4	13	5.4	57	67	20	25	G1/8	38-59mm	0-13.5N	0-540g	58mm	<100kPa	35.2g
4.Y00604	BMC-2G2257[HAS]/SN															
4.Y00605	BML-2G2257[H]/SN															49.2g
4.Y00606	BML-2G2257[HAS]/SN															

耐用寿命：150万回　ワーク接触温度：<220℃
Service life: 1.5 million times, contact with the workpiece temperature: <220 ° C

LCU-S軽量駆動モジュール（標準型）

LCU-S Light Duty Drive Module (Standard)

- 全シリーズのフレキシブルグリッパーとフレキシブルフィンガに対応し、精密調圧弁で把持力を微調整可能。
- コンパクトで軽量、応答速度5ms、マルチチャンネル非同期駆動可能。
- 平面取付ブラケット及びフィルター付属。

- Adaptable to a full range of soft jaws and soft fingers, with precision regulators for precise adjustment of the clamping force.
- Small size, light weight, 5ms response speed, multiple asynchronous drive.
- Complete with flat mounting bracket and filter.

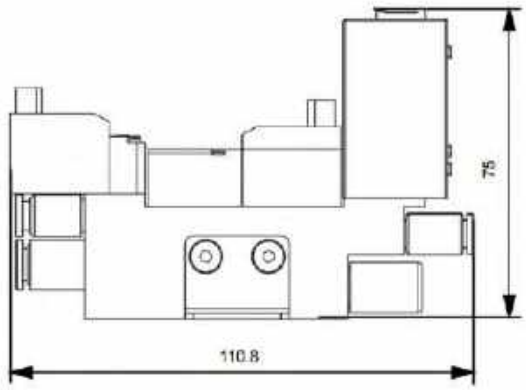

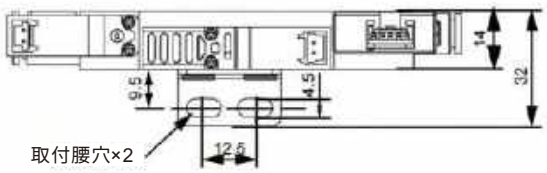

品番 PN	型式 Model	気圧出力信号 Air pressure output signal	騒音[dB] Noise [dB]	重量 Weight	寸法[mm] Dimensions [mm]
1.Y02564	LCU-S_A	I/O信号I/O signals	80	127g	110.8*147*76.5

名称 Parameter	範囲 Range	名称 Parameter	範囲 Range
出力気圧 Output air pressure	-90~300kPa	駆動モード Drive mode	24V I/O信号駆動 24V I/O Signal Driver
ソレノイドバルブ応答速度 Solenoid valve response speed	5ms	寿命 Life span	2000万回 20 million times
正圧流量 Positive pressure flow	35L/min	負圧流量* Negative pressure flow*	30L/min
高圧空気源H入力t High-pressure gas source H Input	0.45-0.55MPa、乾燥・清浄・安定 流量＞40L/min 0.45-0.55MPa,dry,clean and stable. Flow rate>40L/min	低圧空気源L入力 Low-pressure gas source L Input	0-300kPa、乾燥・清浄・安定 0-300kPa, dry, clean and stable

*:この流量パラメータのテスト条件は、高圧空気源口H圧力=0.5MPa、低圧空気源口L圧力=100kPaです。

*:The test conditions for this flow parameter are: high pressure gas source port H pressure = 0.5MPa, low pressure gas source port L pressure = 100kPa.

LCU-S軽量駆動モジュール（標準型）
LCU-S Light Duty Drive Module (Standard)

使用方法
Method of use

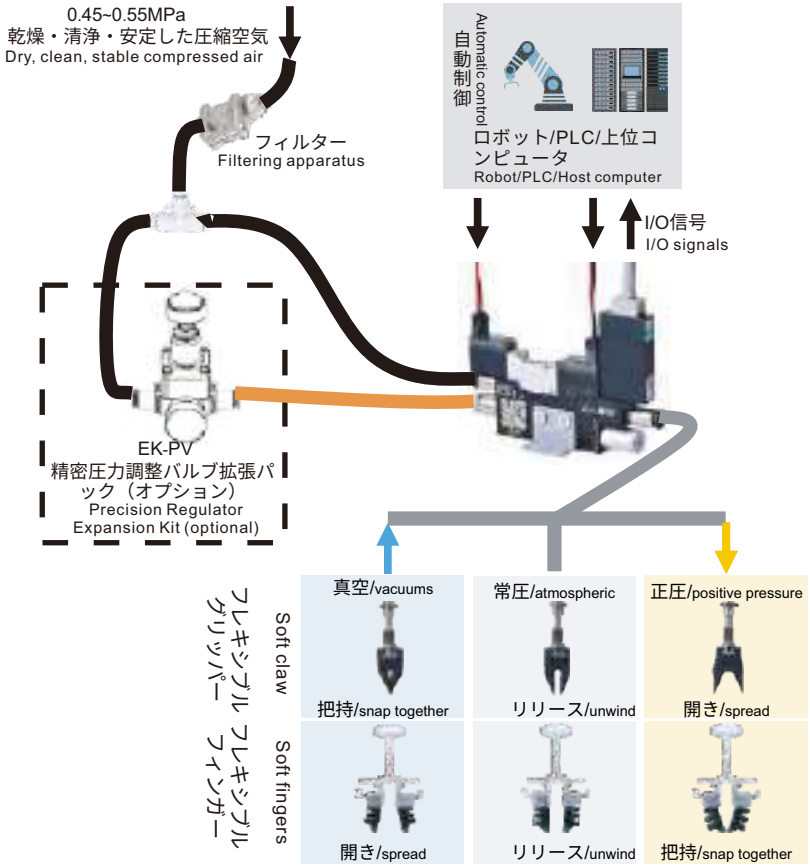

チャック状態 Jaw status	真空 Vacuums	常圧 Atmospheric	正圧 Positive pressure
正圧ソレノイドバルブ Positive pressure solenoid valve	電源オフ Power cut	電源オフ Power cut	通電 Open telegram
真空ソレノイドバルブ Vacuum solenoid valve	通電 Open telegram	電源オフ Power cut	電源オフ Power cut

設置方式
Installation method

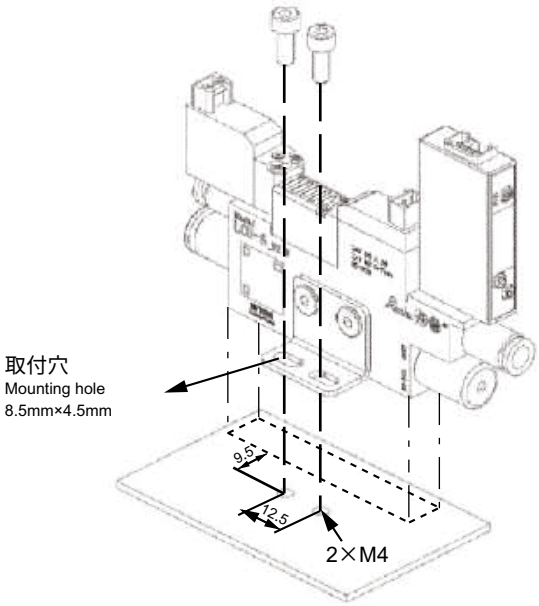

LCU-S(2~10)軽量駆動モジュール（組み合わせ型）

LCU-S (2~10) Light duty drive module (combination type)

- 全シリーズのフレキシブルグリッパーとフレキシブルフィンガに対応し、精密調圧弁で把持力を微調整可能。
- マルチチャネル非同期駆動、応答速度5ms。
- フィルター装備。

- Adaptable to a full range of soft jaws and soft fingers, with precision regulators for precise adjustment of the clamping force.
- Multi-way asynchronous drive with 5ms response speed.
- Equipped with filters.

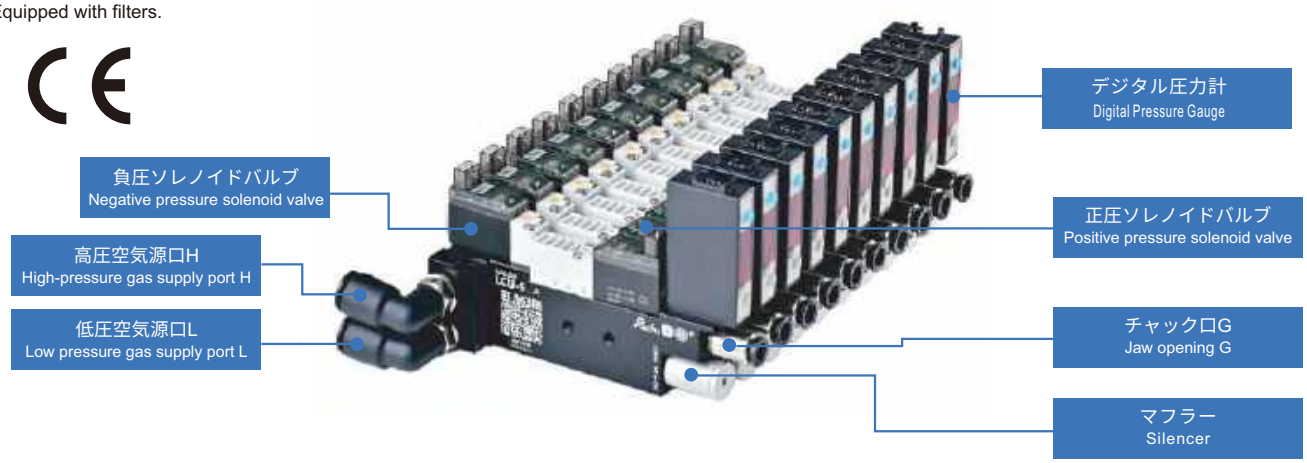

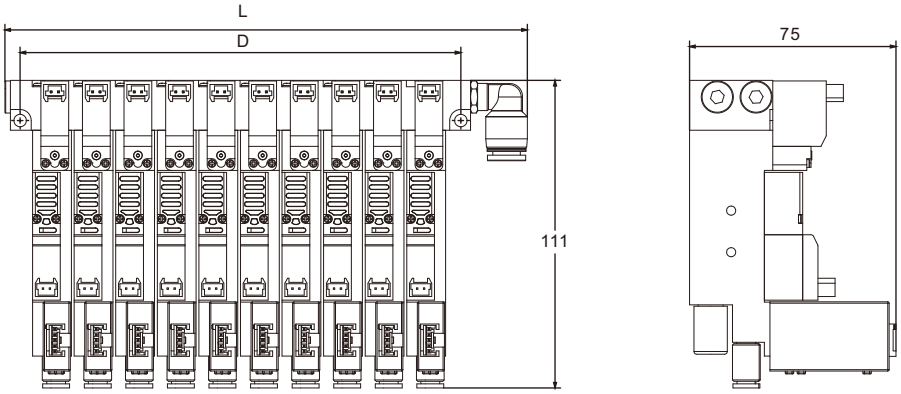

品番 PN	型式 Model	モジュール数 Number of modules	D[mm]	L[mm]	騒音[dB] Noise [dB]	気圧出力信号 Air pressure output signal	正圧流量* [L/min] Positive pressure flow rate*	負圧流量* [L/min] Negative pressure flow rate*	高圧空気源H 入力流量[L/min] High pressure gas source HInput flow rate
1.Y02566	LCU-S2_A	2	39	74	82.5	I/O信号I/O signals	70	57	>60
1.Y02567	LCU-S3_A	3	54	89	83	I/O信号I/O signals	97	83	>85
1.Y02568	LCU-S4_A	4	69	104	84	I/O信号I/O signals	127	105	>105
1.Y02569	LCU-S5_A	5	84	119	85	I/O信号I/O signals	154	135	>140
1.Y02570	LCU-S6_A	6	99	134	86.2	I/O信号I/O signals	175	162	>165
1.Y02571	LCU-S7_A	7	114	149	86.5	I/O信号I/O signals	192	186	>190
1.Y02572	LCU-S8_A	8	129	164	86.5	I/O信号I/O signals	205	208	>210
1.Y02573	LCU-S9_A	9	144	179	87	I/O信号I/O signals	220	233	>235
1.Y02574	LCU-S10_A	10	159	194	89	I/O信号I/O signals	230	252	>255

名称 Parameter	範囲 Range	名称 Parameter	範囲 Range
出力気圧 Output air pressure	-90~300kPa	駆動モード Drive mode	24V I/O信号駆動 24V I/O Signal Driver
ソレノイドバルブ応答速度 Solenoid valve response speed	5ms	寿命 Life span	2000万回 20 million times
高圧空気源H入力 High-pressure gas source H Input	0.45-0.55MPa、乾燥、清潔、安定 0.45-0.55MPa,dry,clean and stable.	低圧空気源L入力 Low-pressure gas source L Input	0-300kPa、乾燥・清浄・安定 0-300kPa, dry, clean and stable

*:この流量パラメータのテスト条件は、高圧空気源口H圧力=0.5MPa、低圧空気源口L圧力=100kPaです。

*:The test conditions for this flow parameter are: high pressure gas source port H pressure = 0.5MPa, low pressure gas source port L pressure = 100kPa.

LCU-S軽量駆動モジュール（標準型）
LCU-S Light Duty Drive Module (Standard)

使用方法
Method of use

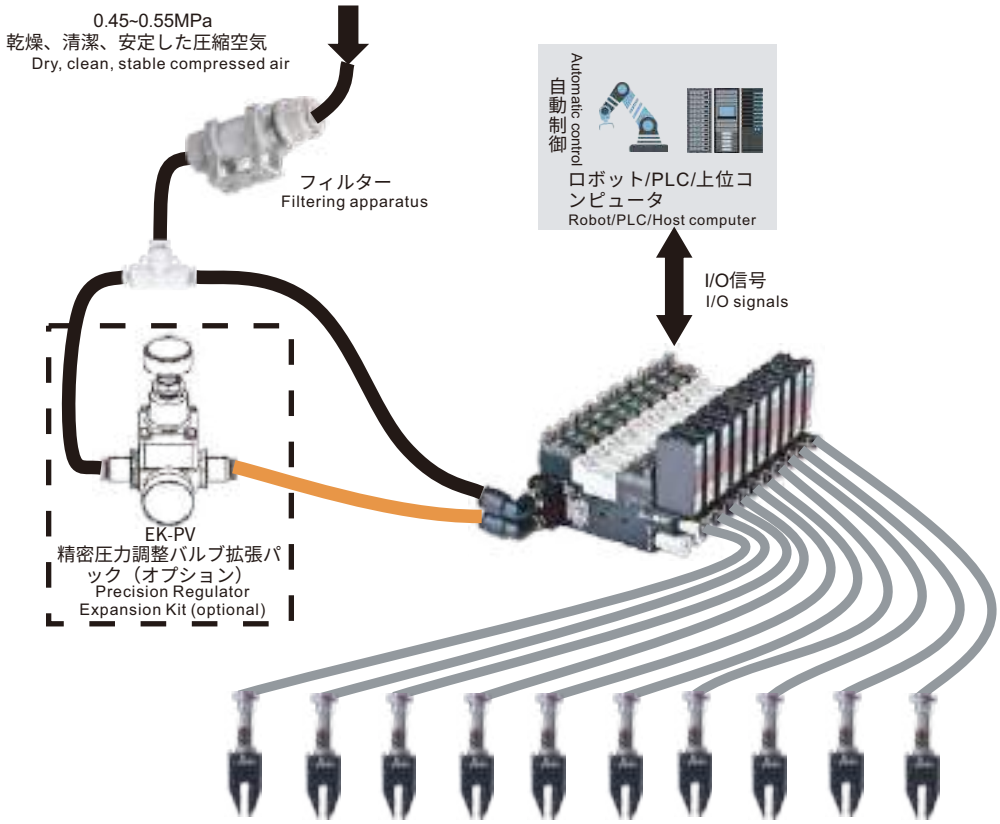

設置方式
Installation method

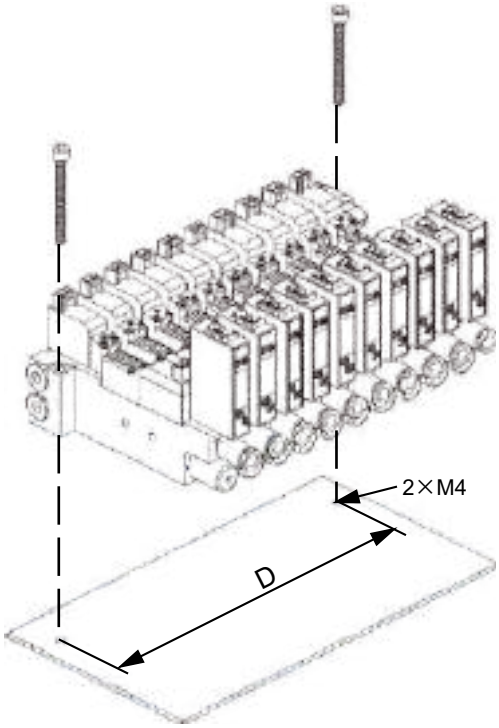

LCU-H軽量駆動モジュール（高速型）

LCU-H Light Duty Drive Module (High Speed Type)

- -85～300kPaの出力気圧範囲で、全シリーズのフレキシブルグリッパーとフレキシブルフィンガーの駆動に適しています。
- シリンダー型の空圧制御方式で、操作が簡単、交換も容易。
- コンパクトで軽量、複数チャンネルの柔軟な併用により非同期駆動方式を構成可能。
- 平面取付、フランジ取付穴、産業用レールクリップを装備し、多様な取付方式。

- -85~300kPa output air pressure range, suitable for all series of soft claw and soft finger drive.
- Cylinder type pneumatic control method, simple operation, easy to replace.
- Small size, light weight, can be used flexibly to form asynchronous drive mode.
- Equipped with flat surface, flange mounting holes and industrial rail clips for multiple mounting options.

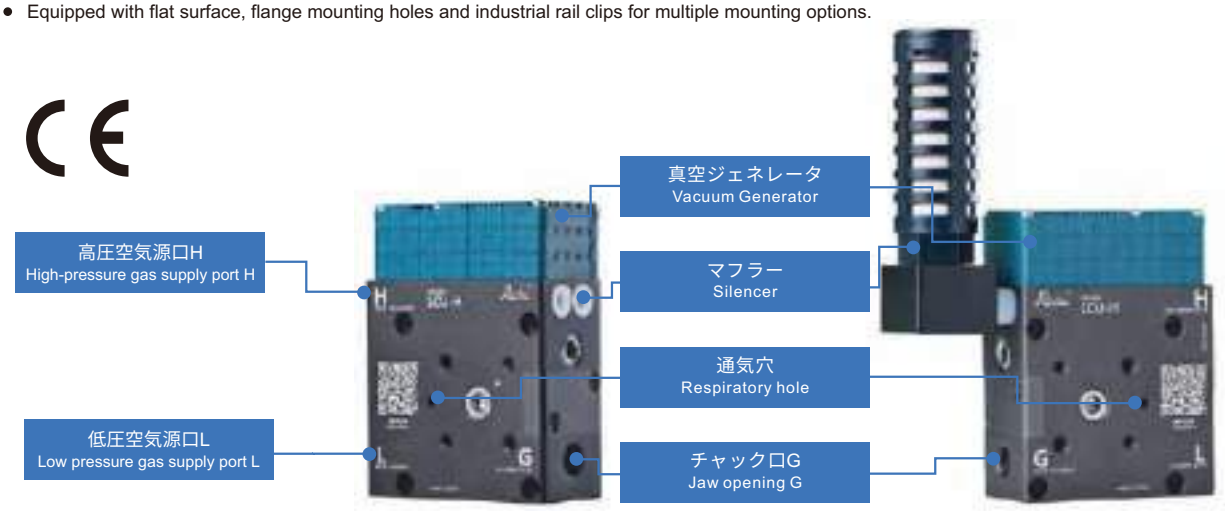

ドライバ本体
Drive Body

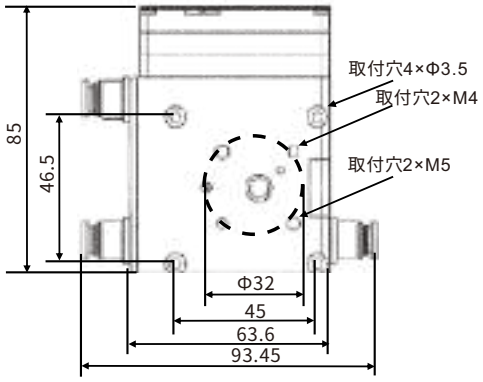

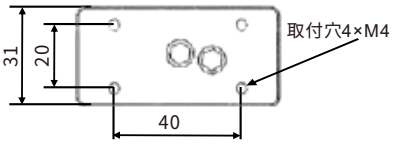

レールクリップアダプタプレート
Guide rail snap-on adapter plate

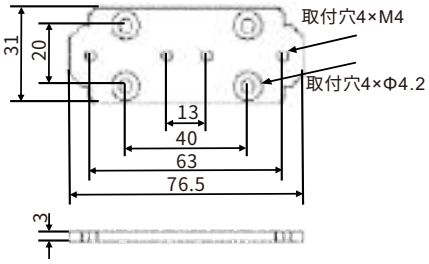

品番 PN	型式 Model	騒音[dB] Noise [dB]	重量 Weight	寸法[mm] Dimensions [mm]
1.Y02575	LCU-H_A	92	350g	85*63.6*31
1.Y02576	LCU-H_B	72	380g	137.3*97.9*31

名称 Parameter	範囲 Range	名称 Parameter	範囲 Range
出力気圧 Output air pressure	-90~300kPa	駆動モード Drive mode	空気圧駆動 Air operated drive
ソレノイドバルブ応答速度 Solenoid valve response speed	アルミニウム合金陽極酸化 Aluminium anodising	寿命 Life span	5000万回 50 million times
正圧流量 Positive pressure flow	165L/min	負圧流量* Negative pressure flow*	55L/min
高圧空気源H入力 High-pressure gas source H Input	0.45-0.8MPa、乾燥・清潔・安定 流量>200L/min 0.45-0.8MPa,dry,clean and stable. Flow rate >200L/min	低圧空気源L入力 Low-pressure gas source L Input	0-300kPa、乾燥・清浄・安定 0-300kPa, dry, clean and stable

*：流量パラメータのテスト条件：高圧空気源口H圧力=0.6MPa、低圧空気源口L圧力=100kPa。

*:The test conditions for this flow parameter are: high pressure gas source port H pressure = 0.6MPa, low pressure gas source port L pressure = 100kPa.

LCU-H軽量駆動モジュール（高速型）
LCU-H Light Duty Drive Module (High Speed Type)

使用方法
Method of use

2位置1チャンネル駆動
Two-position single drive

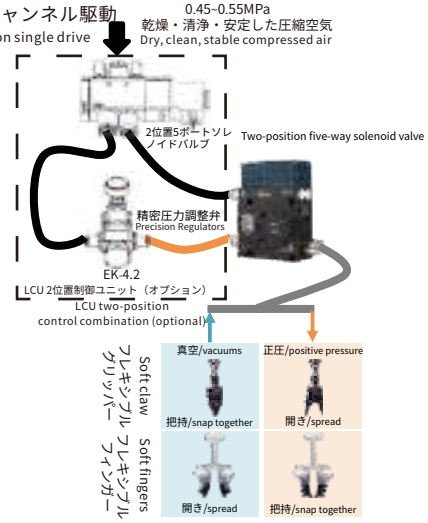

3位置1チャンネル駆動
There-position single drive

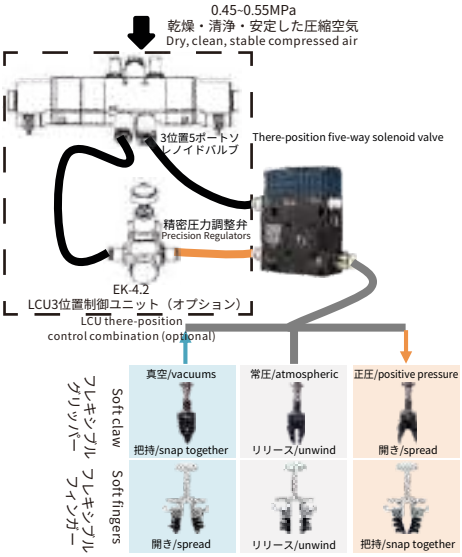

マルチチャンネル駆動
Multi-drive

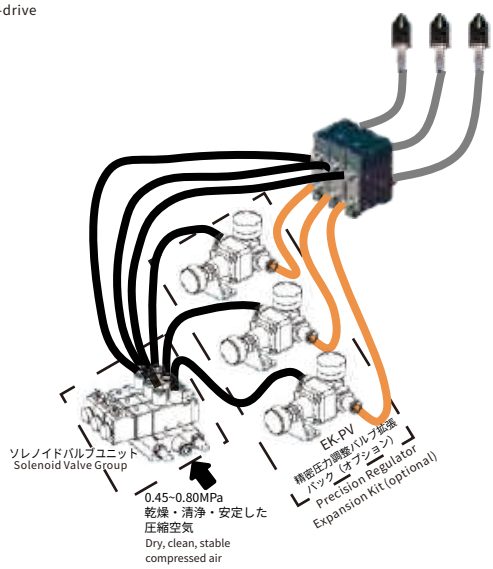

設置方式
Installation method

レール取付
Guide rail mounting

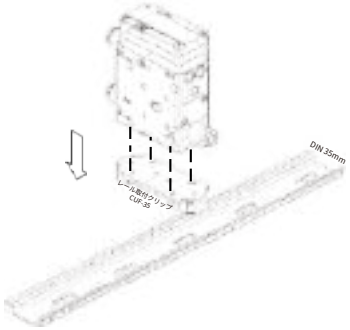

レール取付クリップ
Bottom Mount

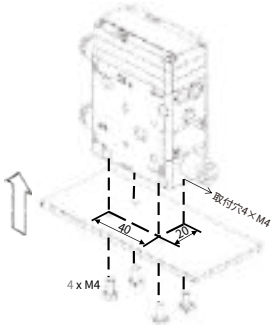

底面取付
Side mounting

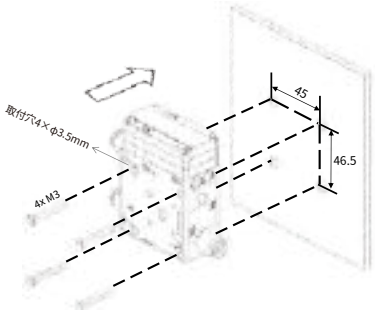

側面取付
Side mounting

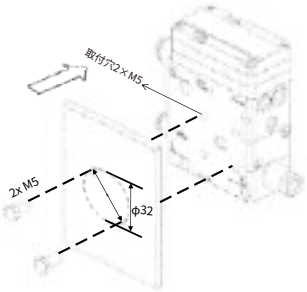

側面取付
Side mounting

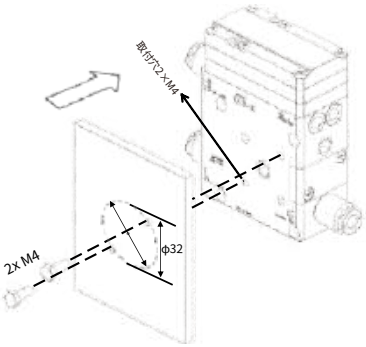

iPCU2パッシブドライバー NEW

iPCU2 Passive Driver

- -90～300kPaの3段階調整可能な出力気圧範囲で、フレキシブルグリッパーからフレキシブルフィンガーまでの駆動を全面サポートします
- 手動ノブ式で正圧を調整。
- 一体化パネルにデジタル表示と操作ボタンを統合。
- 手動（ボタン）と自動（I/Oレベル信号）の2つの制御モードを備え、各種ロボットアームやPLCなどの端末に汎用可能
- 取付ブラケット及び産業用レールクリップを装備し、多様な取付方式に対応
- スマートアラーム機能を搭載し、安全で安定し、誤操作を心配する必要なし

- -90~300kPa three adjustable output air pressure range, fully support the drive from soft claw to soft finger.
- Manual knob to adjust the positive pressure.
- Integrated panel with digital display and operation buttons.
- Manual (pushbutton) and automatic (I/0 level signal) control modes, compatible with all kinds of robotic arms and PLC terminals.
- Equipped with mounting bracket and industrial rail clips, a variety of installation methods.
- Intelligent alarm function, safe, stable, no need to worry about misoperation.

品番 PN	型式 Model		真空調整 Vacuum regulation	出力気圧 [kPa] Output air pressure	最高真空圧力 [kPa] Maximum vacuumPressure	負圧流量* [L/min] Negative pressure flow rate*	動作騒音 [dB] Operating noise	重量[kg] Weight
1.Y02560	iPCU 2-SMV	真空調圧標準型 Vacuum Regulator Standard	手動 Manually operated	-85~300	-85	40	76	2.1
1.Y12927	iPCU2-SMN	パッシブドライバー標準型 Passive Drive Standard	非対応 Unsupported	-90~300	-90	40	75	2.0
1.Y02561	iPCU2-HMV	真空調圧高速型 Vacuum-regulated high-speed type	手動 Manually operated	-85~300	-85	80	73	2.1
1.Y02562	iPCU2-HMN	パッシブドライバー高速型 Passive Drive High Speed Type	非対応 Unsupported	-80~300	-80	80	72	2.0

iPCU2には標準型と高速型の2種類があり、高速型はより大きな真空流量を有し、高速搬送に適しています。
*負圧流量パラメータのテスト条件：空気源側圧力=0.6MPa。
The iPCU2 is available in both standard and high speed options, with the high speed model having a higher vacuum flow rate for high speed handling situations.
*Negative pressure flow parameters test conditions: pressure at the gas source end = 0.6MPa.

名称 Parameter	範囲 Range	名称 Parameter	範囲 Range
定格電圧 Rated Voltage	24 V± 10%	筐体材質 Fuselage Shell	エンジニアリングプラスチック Engineering plastics
定格電力 Rated power	12 W	寸法 Size	208x134x141 mm
寿命 Life span	5000万回/50 million times	保護等級 Protection class	Ip54
正圧調整 Positive pressure regulation	手動/Manually operated	制御方式 Control mode	1.手動ボタン 1. Manual buttons
安全空気圧 Safe Air Pressure	調整可能/Tunable		2.I/O、レベル信号 2.I/O, level signals
入力空気源 Input Air Source	0.45~1Mpa,乾燥・清浄・安定 流量>200L/min 0.45~1 Mpa, dry, clean and stable Flow rate >200 L/min	動作モード Work Mode	連続信号駆動 Continuous signal drive
		正圧流量* Positive pressure flow*	260L/min

*正圧流量パラメータテスト条件：空気源側圧力=0.6MPa、チャック設定正圧=100kPa。
*Positive pressure flow parameters test conditions: gas source end pressure = 0.6MPa, clamp jaw set positive pressure = 100kPa.

iPCU2パッシブドライバー
iPCU2 Passive Driver

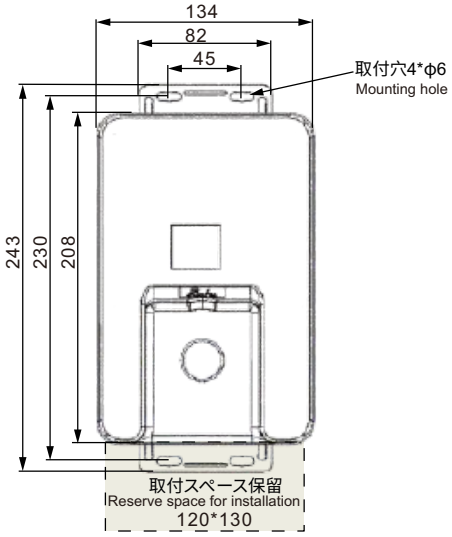

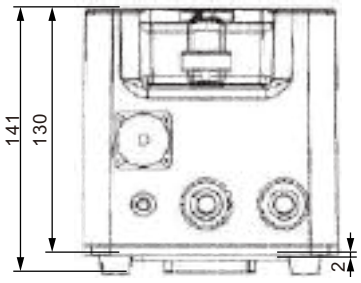

使用方法
Method of use

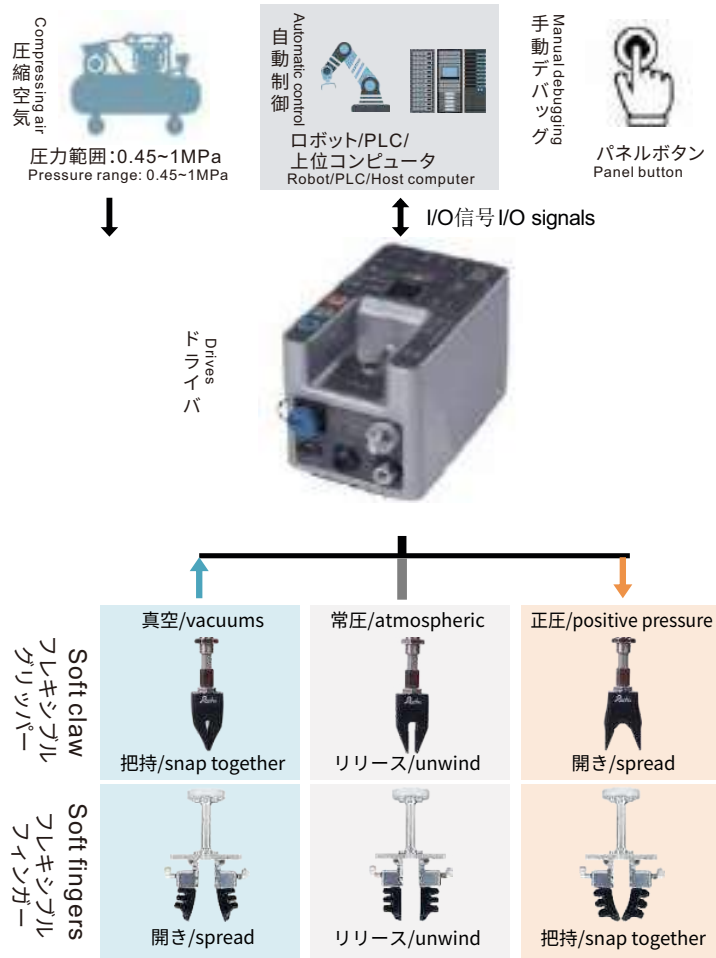

設置方式
Installation method

レール取付
Guide rail mounting

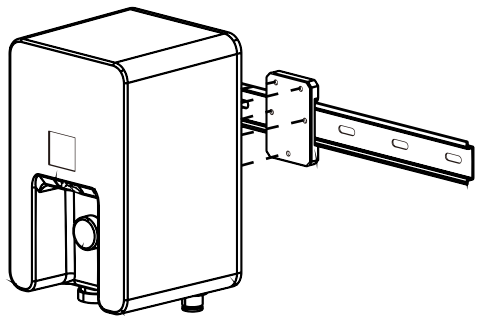

底面取付
Bottom Mount

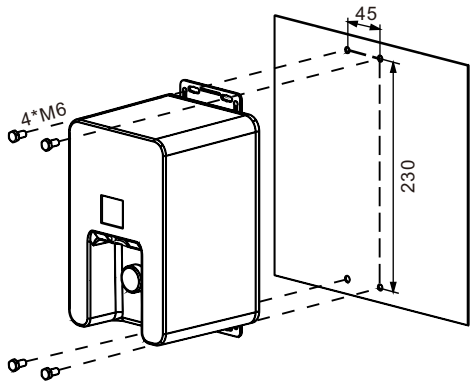

ACU2-Hアクティブドライバ NEW

ACU2-H Active Driver

- 内蔵空気源、豊富なインターフェース。
- -80～280kPaの出力気圧範囲で、全シリーズのフレキシブルグリッパーとフレキシブルフィンガーの駆動に適しています。
- 動作正圧と動作真空はパネルボタンでリアルタイムにデジタル調節可能、出力精度±3kPa。
- 一体化パネルにデジタル表示と操作ボタンを統合。
- 手動（ボタン）、I/O、アナログ量、MODBUSなど多様な制御モードを備え、各種ロボットアームやPLC端末に汎用可能。
- 製品はEUのCE安全認証を取得。

- Built-in air source with abundant interfaces.
- -80~280kPa output air pressure range, suitable for all series of soft claw and soft finger drive.
- Positive working pressure, working vacuum can be digitally adjusted in real time through the panel button, output accuracy ±3kPa.
- Integrated panel with digital display and operating buttons.
- With manual (button), I/O, analogue and MODBUS control modes, with a variety of robotic arms, PLC terminals.
- Products through the European Union CE safety certification.

品番(PN)	型式(Model)
8.Y02563	ACU2-H

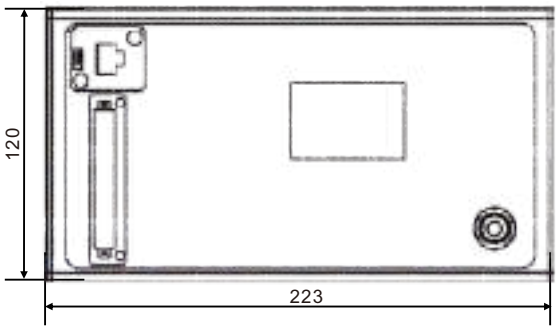

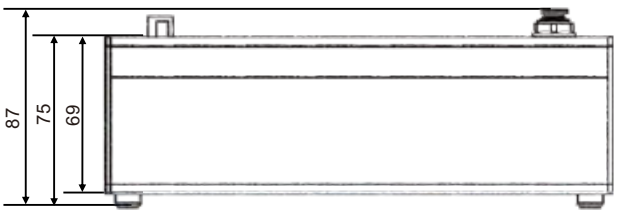

名称 Parameter	範囲 Range	名称 Parameter	範囲 Range
定格電圧 Rated Voltage	24 VDC± 10%	筐体材質 Fuselage Shell	アルミニウム合金陽極酸化 Aluminium alloy anodising
定格電力 Rated power	48W	寸法 Size	120x223x75 mm
寿命 Life span	5000時間/5000 hours	重量 Weight	1.8kg
出力気圧 Output air pressure	-80~280kPa	保護等級 Protection class	IP54
出力精度 Output accuracy	±3kPa	制御方式 Control mode	1.手動ボタン 1.Manual button
正圧流量 Positive pressure flow	8 L/min		2.I/O、レベル信号 2.I/O, level signals
真空流量 Vacuum flow	8 L/min		3.電圧アナログ量による圧力調整 3.Voltage analogue regulation of pressure
稼働騒音 Operating noise	50dB		4. MODBUS TCP/RTU
動作モード Operating mode	連続信号駆動 Continuous signal drive		

ACU2-Hアクティブドライバ
ACU2-H Active Driver

使用方法
Method of use

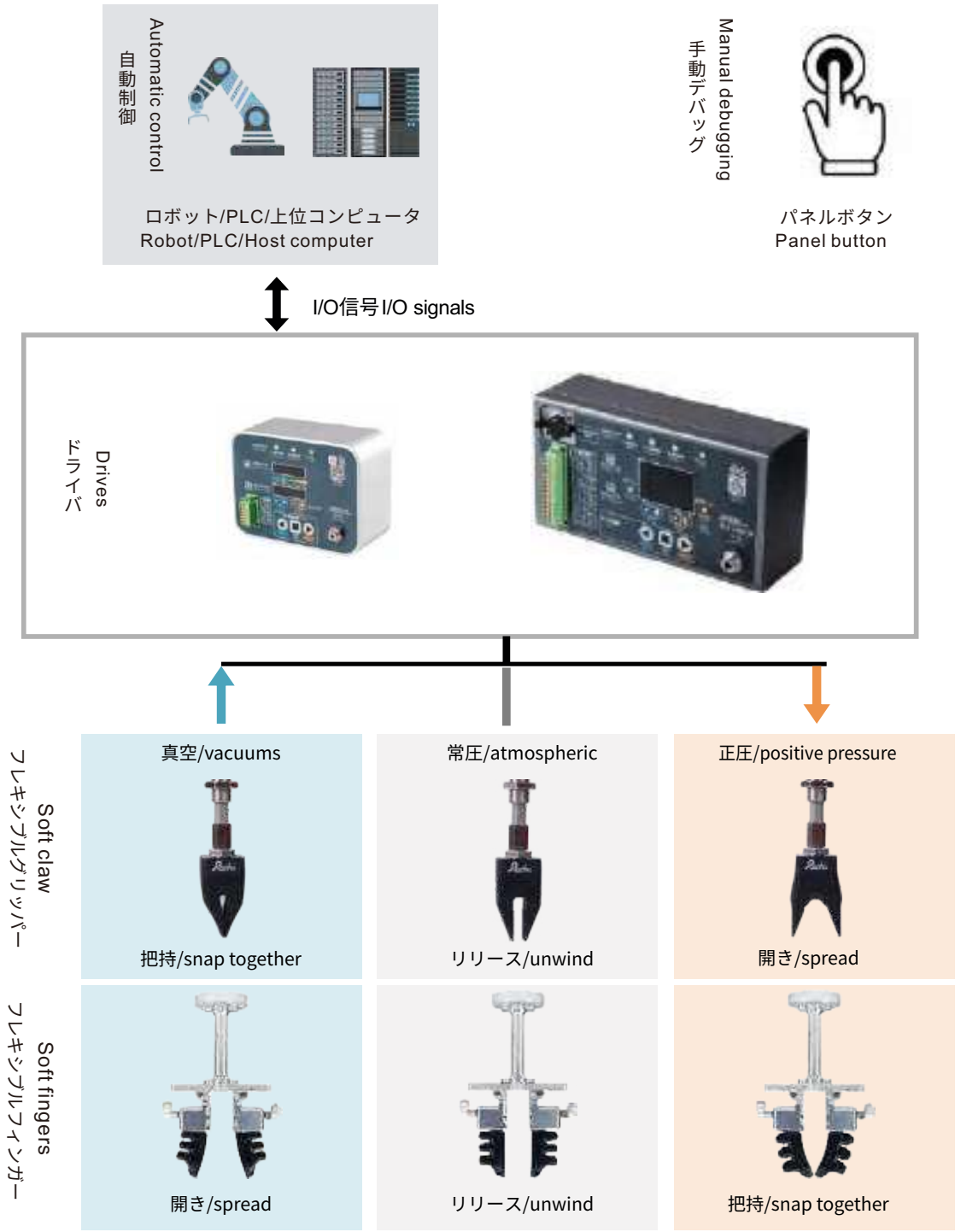

エキスパンショングリッパー
Expansion Gripper

下向きまたは上向き。
ゴムリング部分はシリコーンゴムで構成されています。
把持寸法は18～31mmまで対応。
各種取付アクセサリ。
Downward movement, or Upward movement.
The elastic part can be in Silicone or Rubber.
Grip diameters from 18 to 31 mm.
Several mounting accessories.

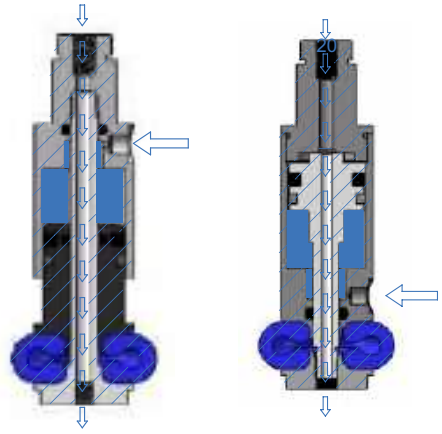

GBD...HD　　GBD...HU

スルーホール
H型式は中央にスルーホールを装備。圧縮空気の吹き付けや、冷却部品への供給、リーク検査用の真空提供が可能。

Through hole for fastening
The ...H models have a central through hole. It can be used to blow compressed air,or to provide vacuum,with the purpose to cool a partmor to check the leakage.

型式表示方法
Model representation methods

GBD 18 H D

基本寸法
basic size
シリンダー直径
Body Diameter

中央貫通穴
Middle through hole

動作方向
Actuation direction
D-下向き
D - Downward
U-上向き
U -Upward

エキスパンショングリッパー
Expansion Gripper

GBD...HU

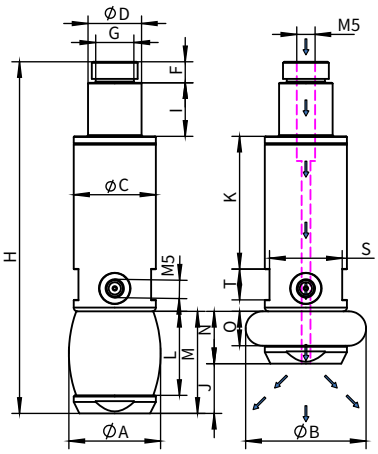

GBD...U

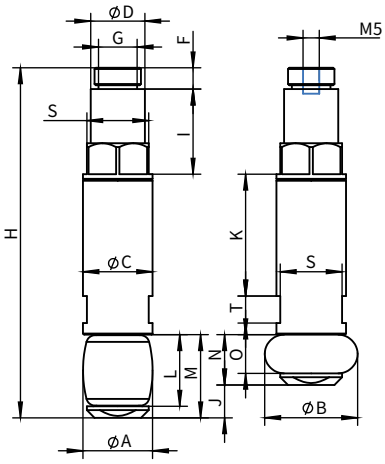

品番(PN)	型式(Model)	ØA	ØB	ØC	ØD	F	G	H	I	J	K	L	M	N	O	S	T	重量(Weight)
8.Y00212	GBD18U	18	24	18	14	5.5	M12×1	90.5	22	8.5	31.5	18.5	21.5	13	10	16	7	39.7g
8.Y00058	GBD22HU	24	31.5	21.3	14	5.5	M12×1	92	14	13	34.8	22	26.7	13.7	9	19	8	53.8g

GBD...HD

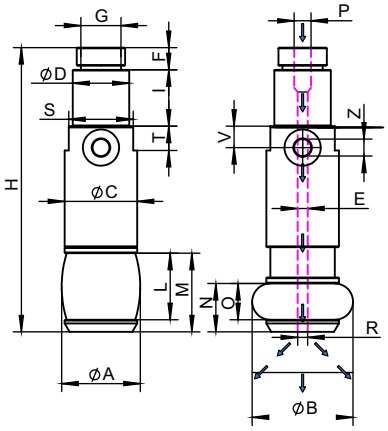

品番(PN)	型式(Model)	ØA	ØB	ØC	ØD	ØE	F	G	H	I	L	M	N	O	P	R	S	T	V	Z	重量(Weight)
8.Y00057	GBD18HD	19.5	25	18	14	2.5	5.5	M12×1	70.5	14	16.5	19.5	12	9	M5	M3	16	6	5.3	M5	27.4g
8.Y01256 NEW	GBD25HD	29	36	25	20	2.5	8	M17×1	101.5	20	24.5	28.5	17.7	13.7	G1/8	M3	22	6	8	M5	85.3g

エキスパンショングリッパー
Expansion Gripper

シリコーンゴム
Silicone rubber

ゴムリング部分は青色シリコーンゴムまたは透明シリコーンゴムを使用しています。
シリコーンゴムは広い温度範囲に対応でき、長寿命を保証します。
シリコーンゴム（青色または透明）のゴムリングは消耗品として交換可能です。
シリコーンゴム製のゴムリングは100万回の使用に耐える設計です。
The elastic part can be in blue Silicone, or transparent silicone.
Silicone can be used over a wider temperature range and assures a longer life time.
The elastic part in Silicone is available as a spare part and can be replaced,when worn out.
The expected medium life time of the elastic part in Silicone is about 1 million cycles.

ゴムリング交換用部品
Spare elastic part

S1
青色
シリコーンゴム
Blue Silicone

S2
透明
シリコーンゴム
Transparent silicone

ゴムリングは出荷時に顧客指定可能
Silicone can be shipped by customers

仕様(Spec.)	Ø18	Ø22
型式(Model)	18-S1	22-S1
品番(PN)	4.Y00470	4.Y00471
型式(Model)	18-S2	22-S2
品番(PN)	4.Y00472	4.Y00473
エキスパンショングリッパー(Bulging device)	GBD18U GBD18HD	GBD22HU

T-ゴムリング部品の動作温度（チャック本体5～60°C）
T - Operating temperature of the elastic part (5~60°C for the gripper body)

スナップチャック NEW
Clip Fixture

機能：把持
利点：ダブルアクションシリンダー、磁気検出
応用シーン：関連するスナップの把持と組立用

Function: Clamping
Advantages: double acting cylinder, magnetic detection
Application scenario: used for relevant carabiner clamping and assembly

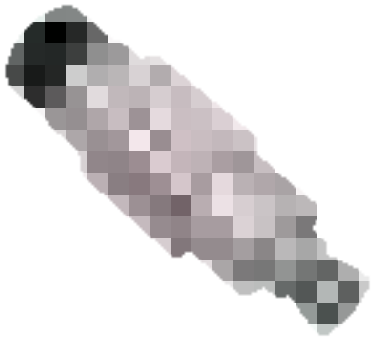

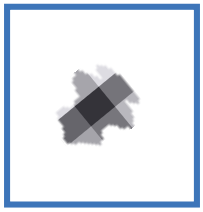

スナップ
Stopper

締め付け
Clamped

解除
Come loose

品番(PN)	8.Y01249
型式(Model)	GNT-4017

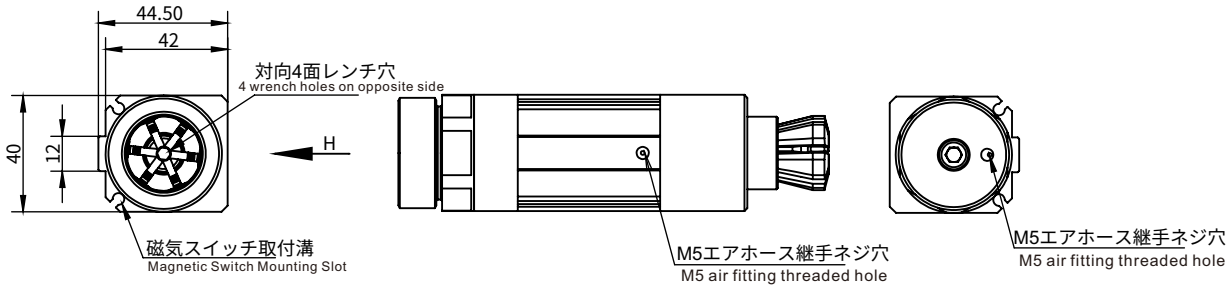

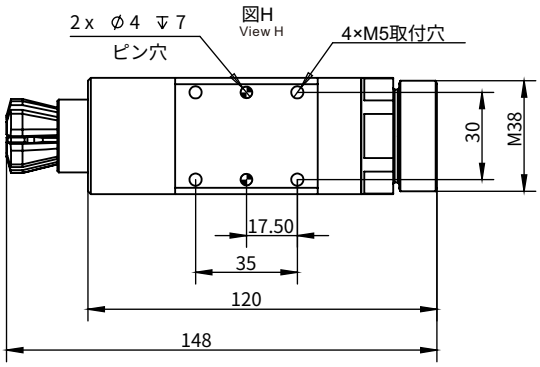

クッションブラケット
Buffer Support

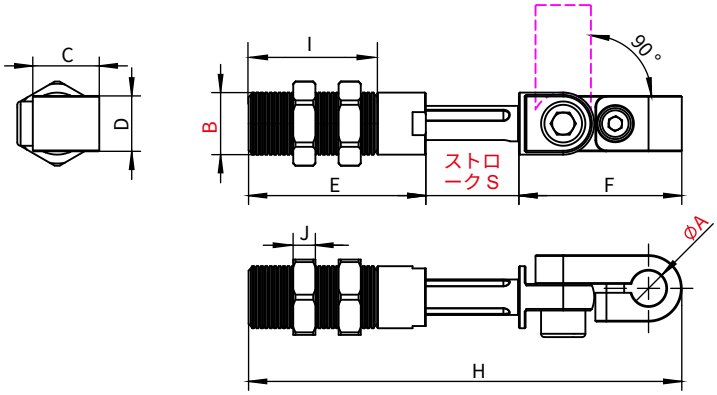

品番(PN)	型式(Model)	A(mm)	B(mm)	C(mm)	D(mm)	E(mm)	F(mm)	H(mm)	I(mm)	J(mm)	S(mm)	重量(Weight)
8.Y00242	GSRT1421-08	8	M14	15	12.5	40	36.75	97.75	29	2.7	21	43g
8.Y00332	GSRT2026-10	10	M20	20	15	50	45.5	121.5	39	3.9	26	92g
8.Y00244	GSRT2026-12	12	M20	20	15	50	45.5	121.5	39	3.9	26	91g
8.Y00333	GSRT2051-10	10	M20	20	15	84	45.5	180.5	39	3.9	51	129g
8.Y00334	GSRT2051-12	12	M20	20	15	84	45.5	180.5	39	3.9	51	128g

寸法 (mm)/ Dimensions (mm)

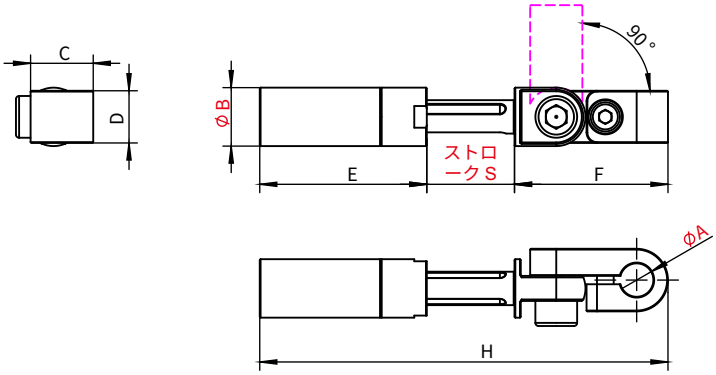

品番(PN)	型式(Model)	A(mm)	B(mm)	C(mm)	D(mm)	E(mm)	F(mm)	H(mm)	S(mm)	重量(Weight)
8.Y00241	GSR1421-08	8	14	15	12.5	40	36.75	97.75	21	36g
8.Y00373	GSR1436-10	10	14	20	15	60	45.5	139	36.5	54g
8.Y00329	GSR2026-10	10	20	20	15	50	45.5	121.5	26	74g
8.Y00243	GSR2026-12	12	20	20	15	50	45.5	121.5	26	73g
8.Y00330	GSR2051-10	10	20	20	15	84	45.5	180.5	51	111g
8.Y00331	GSR2051-12	12	20	20	15	84	45.5	180.5	51	110g

寸法 (mm)/ Dimensions (mm)

クッションブラケット
Buffer Support

センサーなし(Without Sensor)

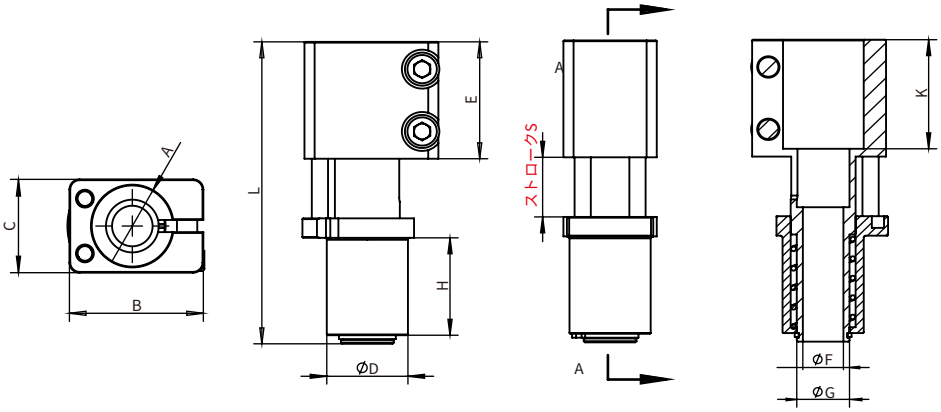

品番(PN)	型式(Model)	A	B	C	D	E	F	G	H	L	K	ストロークS	重量(Weight)
8.Y00238	GSP20-14	14	31	20	20	30	10	13	25	77.5	28	15	57g
8.Y00239	GSP20-20	20	33	23	20	30	10	13	25	77.5	28	15	65g
8.Y01032	GSP30-30	30	43	33	30	30	18	22	25	77.5	28	15	108g

寸法 (mm)/ Dimensions (mm)

センサー選択(Sensor Option)

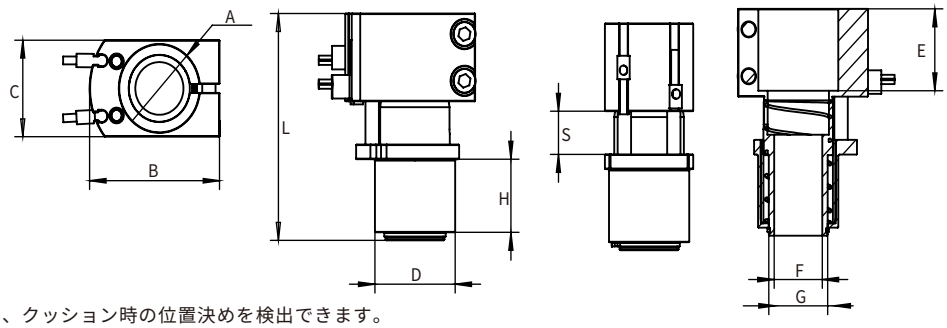

1.センサーの検出位置を調整することで、クッション時の位置決めを検出できます。
2.自動化生産における閉ループ機能を実現できます。

1. The position of the sensor can be adjusted to detect whether the buffer is in place or not.
2. The closed-loop function can be realized in automatic production.

品番(PN)	型式(Model)	A	B	C	D	E	F	G	H	L	S	重量(Weight)
8.Y01079	GSP20-20C	20	38.5	23	20	28	Ø10	Ø12.5	25	77.5	15	80g
8.Y01081	GSP30-30C	30	48.6	33	30	30	Ø18	Ø22	25	77.5	15	103g

寸法 (mm)/ Dimensions (mm)

製品の色は実物に準じます Product color is based on the actual product

金型位置決め用グリッパー
Mould Positioner

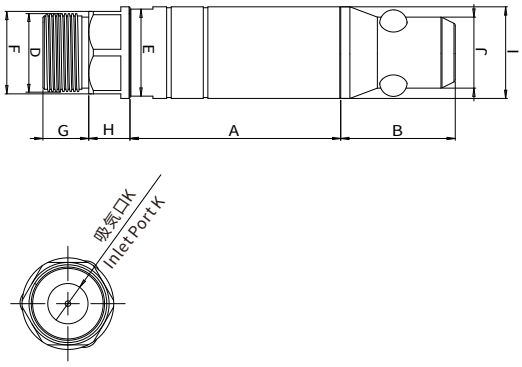

品番(PN)	型式(Model)	A	B	D	E	F	G	H	I	J	K	最大ロック力	重量(Weight)
8.Y00408	GMP14A	38	14	M12*1	-	12	5	4	Ø14	Ø11	M5	90N	62g
8.Y00088	GMP20A	46	25	M17*1	19	18	10	9	Ø20	Ø15.5	G1/8	190N	78g
8.Y00089	GMP30A	75	38	M27*1	28	27	11	10	Ø30	Ø25.5	G1/8	280N	303g

寸法 (mm)/ Dimensions (mm)

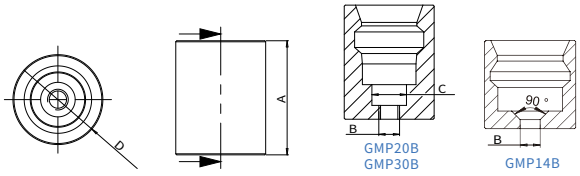

品番(PN)	型式(Model)	A	B	C	D	再現性精度 (Repetition accuracy)	重量(Weight)
7.Y00968	GMP14B	15	M4（またはM3低頭ボルト）	-	15.5h7	±0.015	46g
7.Y00726	GMP20B	33	M6（またはM5低頭ボルト）	10	26h7	±0.015	87g
7.Y00789	GMP30B	43.5	M8（またはM6低頭ボルト）	11	40h7	±0.015	264g

寸法 (mm)/ Dimensions (mm)

金型位置決め用グリッパー
Mould Positioner

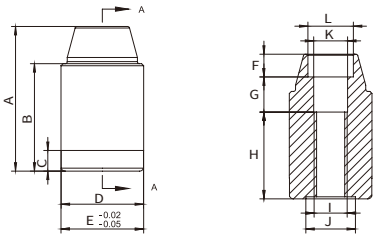

品番(PN)	型式(Model)	A	B	C	D	E	F	G	H	I	J	K	L	重量(Weight)
7.Y00894	GLU20A	35	26	5	Ø19.92	Ø20	5.50	8.50	21	M8	Ø12	Ø8.20	Ø11	61g

寸法 (mm)/ Dimensions (mm)

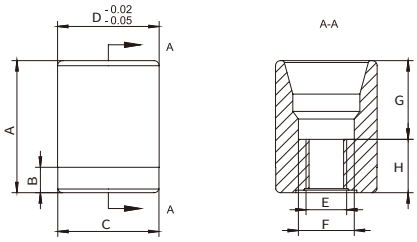

品番(PN)	型式(Model)	A	B	C	D	E	F	G	H	重量(Weight)
7.Y00895	GLU20B	26	5	Ø19.92	Ø20	M8	Ø11	15.50	10.50	42g

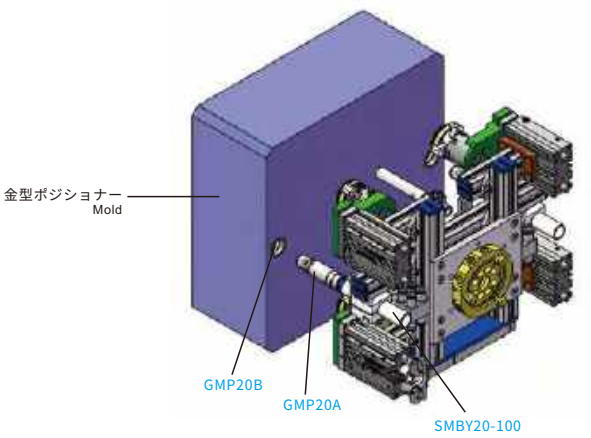

ニードルグリッパー (GNシリーズ)

Pneumatic Needle Gripper(Series GN)

主に自動車業界での不織布の埋め込みに使用され、メッシュ布やスポンジなどの物体の取り出しや埋め込みにも利用可能。
ニードルの突出長さは調整可能で、お客様の要求に応じて非標準のニードル長さもカスタマイズ可能。

Being used for embedding and taking out nonwoven fabric, net cloth and sponge.The length of the steel needle can be not only adjustable,but also customized according to the requirements of the customer.

GN2010-8S51
8ピン Pins

GN2010-S51
4ピン Pins

GN2010-S21
4ピン Pins

GN2010
4ピン Pins

GN2010-8
8ピン Pins

GN3003-4
4ピン Pins

GN3003-4-15
4ピン Pins

GN2002-32
32ピン Pins

圧力範囲 Pressure range	温度範囲 Temperature range	6bar圧力下でのシリンダ開き力 Opening total gripping force at 6 bar	針状ストロークS Needle stroke s	循環空気消費量 Cycle air consumption
3 ~ 8 bar	-10° ~ 70 °C.	90 N	0 ~ 10 mm	3.5 cm^3

GN2010-8S51
8ピン Pins

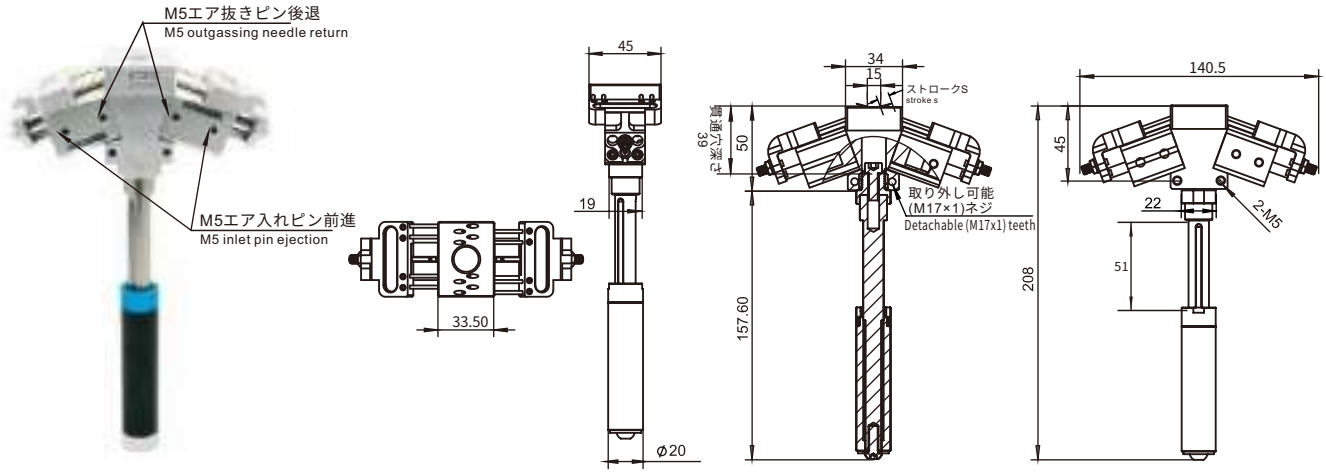

GN2010-S51
4ピン Pins

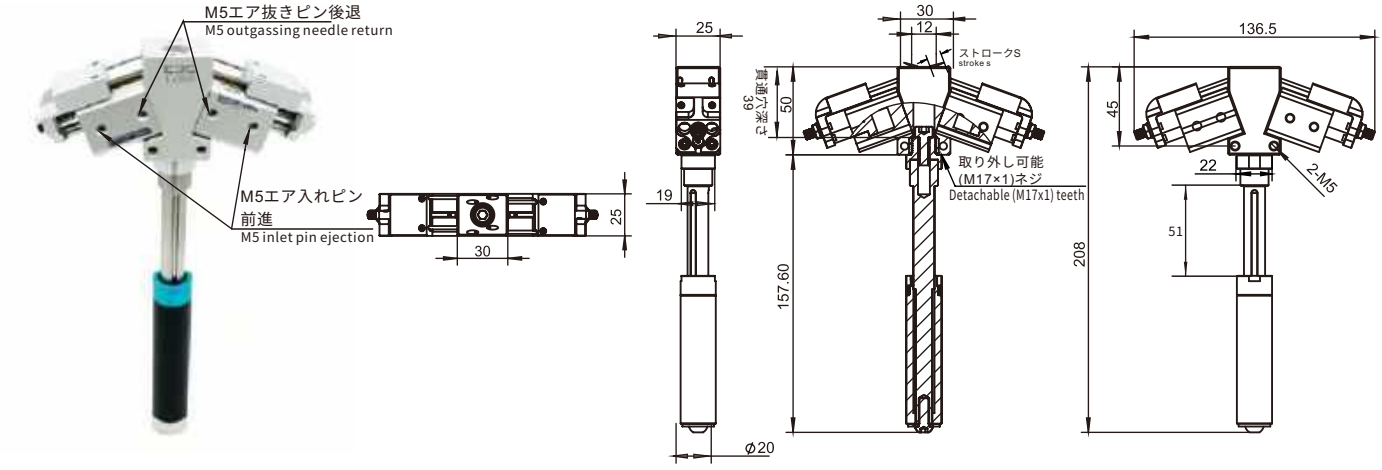

GN2010-S21
4ピン Pins

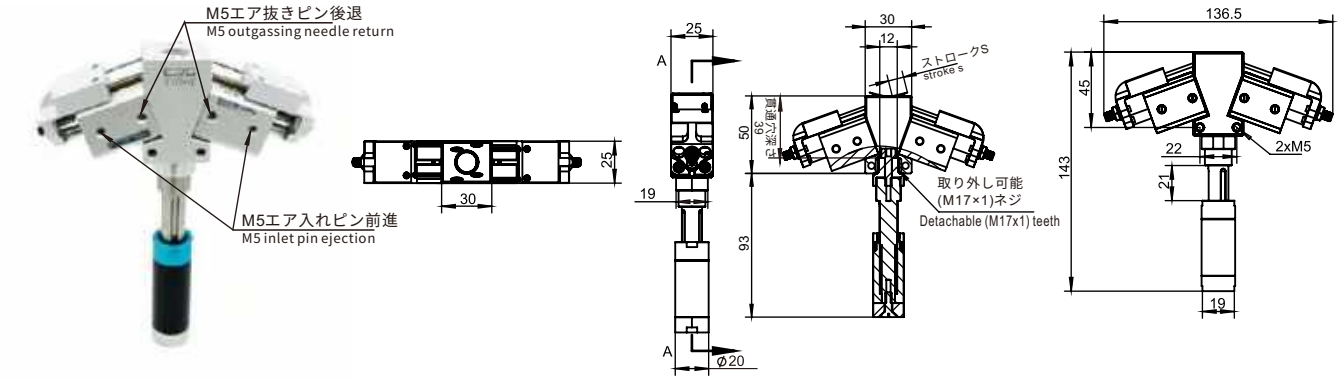

品番(PN)	8.Y00341	8.Y00440	8.Y00385
型式(Model)	GN2010-S51	GN2010-S21	GN2010-8S51
重量Weight	240g	220g	480g

ニードルグリッパー (GNシリーズ)

Pneumatic Needle Gripper(Series GN)

主に自動車業界での不織布の埋め込みに使用され、メッシュ布やスポンジなどの物体の取り出しや埋め込みにも利用可能。
ニードルの突出長さは調整可能で、お客様の要求に応じて非標準のニードル長さもカスタマイズ可能。

Being used for embedding and taking out nonwoven fabric, net cloth and sponge.The length of the steel needle can be not only adjustable,but also customized according to the requirements of the customer.

GN2010
4ピン Pins

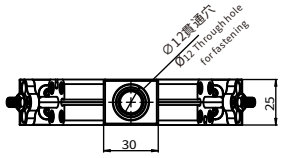

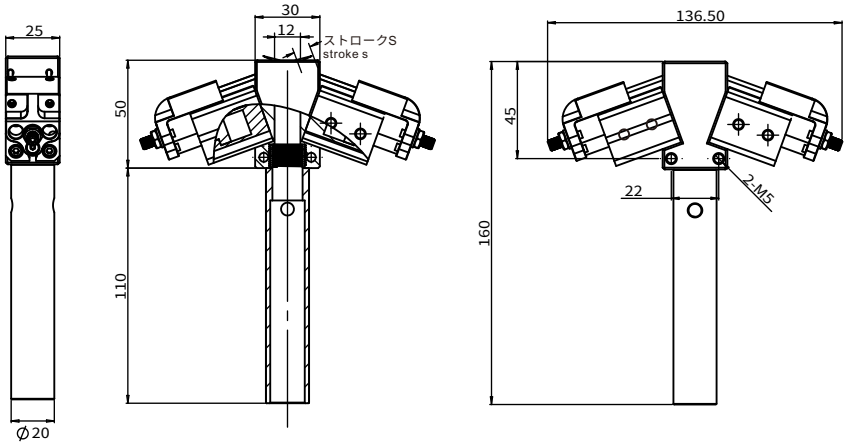

GN2010-8
8ピン Pins

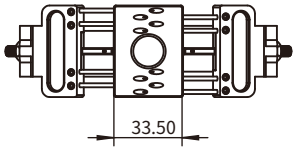

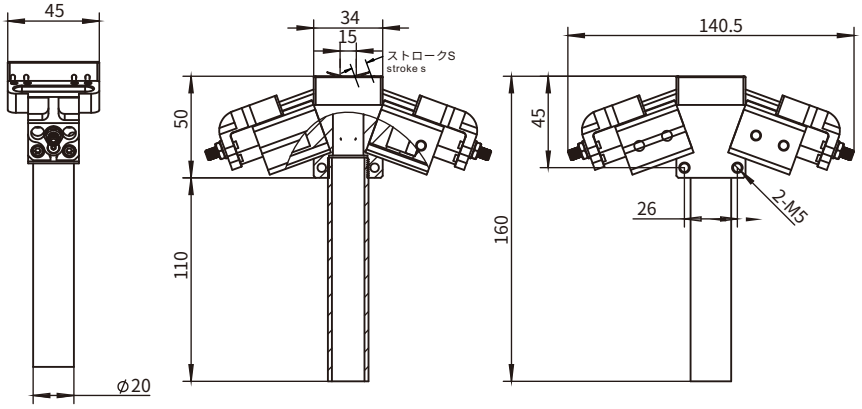

品番(PN)	8.Y00025	8.Y00347
型式(Model)	GN2010	GN2010-8
重量Weight	274g	317g

ニードルグリッパー (GNシリーズ)

Pneumatic Needle Gripper(Series GN)

小型ニードルの挿入深度が浅く、迅速に解放可能。薄型で気密性の高いワークピースの搬送に適用

真空吸着が困難な複合繊維、羊毛などの材料処理に最適

フィルター、ガラス繊維またはカーボンファイバーの編み物、アラミド繊維の編み物、発泡材など

Small needle insertion depth is shallow, Can quickly release, transport thin breathable workpiece,
Processing difficult to vacuum adsorption of materials,
such as composite textiles, wool, filters, woven glass or carbon fiber,
woven aramid, foam, etc.

ニードルの長さ調整手順

六角レンチで止めネジを緩めます①
コインなどで溝に合わせて回転させ、ニードルの長さを調整 ②
上部の銅部品は耐摩耗性に優れ、交換が容易 ③

Needle Length Adjustment Instructions

Use a hex wrench to unscrew the stop screw. ①
Adjust the needle length by rotating it with a coin or other object against the slot. ②
Copper top is more wear-resistant and easy to replace. ③

GN3003-4

4ピン Pins

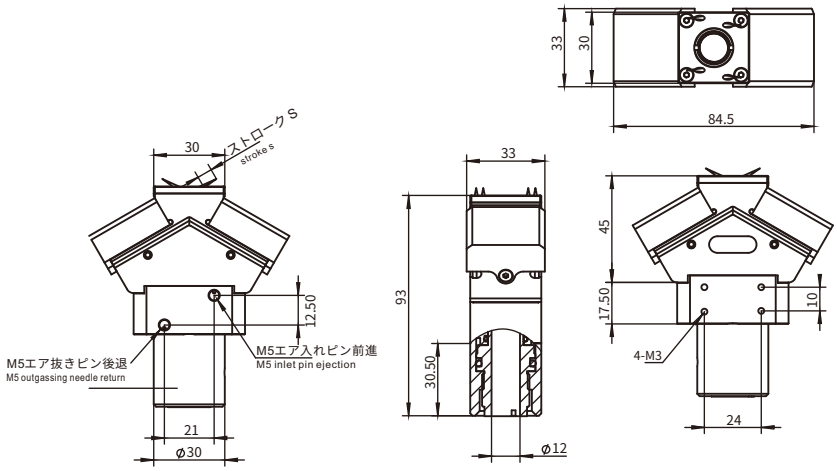

GN3003-8

8ピン Pins

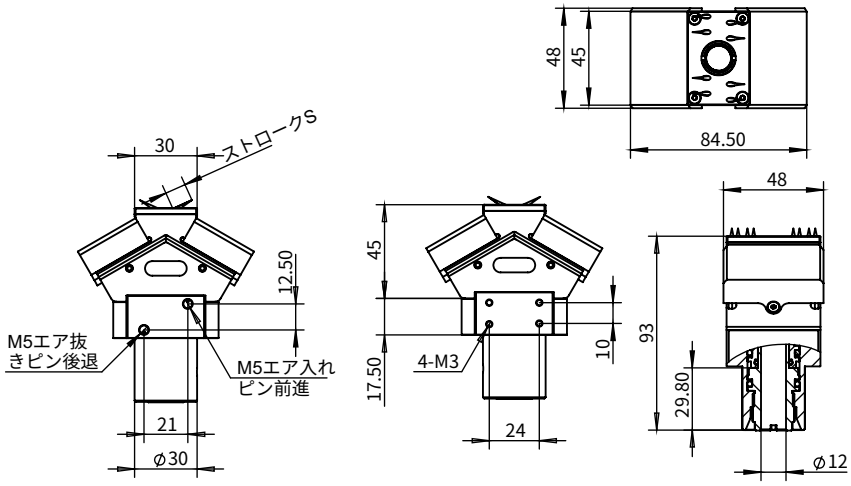

品番(PN)	8.Y01005	8.Y01250
型式(Model)	GN3003-4	GN3003-8
重量Weight	188g	290g

ニードルグリッパー (GNシリーズ)

Pneumatic Needle Gripper(Series GN)

小型ニードルの挿入深度が浅く、迅速なリース
薄型気体状ワークの搬送が可能
針のストロークを調整可能
真空吸着が困難な材料(複合繊維、ウール、フィルター、編み込まれたガラス繊維またはカーボンファイバー、アラミド繊維、フォーム材など)を処理可能
センサーの検出位置を調整することで、クッション時の位置決めを検出可能。
自動化生産における閉ループ機能を実現可能。

Small needle insertion depth is shallow
Can quickly release, transport thin breathable workpiece,
Can adjust the needle stroke,
Processing difficult to vacuum adsorption of materials,
such as composite textiles, wool, filters, woven glass or carbon fiber, woven aramid, foam, etc.
The position of the sensor can be adjusted to detect whether the buffer is in place or not.
The closed-loop function can be realized in automatic production.

GN3003-4-15
4ピン Pins

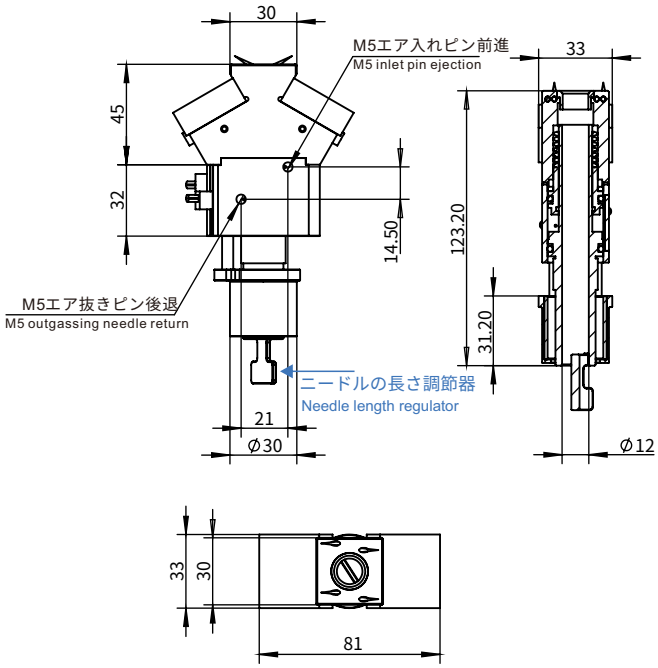

品番 PN	型式 Model	重量 Weight	スプリング力 Spring force	固定ロック力 Fixed locking force	針状ストロークS Needle stroke s	バッファストローク Buffer trip
8.Y01082	GN3003-4-15	259g	18.7N	8.2N.m	0 ~ 10 mm	0~15mm

ニードルグリッパー (GNシリーズ)
Pneumatic Needle Gripper(Series GN)

小型ニードルの挿入深度が浅く、迅速なリース
薄型気体状ワークの搬送が可能
針のストロークを調整可能
真空吸着が困難な材料(複合繊維、ウール、フィルター、編み込まれたガラス繊維またはカーボンファイバー、アラミド繊維、フォーム材など)を処理可能。

Small needle insertion depth is shallow
Can quickly release, transport thin breathable workpiece,
Can adjust the needle stroke,
Processing difficult to vacuum adsorption of materials,
such as composite textiles, wool, filters, woven glass or carbon fiber,
woven aramid, foam, etc.

GN2002-32
32ピン Pins

ニードルは列ごとに交換可能
The Needles can be changed row by row

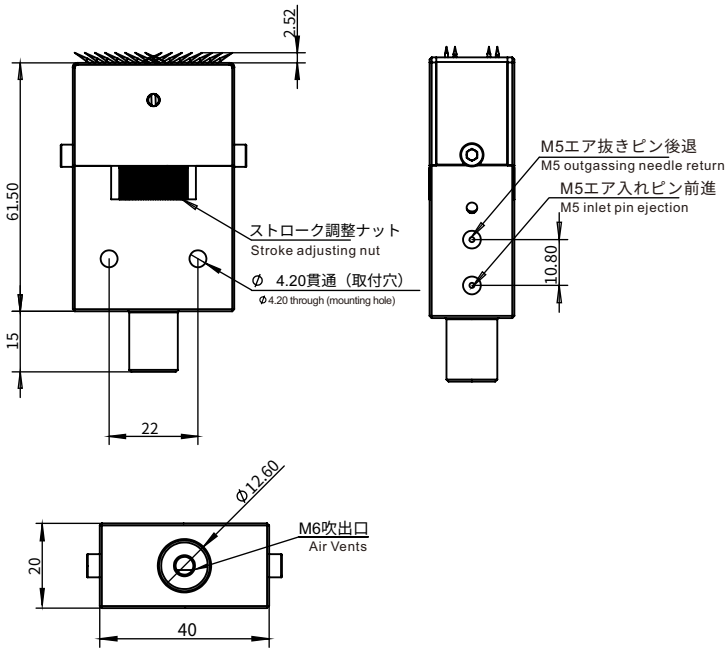

品番 PN	型式 Model	重量 Weight	ニードル数 Number of steel needles	ニードル直径 Needle diameter	動作圧力 Working pressure	動作温度 Operating temperature	ストローク stroke
8.Y01035	GN2002-32	100g	32	0.7mm	3~6Bar	5-60℃	2mm

単動型フィンガーグリッパー (GFAシリーズ)

One Finger Angular Pneumatic Grippers (Series GFA)

表面位置が小さく、吸着や把持に適さない製品向け。
インサート治具は金型位置決め用グリッパーと用することで、より高精度な位置決めが可能。
自動化プロジェクトにおけるロボットアームの精度要求を低減。
単一動作、内蔵マグネットリング。

For small surface position, not conducive to the absorption and clamping of the product.
The embedded fixture is matched with the mould locator, so it can locate with higher precision,
Reduce the precision requirement of manipulator in automation project.
Single action, built-in Magnetic Loop

GFA...-35

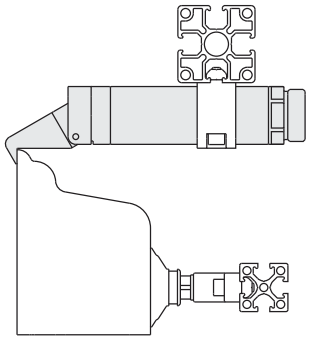

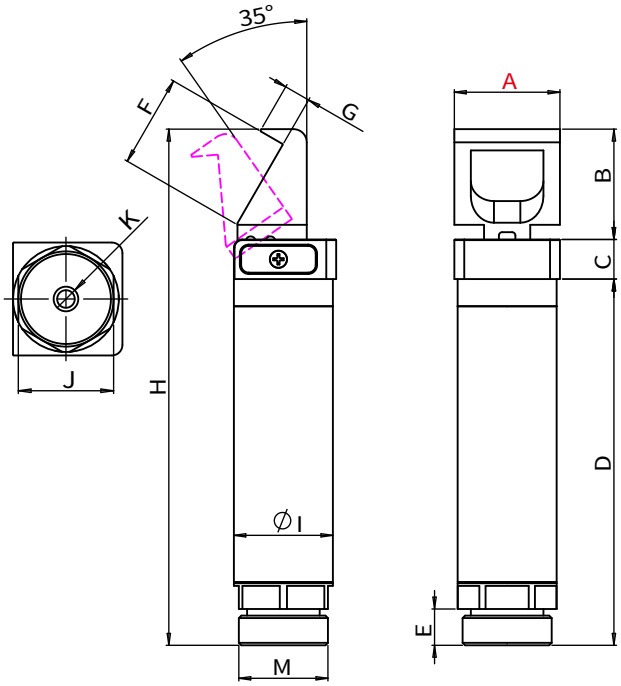

品番 PN	型式 Model	圧力範囲 Pressure range	温度範囲 Temperature range	ストローク Stroke	ピストン穴 Piston bore	6bar圧力時の閉トルク Closing torque at 6 bar	循環空気消費量 Cycle air consumption	内蔵マグネットリング Built-in magnetic ring
8.Y00117	GFA14-35	2.5 ~ 8 bar	-10 ~ 70 °C	35°	Ø10 mm	26 Ncm	0.4 cm^3	あり Yes
8.Y00118	GFA20-35				Ø16 mm	100 Ncm	1.24 cm^3	あり Yes
8.Y00119	GFA30-35				Ø25 mm	430 Ncm	4.56 cm^3	あり Yes

品番 PN	型式 Model	重量 Weight	A	B	C	D	E	F	G	H	I	J	K	M
8.Y00117	GFA14-35	25g	14	14	10.5	49.5	5.5	13.5	4.5	74	Ø14	12	M5	M12×1
8.Y00118	GFA20-35	65g	20	20.5	9	76.5	8	20.2	6	106	Ø20	17	M5	M17×1
8.Y00119	GFA30-35	206g	30	30	12	111	11	30.5	8	153	Ø30	27	G1/8	M27×1

単動型フィンガーグリッパー (GFRシリーズ)

One Finger Angular Pneumatic Grippers (Series GFR)

表面位置が小さく、吸着や把持に適さない製品向け。
インサート治具は金型位置決め用グリッパーと用することで、より高精度な位置決めが可能。
自動化プロジェクトにおけるロボットアームの精度要求を低減。
単一動作、内蔵マグネットリング。

For small surface position, not conducive to the absorption and clamping of the product.
The embedded fixture is matched with the mould locator, so it can locate with higher precision,
Reduce the precision requirement of manipulator in automation project.
Single action, built-in Magnetic Loop

GFR...-95

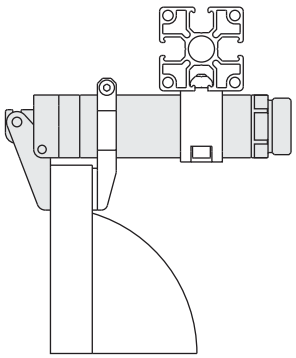

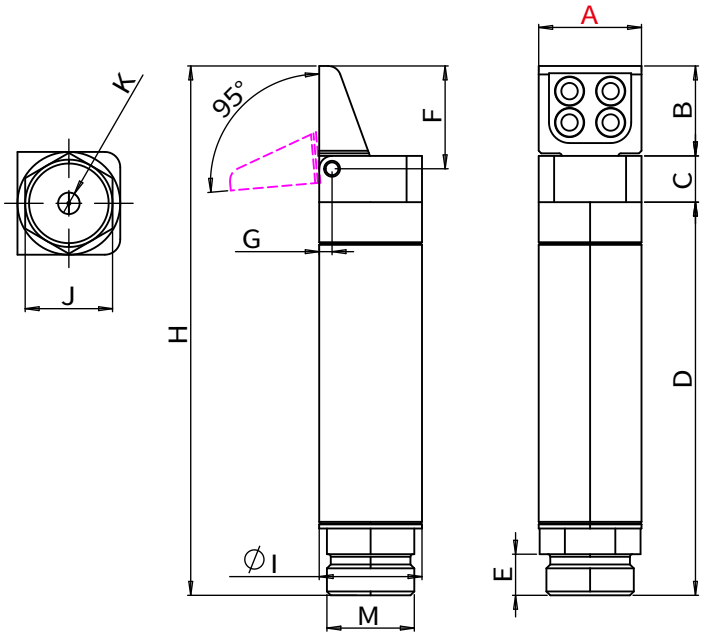

品番 PN	型式 Model	圧力範囲 Pressure range	温度範囲 Temperature range	ストローク Stroke	ピストン穴 Piston bore	6bar圧力時の閉トルク Closing torque at 6 bar	循環空気消費量 Cycle air consumption	内蔵マグネットリング Built-in magnetic ring
8.Y00042	GFR14-95	2.5 ~ 8 bar	-10 ~ 70 °C	95°	Ø10 mm	19 Ncm	1 cm^3	あり Yes
8.Y00311	GFR20-95E				Ø16 mm	70 Ncm	3.52 cm^3	あり Yes
8.Y00095	GFR30-95				Ø25 mm	300 Ncm	12.9 cm^3	あり Yes

品番 PN	型式 Model	重量 Weight	A	B	C	D	E	F	G	H	I	J	K	M
8.Y00042	GFR14-95	25g	14	12	10.5	49.5	5.5	14	2	72	Ø14	12	M5	M12×1
8.Y00311	GFR20-95E	60g	20	17.5	9	76.5	8	20	2.5	103	Ø20	17	M5	M17×1
8.Y00095	GFR30-95	193g	30	25	12	111	11	29	4	148	Ø30	27	G1/8	M27×1

単動型フィンガーグリッパー (GFRシリーズ)

One Finger Angular Pneumatic Grippers (Series GFR)

表面位置が小さく、吸着や把持に適さない製品向け。
インサート治具は金型位置決め用グリッパーと用することで、より高精度な位置決めが可能。
自動化プロジェクトにおけるロボットアームの精度要求を低減。
単一動作、内蔵マグネットリング。

For small surface position, not conducive to the absorption and clamping of the product.
The embedded fixture is matched with the mould locator, so it can locate with higher precision,
Reduce the precision requirement of manipulator in automation project.
Single action, built-in Magnetic Loop

GFR...-95G

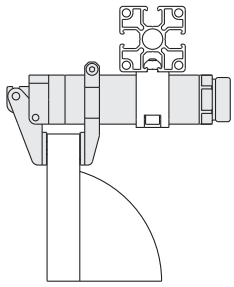

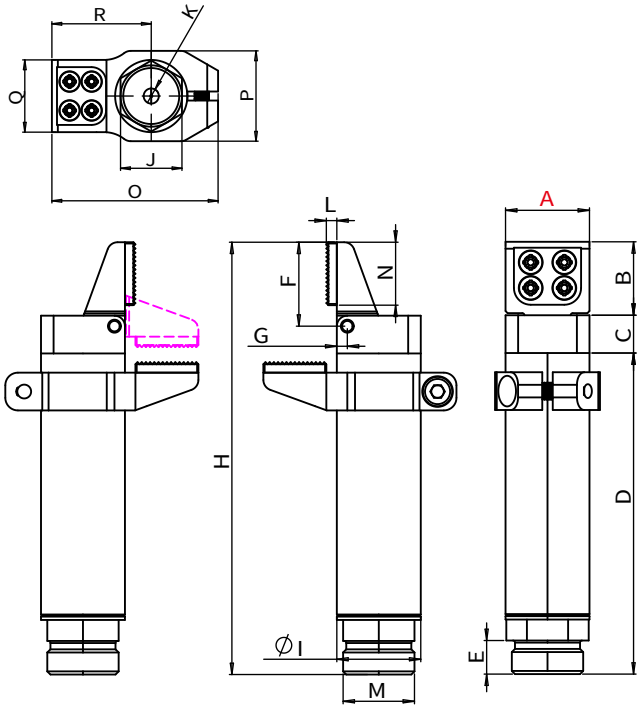

品番 PN	型式 Model	圧力範囲 Pressure range	温度範囲 Temperature range	ストローク Stroke	ピストン穴 Piston bore	6bar圧力時の閉トルク Closing torque at 6 bar	循環空気消費量 Cycle air consumption	内蔵マグネットリング Built-in magnetic ring
8.Y00084	GFR14-95G	2.5 ~ 8 bar	-10 ~ 70 °C	95°	Ø10 mm	19 Ncm	1 cm^3	あり Yes
8.Y00312	GFR20-95EG				Ø16 mm	70 Ncm	3.52 cm^3	あり Yes
8.Y00096	GFR30-95G				Ø25 mm	300 Ncm	12.9 cm^3	あり Yes

品番 PN	型式 Model	重量 Weight	A	B	C	D	E	F	G	H	I	J	K	M	N	O	P	Q	R
8.Y00084	GFR14-95G	36g	14	12	10.5	49.5	5.5	14	2	72	Ø14	12	M5	M12×1	11	32	19	14	19
8.Y00312	GFR20-95EG	87g	20	17.5	9	76.5	8	20	2.5	103	Ø20	17	M5	M17×1	15	46	25	20	27.5
8.Y00096	GFR30-95G	300g	30	25	12	111	11	29	4	148	Ø30	27	G1/8	M27×1	20	63	37	30	40

単動型フィンガーグリッパー (GFRシリーズ)

One Finger Angular Pneumatic Grippers (Series GFR)

表面位置が小さく、吸着や把持に適さない製品向け。
インサート治具は金型位置決め用グリッパーと用することで、より高精度な位置決めが可能。
自動化プロジェクトにおけるロボットアームの精度要求を低減。
単一動作、内蔵マグネットリング。

For small surface position, not conducive to the absorption and clamping of the product.
The embedded fixture is matched with the mould locator, so it can locate with higher precision,
Reduce the precision requirement of manipulator in automation project.
Single action, built-in Magnetic Loop

GFR...-95S

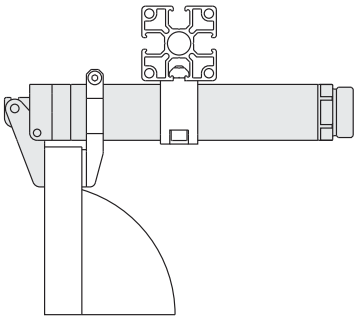

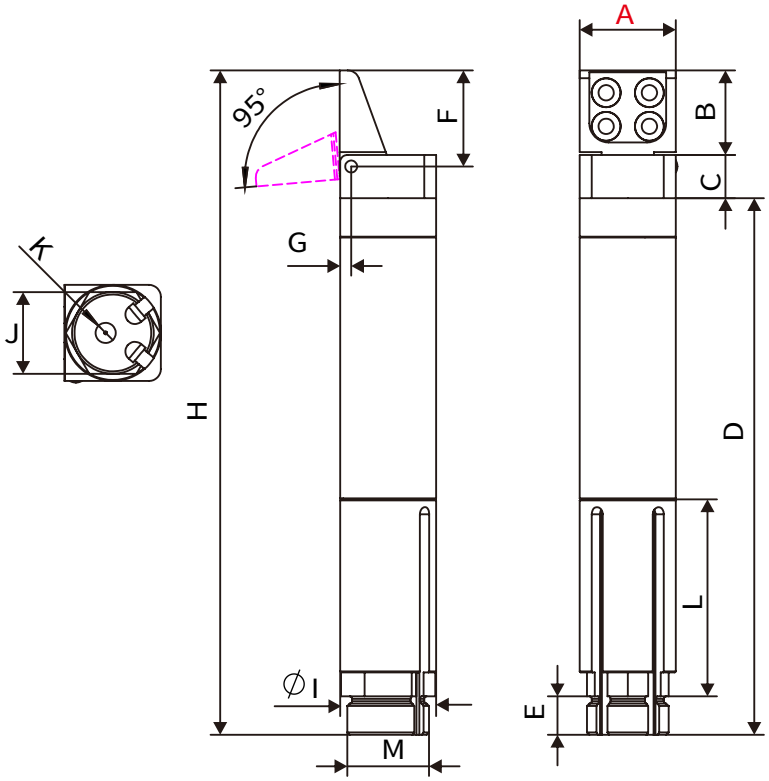

品番 PN	型式 Model	圧力範囲 Pressure range	温度範囲 Temperature range	ストローク Stroke	ピストン穴 Piston bore	6bar圧力時の閉トルク Closing torque at 6 bar	循環空気消費量 Cycle air consumption	内蔵マグネットリング Built-in magnetic ring
8.Y00335	GFR20-95S	2.5 ~ 8 bar	-10 ~ 70 °C	95°	Ø16 mm	70 Ncm	3.52 cm^3	あり Yes

品番 PN	型式 Model	重量 Weight	A	B	C	D	E	F	G	H	I	J	K	L	M
8.Y00335	GFR20-95S	89g	20	17.5	9	111.5	8	20	2.3	138	Ø20	17	M5	41	M17×1

単動型フィンガーグリッパー (GFRシリーズ)

One Finger Angular Pneumatic Grippers (Series GFR)

表面位置が小さく、吸着や把持に適さない製品向け。
インサート治具は金型位置決め用グリッパーと用することで、より高精度な位置決めが可能。
自動化プロジェクトにおけるロボットアームの精度要求を低減。
単一動作、内蔵マグネットリング。

For small surface position, not conducive to the absorption and clamping of the product.
The embedded fixture is matched with the mould locator, so it can locate with higher precision,
Reduce the precision requirement of manipulator in automation project.
Single action, built-in Magnetic Loop

GFR...-95SG

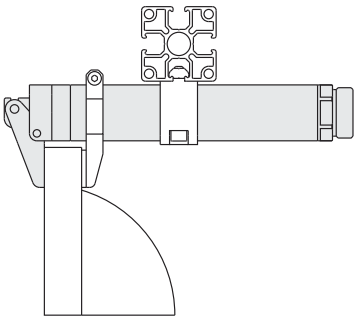

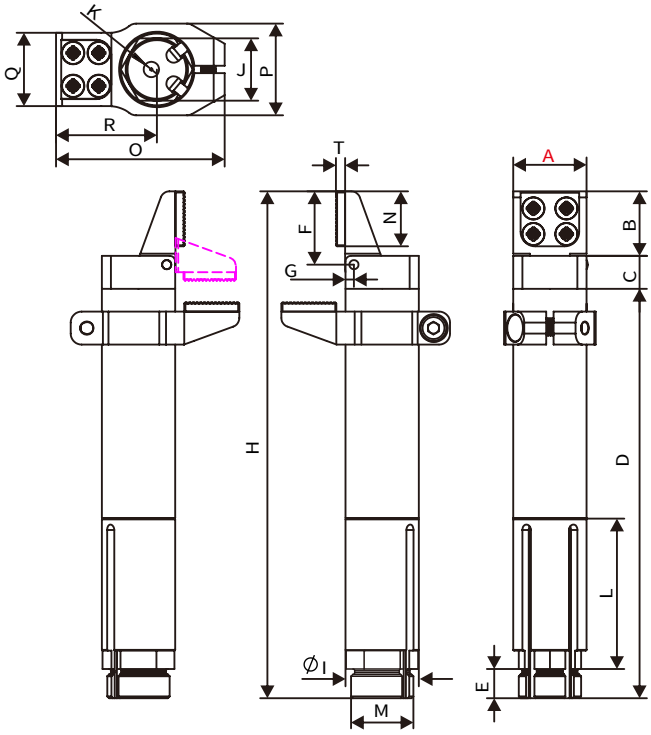

品番 PN	型式 Model	圧力範囲 Pressure range	温度範囲 Temperature range	ストローク Stroke	ピストン穴 Piston bore	6bar圧力時の閉トルク Closing torque at 6 bar	循環空気消費量 Cycle air consumption	内蔵マグネットリング Built-in magnetic ring
8.Y00336	GFR20-95SG	2.5 ~ 8 bar	-10 ~ 70 °C	95°	Ø16 mm	70 Ncm	3.52 cm^3	あり Yes

品番 PN	型式 Model	重量 Weight	A	B	C	D	E	F	G	H	I	J	K	L	M	N	O	P	Q	R	T
8.Y00336	GFR20-95SG	104.8g	20	17.5	9	111.5	8	20	2.3	138	Ø20	17	M5	41	M17×1	15	46	25	20	27.5	2.5

単動型フィンガーグリッパー (GFRシリーズ)

One Finger Angular Pneumatic Grippers (Series GFR)

表面位置が小さく、吸着や把持に適さない製品向け。
インサート治具は金型位置決め用グリッパーと用することで、より高精度な位置決めが可能。
自動化プロジェクトにおけるロボットアームの精度要求を低減。
単一動作、内蔵マグネットリング。

For small surface position, not conducive to the absorption and clamping of the product.
The embedded fixture is matched with the mould locator, so it can locate with higher precision,
Reduce the precision requirement of manipulator in automation project.
Single action, built-in Magnetic Loop

GFR...-95L

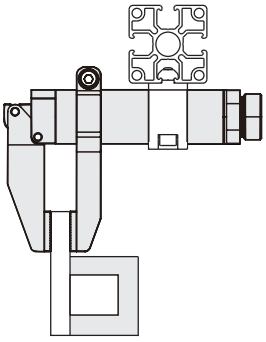

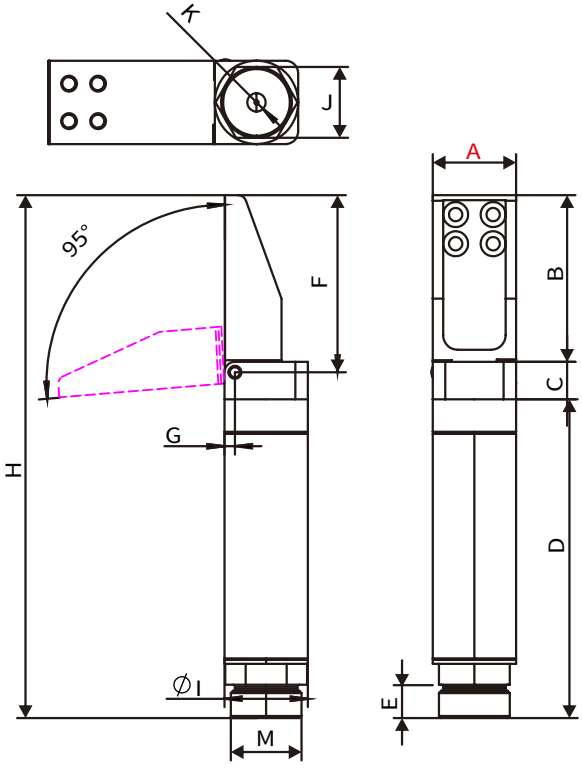

品番 PN	型式 Model	圧力範囲 Pressure range	温度範囲 Temperature range	ストローク Stroke	ピストン穴 Piston bore	6bar圧力時の閉トルク Closing torque at 6 bar	循環空気消費量 Cycle air consumption	内蔵マグネットリング Built-in magnetic ring
8.Y00309	GFR20-95L	2.5 ~ 8 bar	-10 ~ 70 °C	95°	Ø16 mm	70 Ncm	3.52 cm^3	あり Yes
8.Y01006	GFR30-95L				Ø25 mm	300 Ncm	12.9 cm^3	あり Yes

品番 PN	型式 Model	重量 Weight	A	B	C	D	E	F	G	H	I	J	K	M
8.Y00309	GFR20-95L	81.4g	20	40	9	76.3	8	42.5	2.5	125.5	Ø20	17	M5	M17×1
8.Y01006	GFR30-95L	206.3g	30	51.5	20	103	11	55.5	4	174.5	Ø30	27	G1/8	M27×1

単動型フィンガーグリッパー (GFRシリーズ)

One Finger Angular Pneumatic Grippers (Series GFR)

表面位置が小さく、吸着や把持に適さない製品向け。
インサート治具は金型位置決め用グリッパーと用することで、より高精度な位置決めが可能。
自動化プロジェクトにおけるロボットアームの精度要求を低減。
単一動作、内蔵マグネットリング。

For small surface position, not conducive to the absorption and clamping of the product.
The embedded fixture is matched with the mould locator, so it can locate with higher precision,
Reduce the precision requirement of manipulator in automation project.
Single action, built-in Magnetic Loop

GFR...-95LG

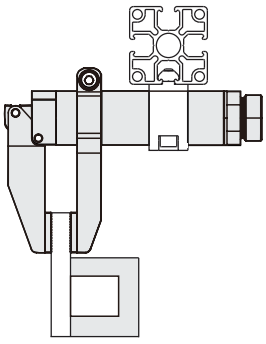

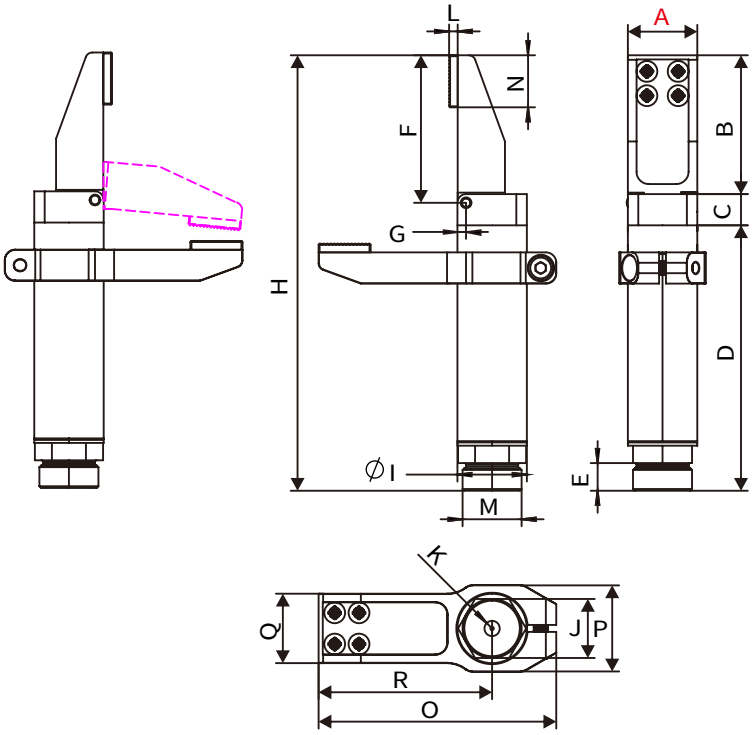

品番 PN	型式 Model	圧力範囲 Pressure range	温度範囲 Temperature range	ストローク Stroke	ピストン穴 Piston bore	6bar圧力時の閉トルク Closing torque at 6 bar	循環空気消費量 Cycle air consumption	内蔵マグネットリング Built-in magnetic ring
8.Y00310	GFR20-95LG	2.5 ~ 8 bar	-10 ~ 70 °C	95°	Ø16 mm	70 Ncm	3.52 cm^3	あり Yes

品番 PN	型式 Model	重量 Weight	A	B	C	D	E	F	G	H	I	J	K	M	N	O	P	Q	R
8.Y00310	GFR20-95LG	104.8g	20	40	9	76.5	8	42.5	2.5	125.5	Ø20	17	M5	M17×1	15	68.5	25	20	50

単動型フィンガーグリッパー (GFSシリーズ)

One Finger Angular Pneumatic Grippers (Series GFS)

表面位置が小さく、吸着や把持に適さない製品向け。
インサート治具は金型位置決め用グリッパーと用することで、より高精度な位置決めが可能。
自動化プロジェクトにおけるロボットアームの精度要求を低減。
単一動作、内蔵マグネットリング。

For small surface position, not conducive to the absorption and clamping of the product.
The embedded fixture is matched with the mould locator, so it can locate with higher precision,
Reduce the precision requirement of manipulator in automation project.
Single action, built-in Magnetic Loop

GFS...-90G

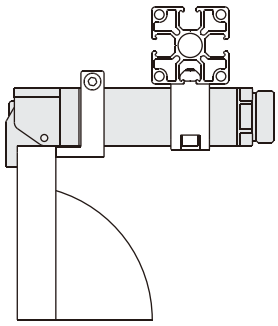

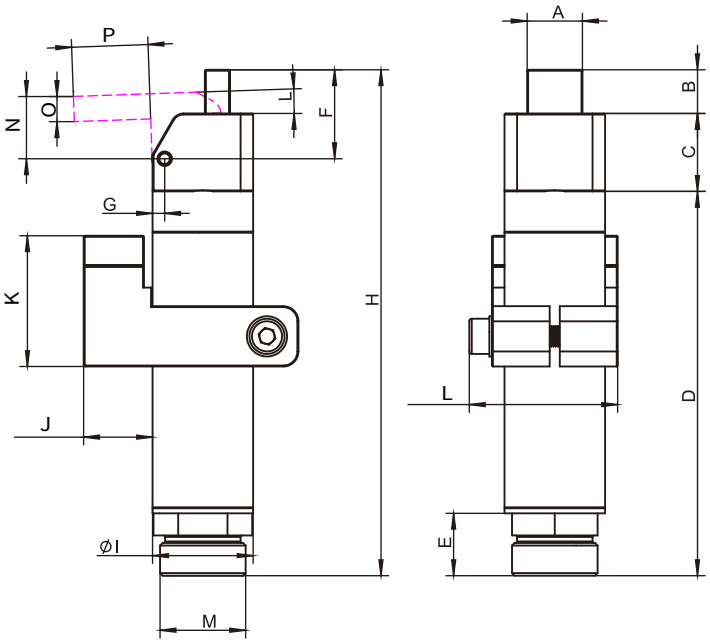

品番 PN	型式 Model	圧力範囲 Pressure range	温度範囲 Temperature range	ストローク Stroke	ピストン穴 Piston bore	6bar圧力時の閉トルク Closing torque at 6 bar	循環空気消費量 Cycle air consumption	内蔵マグネットリング Built-in magnetic ring
8.Y01001	GFS14-90G	2.5 ~ 8 bar	-10 ~ 70 °C	90°	Ø10 mm	19 Ncm	1 cm^3	あり Yes
8.Y01002	GFS20-90G				Ø16 mm	70 Ncm	3.52 cm^3	あり Yes
8.Y01003	GFS30-90G				Ø25 mm	300 Ncm	12.9cm^3	あり Yes

品番 PN	型式 Model	重量 Weight	A	B	C	D	E	F	G	H	I	J	K	L	M	N	O	P
8.Y01001	GFS14-90G	34g	8	6.7	10.5	49.5	5.5	6	2	66.8	Ø14	9	12	22.5	M12×1	8.5	4	10.8
8.Y01002	GFS20-95G	83g	11	8.7	15.5	76.4	8	17.7	2.4	100.6	Ø20	13.7	26	29.5	M17×1	12.4	5	15.2
8.Y01003	GFS30-95G	296g	14	13.7	23.5	111	11	29.5	4	139.2	Ø30	23.7	26	66	M27×1	20	6	25.2

単動型フィンガーグリッパー (GFシリーズ)

One Finger Angular Pneumatic Grippers (Series GF)

表面位置が小さく、吸着や把持に適さない製品向け。
インサート治具は金型位置決め用グリッパーと用することで、より高精度な位置決めが可能。
自動化プロジェクトにおけるロボットアームの精度要求を低減。
単一動作、内蔵マグネットリング。

For small surface position, not conducive to the absorption and clamping of the product.
The embedded fixture is matched with the mould locator, so it can locate with higher precision,
Reduce the precision requirement of manipulator in automation project.
Single action, built-in Magnetic Loop

GFS...-90SG

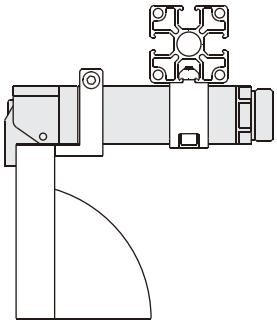

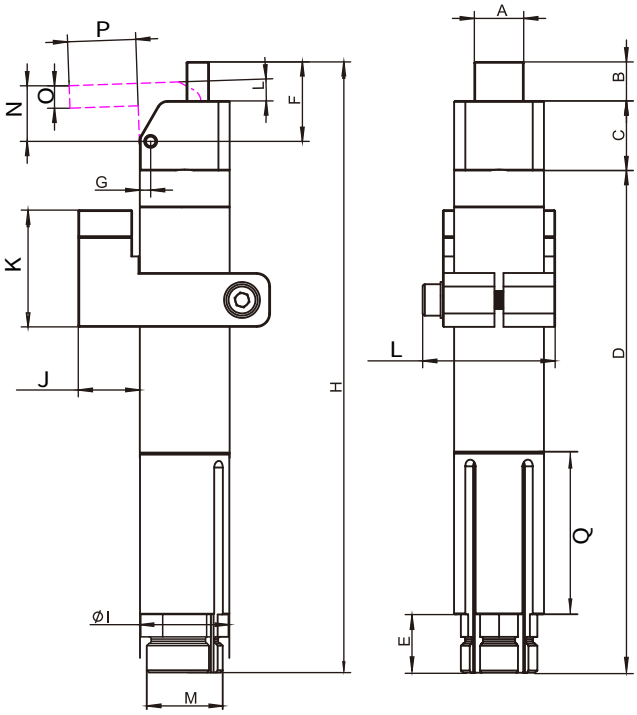

品番 PN	型式 Model	圧力範囲 Pressure range	温度範囲 Temperature range	ストローク Stroke	ピストン穴 Piston bore	6bar圧力時の閉トルク Closing torque at 6 bar	循環空気消費量 Cycle air consumption	内蔵マグネットリング Built-in magnetic ring
8.Y01030	GFS20-90SG	2.5 ~ 8 bar	-10 ~ 70 °C	90°	Ø16 mm	70 Ncm	3.52 cm^3	あり Yes
8.Y01031	GFS30-90SG				Ø25 mm	300 Ncm	12.9cm^3	

品番 PN	型式 Model	重量 Weight	A	B	C	D	E	F	G	H	I	J	K	L	M	N	O	P	Q
8.Y01030	GFS20-90SG	99g	11	8.7	15.5	112	8	17.7	2.4	136.2	Ø20	13.7	26	29.5	M17×1	12.37	5	15.2	36
8.Y01031	GFS30-95SG	312g	14	13.7	23.5	147	11	29.2	4	184.2	Ø30	23.7	26	66	M27×1	20	6	25.2	49

フィンガーグリッパーオプション
Finger Grippers Options

シリコンガスケット
Silicone gasket

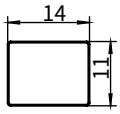

SIL-14G

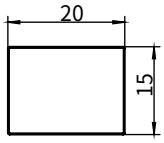

SIL-20G

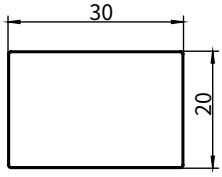

SIL-30G

品番(PN)	4.Y00486	4.Y00485	4.Y00514
型式(Model)	SIL-14G	SIL-20G	SIL-30G
対応製品(Applicable Products)	GFR14-95G	GFR20-95EG GFR20-95LG GFR20-95SG	GFR30-95G
温度範囲(Temperature range)	-40°-200°	-40°-200°	-40°-200°

品番 PN	型式 Model	材料 Materials	色 Color	温度範囲 Temperature range
4.Y00486-HNBR	SIL-14G-HNBR	HNBR		-40°-150°
4.Y00485-HNBR	SIL-20G-HNBR			
4.Y00514-HNBR	SIL-30G-HNBR			
4.Y00486-NBR	SIL-14G-NBR	NBR		-40°-120°
4.Y00485-NBR	SIL-20G-NBR			
4.Y00514-NBR	SIL-30G-NBR			
4.Y00486-TPU	SIL-14G-TPU	TPU		-60°-100°
4.Y00485-TPU	SIL-20G-TPU			
4.Y00514-TPU	SIL-30G-TPU			
4.Y00486-EPDM	SIL-14G-EPDM	EPDM		-60°-150°
4.Y00485-EPDM	SIL-20G-EPDM			
4.Y00514-EPDM	SIL-30G-EPDM			

フィンガーグリッパーオプション
Finger Grippers Options

チャックストッパー
Clamp bolts

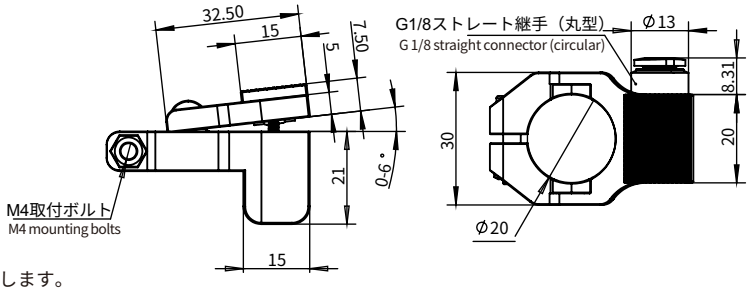

1.真空検出によりフィンガーグリッパーが物品を把持しているか判断します。
2.軽量化設計。
3.上下ストローク調整可能。

1. Use a vacuum test to determine if the finger is holding the object.
2. Lightweight design.
3. Up and down stroke adjustable.

品番 PN	型式 Model	検出方式 Detection method	動作温度 Operating temperature	開閉角度 Opening and closing angle	重量 Weight
7.Y02104	GP3-20V	真空検出 Vacuum detection	-40~70°C	0~6°	25.2g

1.磁気センサーによりフィンガーグリッパーが物品を把持しているか判断します。
2.軽量化設計。
3.上下ストローク調整可能。

1. A magnetic sensor is used to determine whether a finger is holding an object.
2. Lightweight design.
3. Up and down stroke adjustable.

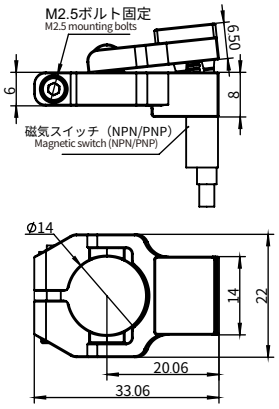

GP3-14

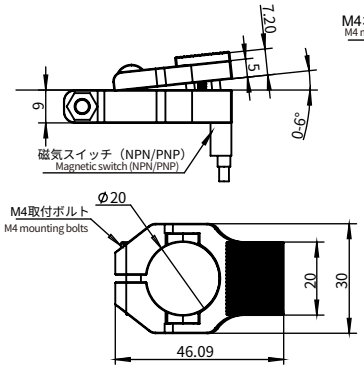

GP3-20

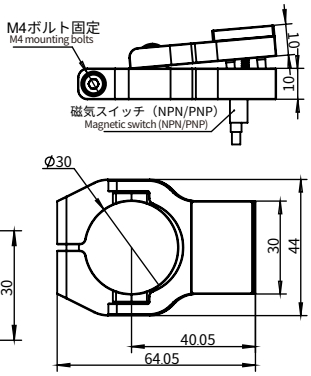

GP3-30

品番 PN	型式 Model	検出方式 Detection method	動作温度 Operating temperature	開閉角度 Opening and closing angle	重量 Weight
7.702266 NEW	GP3-14P	磁気検出 Magnetic induction testing	-40~70°C	0~6°	11g
7.Y02267 NEW	GP3-14N				11g
7.Y02102	GP3-20P				20.4g
7.Y02103	GP3-20N				20.4g
7.Y02269 NEW	GP3-30P				32g
7.Y02268 NEW	GP3-30N				32g

フィンガーグリッパーオプション
Finger Grippers Options

チャックストッパー
Clamp bolts

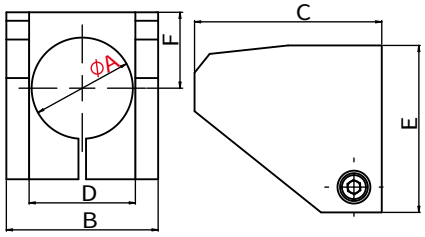

品番(PN)	型式(Model)	A(mm)	B(mm)	C(mm)	D(mm)	E(mm)	F(mm)	重量(Weight)
7.Y00778	GP1-20	Ø20	30	37	21	33	15	20g
7.Y00779	GP1-30	Ø30	45	65	32	44	20	60g

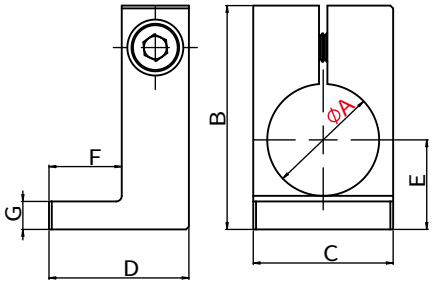

品番(PN)	型式(Model)	A(mm)	B(mm)	C(mm)	D(mm)	E(mm)	F(mm)	G(mm)	重量(Weight)
7.Y00780	GP2-14	Ø14	24	19	12	11	6	3.5	5g
7.Y00781	GP2-20	Ø20	35	25	25	16	13	5	14g
7.Y00782	GP2-30	Ø30	45	35	25	21	13	5.5	23g

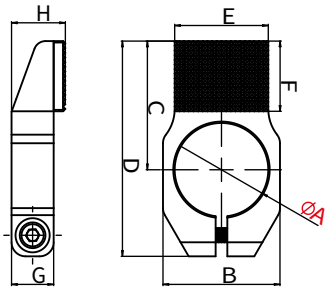

GP3-20L

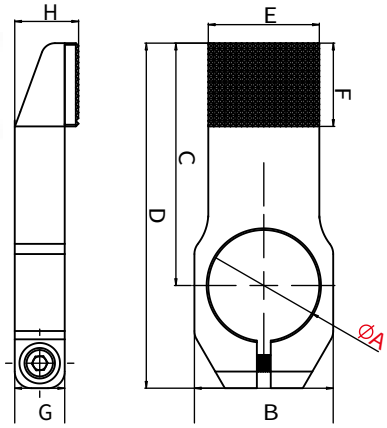

品番(PN)	型式(Model)	A(mm)	B(mm)	C(mm)	D(mm)	E(mm)	F(mm)	H(mm)	G(mm)	重量(Weight)
7.Y00783	GP3-14	Ø14	19	19	32	14	11	8.5	6	6g
7.Y00700	GP3-20	Ø20	25	27.5	46	20	15	11.5	9	12g
7.Y00908	GP3-20L	Ø20	25	50	68.5	20	15	11.5	9	19.8g
7.Y00785	GP3-30	Ø30	37	40	63	30	20	14.1	10	30g

フィンガーグリッパーオプション
Finger Grippers Options

チャックストッパー
Clamp bolts

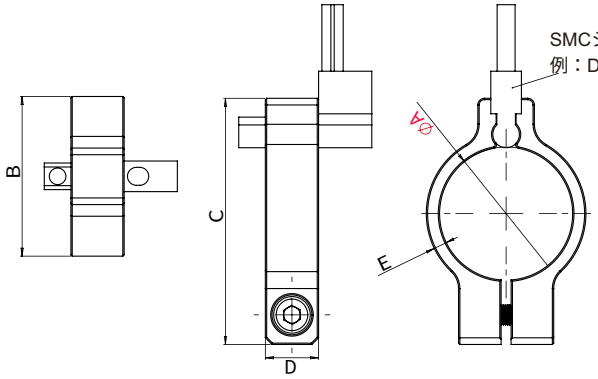

品番(PN)	型式(Model)	A(mm)	B(mm)	C(mm)	D(mm)	E(mm)	重量(Weight)
7.Y00786	GS-14	Ø14	18	30	8	2	14g
7.Y00787	GS-20	Ø20	24	37	8	2	17g
7.Y00788	GS-30	Ø30	34	47	8	2	25g

単動型フィンガーグリッパー (GOシリーズ)

One Finger Angular Pneumatic Grippers (Series GO)

GOF20-20-VMQ

GOF20-20-NBR

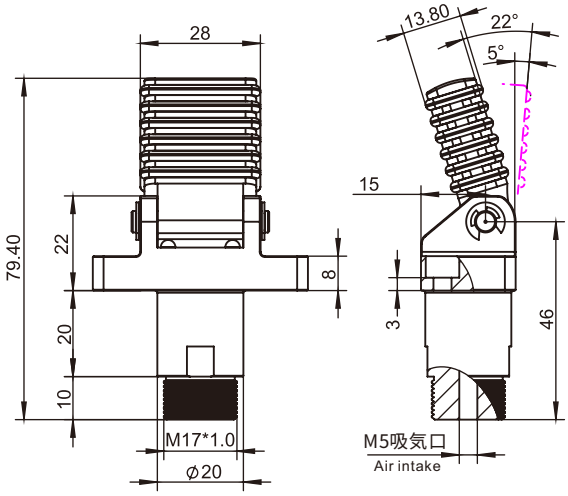

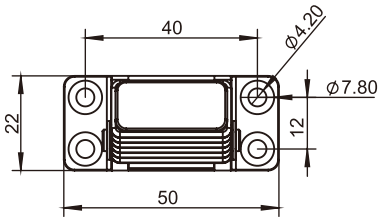

品番(PN)	型式(Model)	耐熱性Heat resistance (in °C)	重量(Weight)
8.Y00396	GOF20-20-NBR	-20 to 80	57.4g
8.Y00395	GOF20-20-VMQ	-40 to 160	57.4g

GOP20-20-VMQ

GOP20-20-NBR

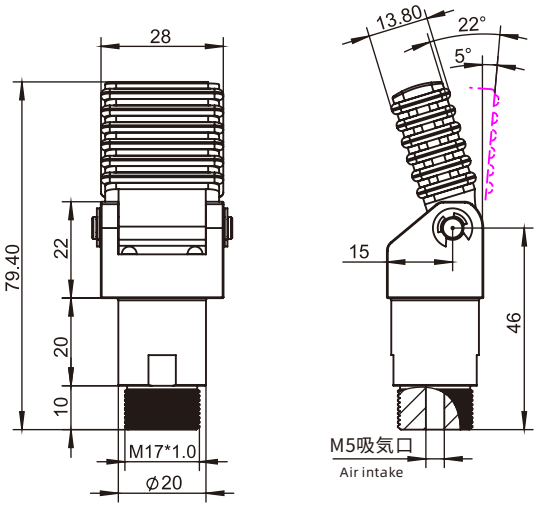

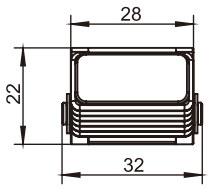

品番(PN)	型式(Model)	耐熱性Heat resistance (in °C)	重量(Weight)
8.Y00398	GOP20-20-NBR	-20 to 80	50g
8.Y00397	GOP20-20-VMQ	-40 to 160	50g

オプションの磁気センサー
Optional Magnetic Sensors

磁気センサー(オプション)はピストン上の磁石で作動位置を検出します。そのため、大量の磁性材料や強い磁場が検知問題を引き起こす可能性がある場合に磁気センサーを使用します。
使用可能なセンサー:

The operating position is detected by magnetic proximity sensors (optional) through a magnet placed on the piston.
The use of magnetic proximity sensors is to be avoided in the vicinity of large masses of ferromagnetic material or intense magnetic fields as this may cause detection problems.
The sensors that can be used are:

D-M9PV

D-M9B

品番(PN)	1.Y00293
型式(Model)	D-MQ

D-M9N・M9NV

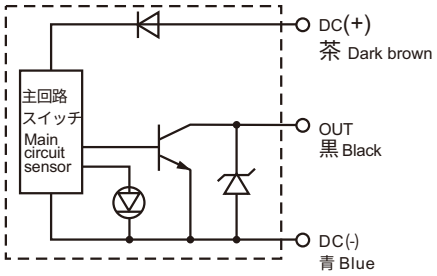

D-M9P・M9PV

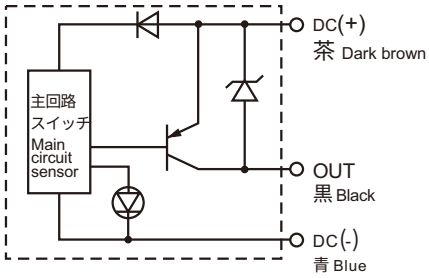

D-M9B・M9BV

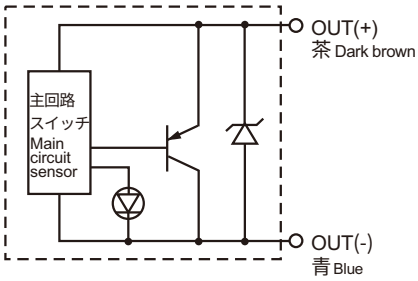

品番(PN)	型式(Model)	スイッチタイプ	L(mm)
1.Y00310	D-M9B	NPN	ケーブル cable 0.5m
1.Y00307	D-M9BL		ケーブル cable 3.0m
1.Y02565	D-M9BV	NPN	ケーブル cable 0.5m
1.Y03843	D-M9BVL		ケーブル cable 3.0m
1.Y00311	D-M9N	NPN	ケーブル cable 0.5m
1.Y00295	D-M9NL		ケーブル cable 3.0m
1.Y00298	D-M9NV	NPN	ケーブル cable 0.5m
1.Y03598	D-M9NVL		ケーブル cable 3.0m
1.Y00309	D-M9P	PNP	ケーブル cable 0.5m
1.Y02301	D-M9PL		ケーブル cable 3.0m
1.Y00296	D-M9PV	PNP	ケーブル cable 0.5m
1.Y02964	D-M9PVL		ケーブル cable 3.0m

ロータリーユニット
Posture Set Accessories

- 90°回転。
- 単動型。
- 圧縮空気とスプリングリターンによるリフト。
- 複数取付アクセサリ。
- オプションの磁気センサー。

- 90° rotation.
- Single-acting.
- Lifting by compressed air, spring reset.
- Several mounting accessories.
- Optional magnetic sensors.

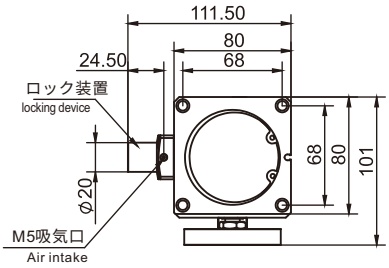

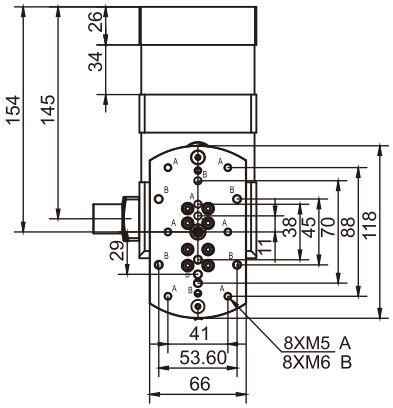

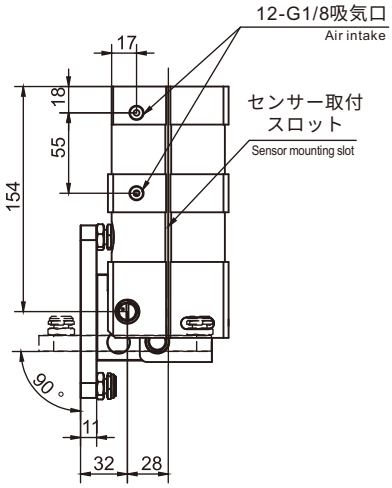

品番(PN)	8.Y01007
型式(Model)	GFT60-90
媒体 Medium	フィルター済み、潤滑型/無潤滑型圧縮空気 Filtered,lubricated / non lubricated compressed air
圧力範囲 Pressure range	2 ~ 8 bar
アンロック範囲 Unlock pressure	> 3.5 bar
温度範囲 Temperature range	5 ~ 60 °C.
傾斜角度 Tilt angle	90°
エンドストローク調整 End stroke adjustment	± 2°
循環空気消費量 Cycle air consumption	462 cm^3
6 bar圧力時のリフトトルク(90°→0°) Lift torque at 6 bar (90° → 0°)(Mu)	> 78 Nm
6 bar圧力時の降下トルク(0°→90°) Drop torque at 6 bar (0° → 90°)(Md)	> 42 Nm
許容負荷 Allowed load(F)	300 N
許容モーメント Allowed moment(Mf)	30 Nm
重量 Weight	2520g

ロータリーユニット NEW

Posture Set Accessories

- 90°回転。
- 単動型。
- 圧縮空気とスプリングリターンによるリフト。
- 複数取付アクセサリ。
- オプションの磁気センサー。

- 90° rotation.
- Single-acting.
- Lifting by compressed air, spring reset.
- Several mounting accessories.
- Optional magnetic sensors.

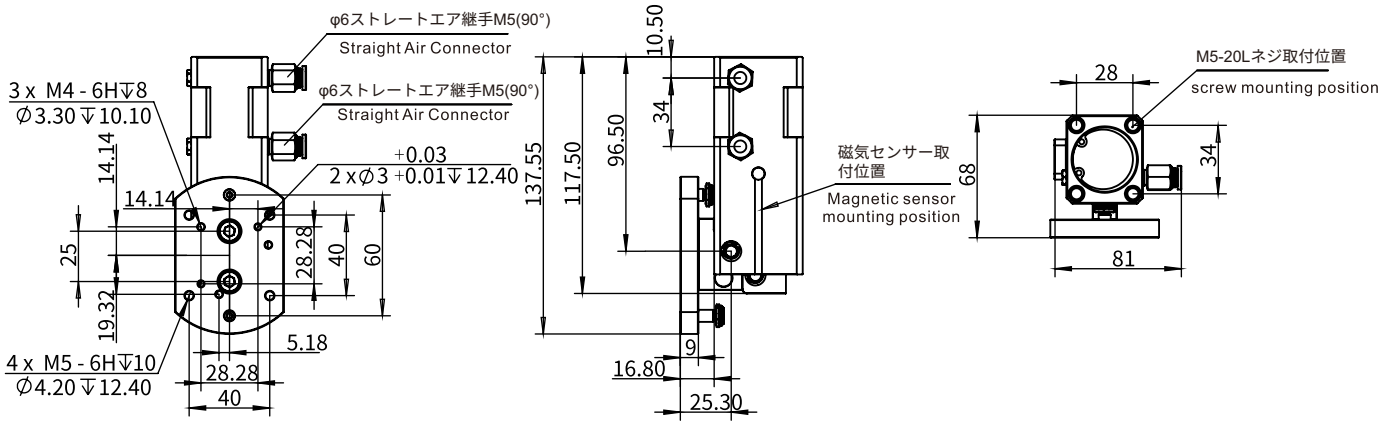

品番(PN)	8.Y01222
型式(Model)	GFT30-90
リフトトルク(90°→0°) Lifting torque (90°→0°)	>9Nm
降下トルク(0°→90°) Falling torque (0°→90°)	>6Nm
許容荷重(F) Permissible load (F)	50N
許容モーメント(Mf) Permissible torque (Mf)	3Nm
駆動媒体 Drive medium	圧縮空気Compressing air
圧力範囲 Pressure range	2÷8bar
エンドストローク調整±2° End travel adjustment ±2°	±2°
アンロック範囲 Unlocking range	>3.5bar
重量 Weight	549g

Min姿勢チャック
Min Posture Gripper

- 90°回転。
- 単動型。
- 圧縮空気とスプリングリターンによるリフト。
- 複数取付アクセサリ。
- オプションの磁気センサー。

- 90° rotation.
- Single-acting.
- Lifting by compressed air, spring reset.
- Several mounting accessories.
- Optional magnetic sensors.

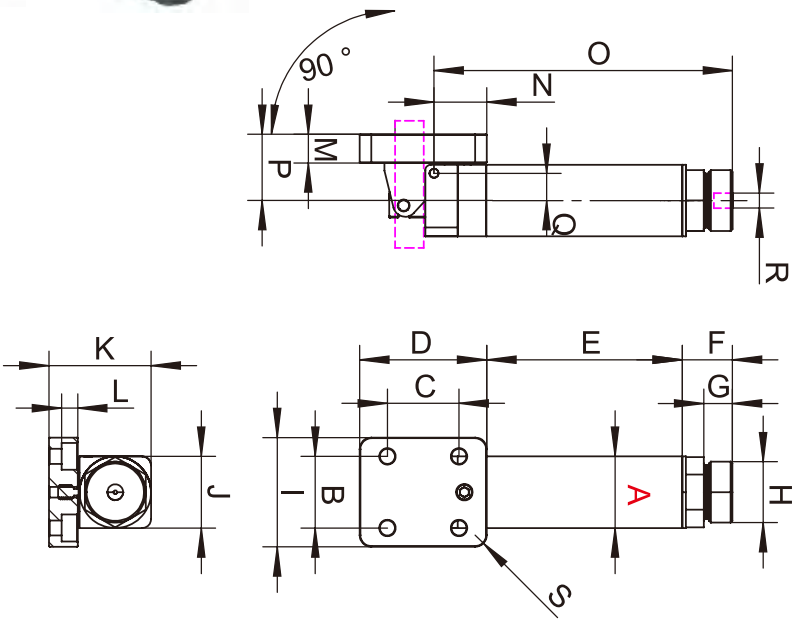

品番 PN	型式 Model	媒体 Medium	圧力範囲 Pressure range	温度範囲 Temperature range	傾斜角度 Tilt angle	6bar圧力時のリフトトルク Lift torque at 6 bar	重量 Weight
8.Y00094	GFN20-90	フィルター済み、潤滑型 無潤滑型圧縮空気 Filtered,lubricated non lubricated compressed air	2 ~ 8 bar	-10 ~ 70 °C	90°	120 Ncm	65g
8.Y00116	GFN30-90					300 Ncm	210g

品番 PN	型式 Model	A	B	C	D	E	F	G	H	I	J	K	L	M	N	O	P	Q	R	S
8.Y00094	GFN20-90	Ø20	20	20	35.5	54.6	14	8	17	30.5	20	28.5	4.5	8	14.74	83.34	18.5	7.6	M5	3.25
8.Y00116	GFN30-90	Ø30	25	25	46	81.5	19	11	M27*1	37	30	40	5.5	10	18.5	119	25	11	M5	3

不織布埋込シリンダー NEW

Non-woven Fabric Embedded Cylinder

- 不織布埋込シリンダー。
- 圧縮空気で押出・引込。
- 50mm超長押出ストローク。
- 高強度中心軸体。

- Nonwoven fabric embedded in cylinder.
- Push-out retraction by compressed air.
- 50mm long push-out stroke.
- High strength centre shaft.

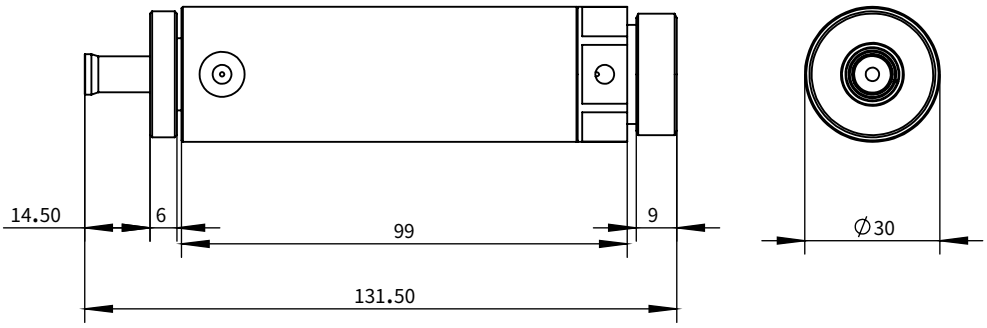

品番 PN	型式 Model	媒体 Medium	圧力範囲 Pressure range	温度範囲 Temperature range	ストローク Stroke	内蔵マグネットリング Built-in magnetic ring	重量 Weight
8.Y01234	GNS-30S50	フィルター済み、潤滑型 無潤滑型圧縮空気 Filtered,lubricated non lubricated compressed air	2.5 ~ 8bar	-10 ~ 70 °C	50	無し/NO	261g

空気圧磁気チャック NEW
Pneumatic Magnetic Fixture

- 複動型空気圧ピストン
- 磁場が把持点に集中
- オプションの磁気センサー
- 食品グレードグリース
- 空気圧電源がなくても把持作業が可能
- 小型の強磁性部品や磁石の搬送向け

- Double-acting pneumatic piston
- Magnetic field concentrated at the clamping point
- Optional magnetic sensor
- Food grade grease
- Clamping work even without pneumatic power supply
- Ideal for handling small ferromagnetic parts and magnets

用途：磁性体製品の把持用、複数組み合わせて使用可能
Use: for clamping magnetic products, can be used together with multiple ones

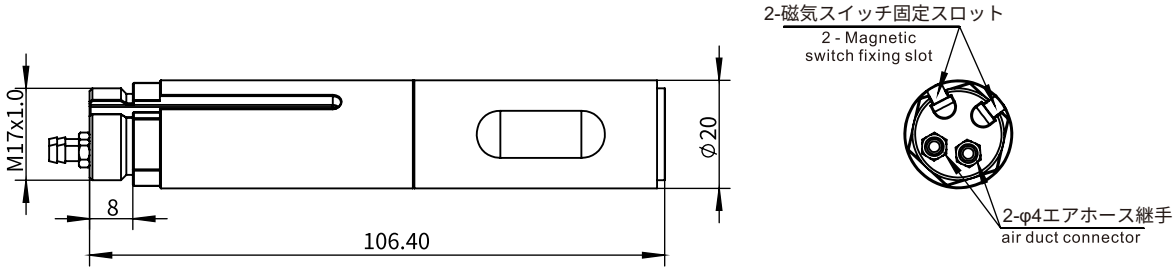

品番(PN)	8.Y01088
型式(Model)	GMAG-20
媒体 Medium	フィルター済み、潤滑型 無潤滑型圧縮空気 Filtered,lubricated non lubricated compressed air
圧力範囲 Pressure range	2~8bar
温度範囲 Temperature range	5 ~ 60 °C
ピストンストローク Piston stroke	23mm
ピストン直径 Piston diameter	ϕ16mm
磁場強度 Magnetic strength	7N
最大動作頻度 Maximum working frequency	1.5Hz
循環空気消費量 Cycle air consumption	$11m^3$
重量 Weight	69g

ブレードホルダー
Heating Cutter

ランナー切り、バリ取りや端面処理が可能です。
Remove sprue,deburr and teim.

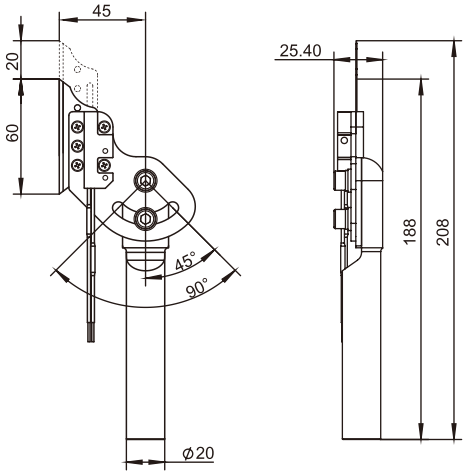

品番(PN)	型式(Model)	重量(Weight)
8.Y00346	GT-BH2060	186g

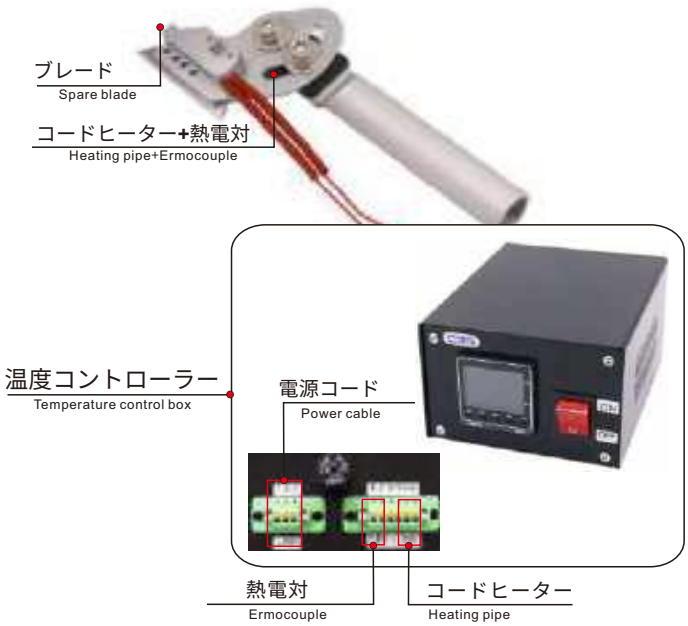

オプション
Optional

	品番(PN)	型式(Model)	説明(Describe)
切断ブレード Cutting blades	7.Y04411	GT-BH20	-
温度コントローラー ater control box	8.Y01026	GTC-001	-

油圧補助型エアニッパー
GT-N2010H-10 Heat Air Nippers

逆刃
Reversed blade

正刃
Broadsword

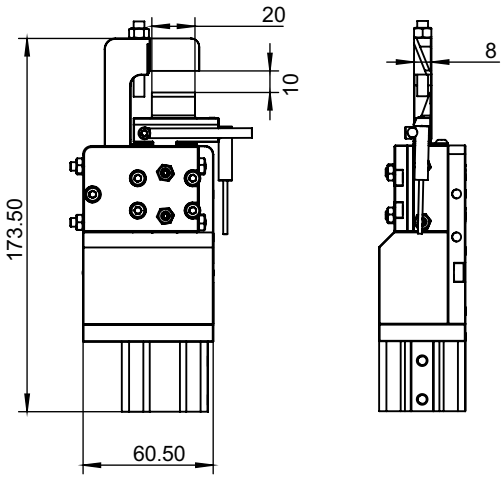

加熱ニッパーはエアニッパーでは切断できない材料をカットするために使用され、カット面の美しさを向上させます。
カット厚さは0-5mmです。
最高温度180度まで対応できます。
油圧方式を採用し、より強力な切断力を持ちます。
透明製品を切断する際、ひび割れを効果的に抑制し、切断面を美しく仕上げます。

Heated scissors are used to cut some things that pneumatic scissors can not cut, and can increase the beauty of the shear surface.
Cutting thickness 0-5mm.
Temperatures can reach up to 180ºC degrees.
The method of oil pressure is adopted, and the cutting force is greater.
When cutting transparent products, cracks can be effectively suppressed to make the cutting surface more beautiful.

品番(PN)	8.Y01070	8.Y01258
型式(Model)	GT-N2010H-10	GT-N2010H-10 (逆)

エアリキッドトランスミッタ
Gas-liquid converter

品番(PN)	型式(Model)
8.Y02005	AHC32X50

スラストカット ニッパー
Thrust Cut Nippers

複動型直列シリンダー。
オションの磁気センサー。
ブレ - ド加熱システム。
オプションで（上１下ブレ - ド）や断熱パッドなどの部品を装備可能。

Double-acting operation with tandem cylinders.
Optional magnetic sensors .
blade heating system.
Optional (upper/lower blade) and spare parts such as thermal pads are available.

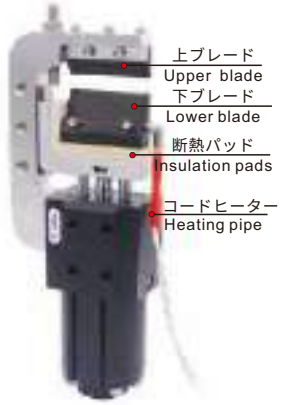

コードヒーター（現行品）
Heating pipe(current use)

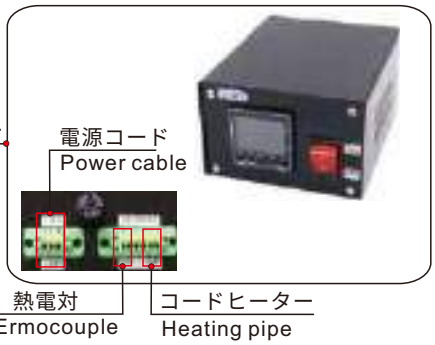

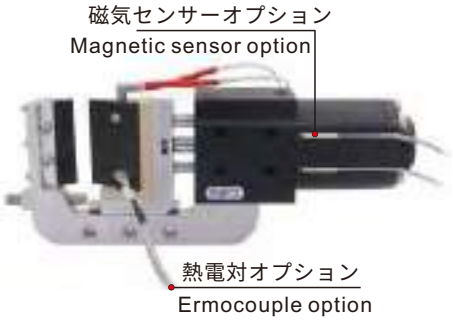

品番 PN	型式 Model	媒体 Medium	圧力範囲 Pressure range	温度範囲 Temperature range	ピストン穴 Piston bore	6bar圧力時の閉トルク Closing torque at 6 bar	循環空気消費量 Cycle air consumption	重量 Weight
8.Y00367	GT-N50H-40	フィルター済み、潤滑型 / 無潤滑型圧縮空気 Filtered,lubricated / non lubricated compressed air	2~ 6 bar	5 ~ 60 °C	Ø40 mm	1470 Ncm	75 cm^3	1570g

オプション
Optional

	上ブレード Upper blade	下ブレード lower blade	断熱パッド Insulation pads	温度制御ケーブル Temperature control cable	コードヒーター Heating pipe	温度範囲 Temperature range	電力 Power	温度コントローラー Ater control box	動作電圧 Operating voltage
品番 PN	7.Y00441	7.Y00442	2.Y05202	1.Y02628	1.Y02629	-	-	8.Y01026	
型式 Model	N54-T	N54-D	L54-5	-	D6-L55	-	-	GTC-001	-
説明 Describe	-	-	-	K型1m Type k 1m	220V/100W, ケーブル長さ cable L 1.5M	0-200°C	100W	-	100~240Vac 50/60Hz

スラストカット ニッパー
Thrust Cut Nippers

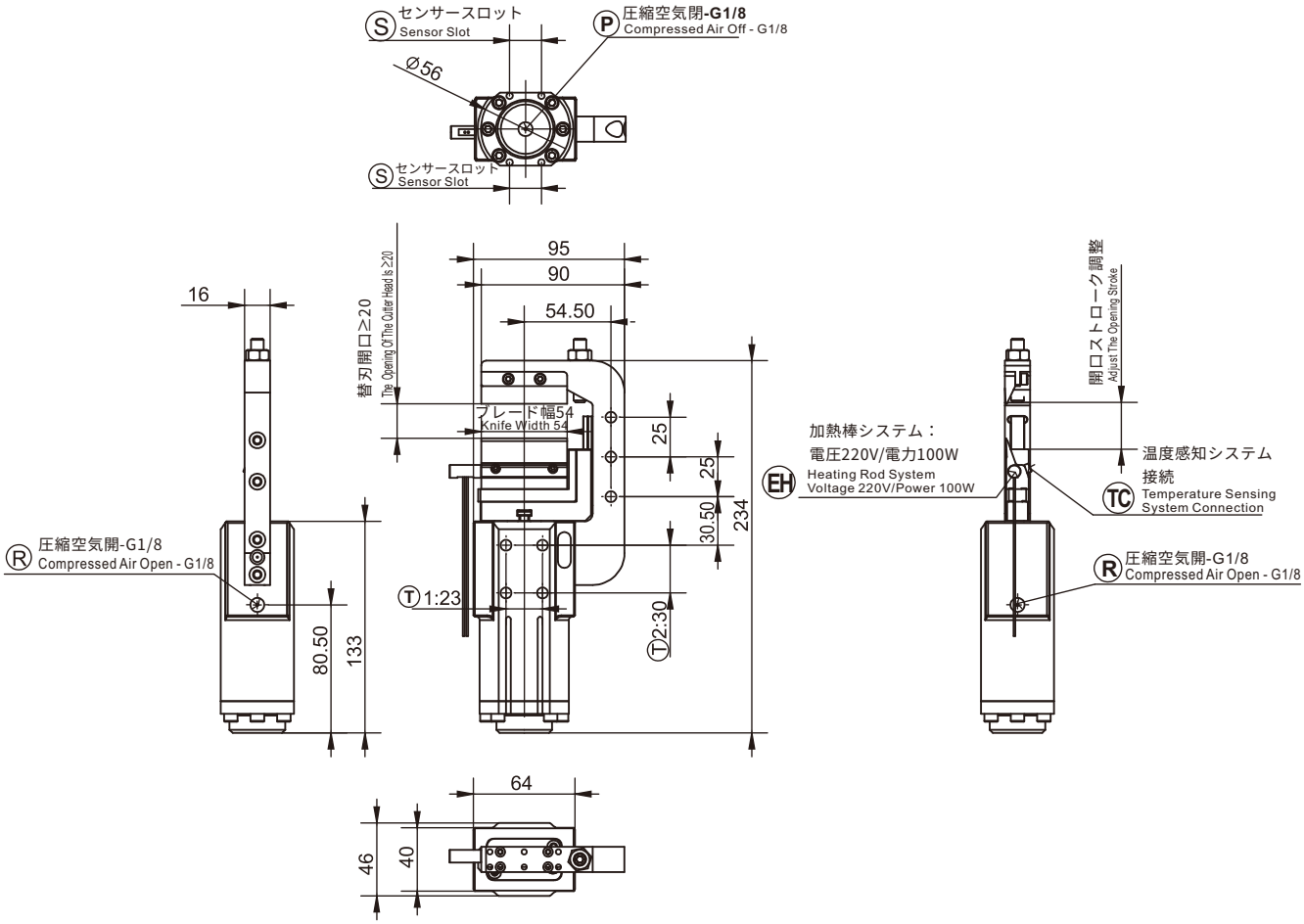

Ⓟ 圧縮空気接続：閉
Ⓡ 圧縮空気接続：開
Ⓢ センサースロット
Ⓣ ネジ穴締結
EH 加熱システムハウジングD=6.1
TC 熱電対温度感知システム

Ⓟ Compressed air connection: CLOSING
Ⓡ Compressed air connection: OPENING
Ⓢ Sensor slot
Ⓣ Threaded hole for fastening
EH Heating system housing Ø6.1
TC Thermocouple temperature sensing system

スラストカット ニッパー NEW
Thrust Cut Nippers

複動型直列シリンダー。
オプションの磁気センサー。
ブレード加熱システム。
オプションで（上 / 下ブレード）や断熱パッドなどの部品を装備可能。

Double-acting operation with tandem cylinders.
Optional magnetic sensors .
blade heating system.
Optional (upper/lower blade) and spare parts such as thermal pads are available.

利点：
長時間加熱してもブレード温度が上がりにくく、シリンダー径がGT-N50H-40より大きいため、GT-N50H-40より厚い材料のカットが可能で、同時に替刃先端の長さも長く、最大70mmの長さの材料をカット可能。外部熱電対接続方式を採用し、ブレード温度をより正確に制御

Advantages:
long time heating of the cutter body temperature is not high, the cylinder diameter is larger than GT-N50H-40, you can cut thicker materials than GT-N50H-40, at the same time the cutter head length is longer, up to cut materials up to 70mm long, the use of external thermocouples, so that the cutter body temperature is more accurate.

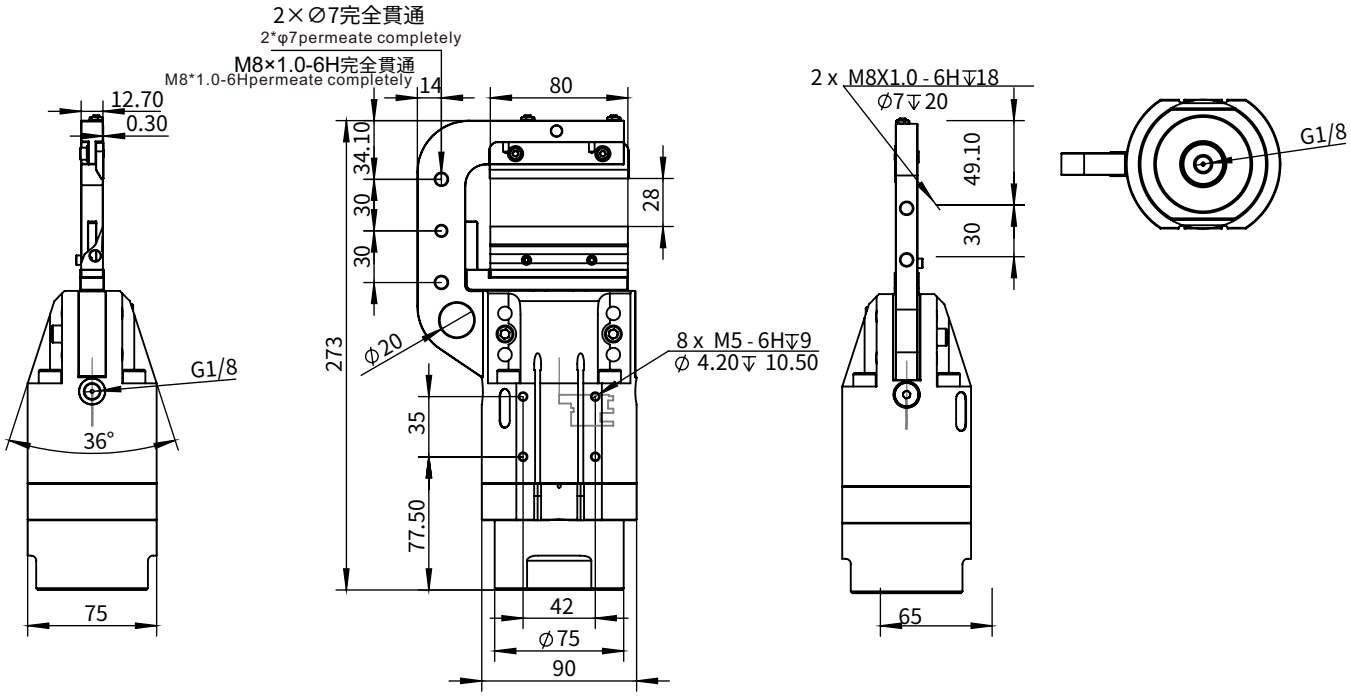

品番 PN	型式 Model	媒体 Medium	圧力範囲 Pressure range	温度範囲 Temperature range	ピストン穴 Piston bore	6bar圧力時の閉トルク Closing torque at 6 bar	循環空気消費量 Cycle air consumption	重量 Weight
8.Y01055	GT-N80H-63	フィルター済み、潤滑型/無潤滑型圧縮空気 Filtered,lubricated / non lubricated compressed air	2~ 6 bar	0 ~ 300 °C	Ø63 mm	3648 Ncm	291 cm^3	2.97Kg

オプション
Optional

	品番 PN	型式 Model	説明 Describe
温度センサー(キット端子) Thermocouple Wire (Kit Terminal)	1.Y02002	-	220V/100W1.5m
筒型ヒーターL型 Cartridge heater L type	1.Y02558	MCHL6-80-V220-W100	-

温度コントローラー
Temperature Regulator

プロセス温度の監視と制御が可能です。
設定の切り替えとプログラミングが簡単です。
複数の直列接続されたコードヒーターを制御可能。
携帯性に優れ、作業場所の移動や接続が容易です。

Process temperature monitoring and control is possible.
Switching configuration and programming is easy.
Capable of controlling several heating tubes connected in series.
Easy to carry and change the workplace, easy to connect.

GTC-001

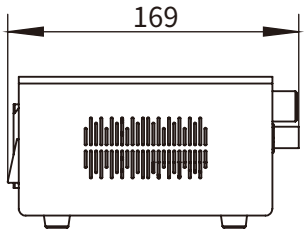

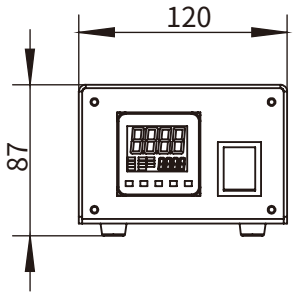

GTC-002

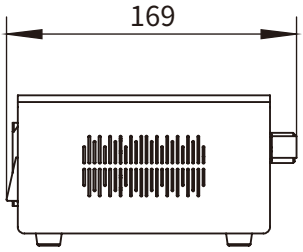

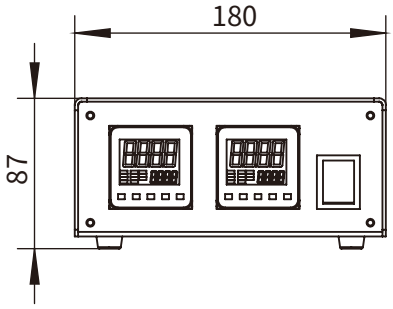

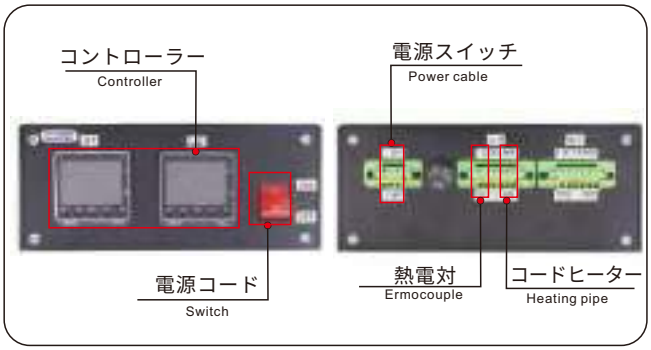

品番 NP	型式 Model	温度範囲-熱電対K Temperature range- Thermocouple K	電源 Power supply	環境/保管温度 Ambient/ Storage temperature	保護ヒューズ Protection fuse	重量 Weight
8.Y01026	GTC-001	0° ~ 200 °C	AC100-240V	0-50°C/10-65°C (凍結や結露を避ける) (Avoid icing or condensation)	内蔵15A—個 One built-in 15A	1268g
8.Y01027	GTC-002					1820g

コードヒーター/温度制御ケーブル

Heating Pipe/Thermocouple control cable

コードヒーター出力100W。
コードヒーター直径6。
熱電対(TC):K型。
携帯性に優れ、作業場所の移動や接続が容易です。

Heating tube power is 100W.
Heating tube ϕ 6.
Thermocouple (TC): K type.
Easy to carry and change the workplace, easy to connect.

コードヒーター
Heating pipe

温度制御ケーブル
Thermocouple control cable

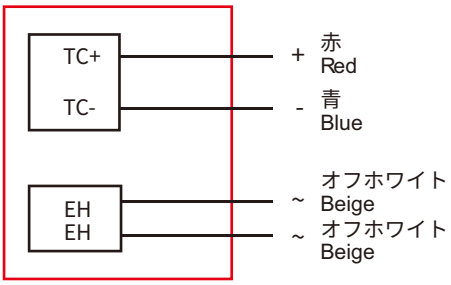

	品番(PN)	型式(Model)	説明(Describe)
温度制御ケーブル Temperature control cable	1.Y02628	-	K型1mカスタマイズ
コードヒーター Heating pipe	1.Y02629	-	L-D6-L61-H20-V200-W100-1500mm

エアニッパー本体
NR20-P/NR30-P Air Nipper Round-Type without Lever

NR

- 吸気口は180度回転可能。
- 吸気口が2箇所あるため、取付位置に応じて自由に切り替え可能。
- The main body end is 180° rotatable.
- Two suction (intake) ports are provided, the suction can be optionally changed depending om the mounting plate.

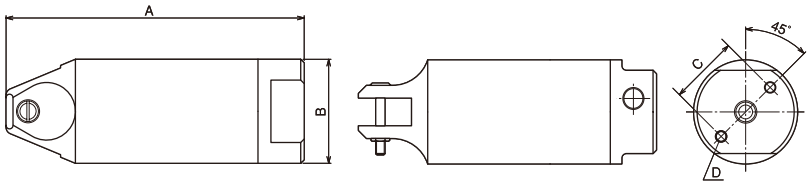

Soft Plastic	Hard Plastic	Copper	Steel
7.0	5.0	2.6	2.0
10.0	6.5	3.3	2.8

PN	Model No.	Size (mm) A	B	C	D	Air Consumption (cm³/str.)	Air Pressure (MPa)	Weight (g)	Hose coupling
8.Y00113	NR20-P	129	45	30	M5 Depth12	230	0.5~0.6	280	Rc1/8
8.Y00237	NR30-P	165	56	40	M6 De th12	584	0.5~0.6	505	

- Air hose inner dia:5mm
- Overall length/Weight:Accessories not included.
  Before mounting of exclusive/automatic machines,check the following product dimensions.
  (Frame O.D., screw dia.(scrwe to screw)dimensions,etc.)

NR

- 吸気口は180度回転可能。
- 吸気口が2箇所あるため、取付位置に応じて自由に切り替え可能。
- The main body end is 180° rotatable.
- Two suction (intake) ports are provided, the suction can be optionally changed depending om the mounting plate.

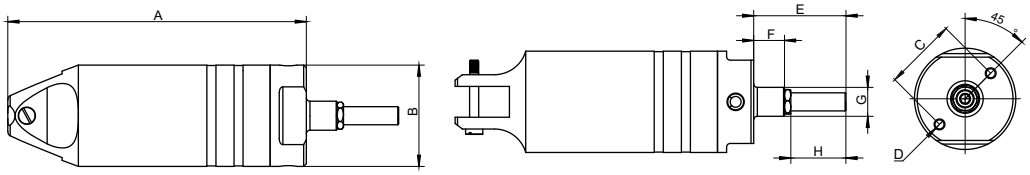

Soft Plastic	Hard Plastic	Copper	Steel
7.0	5.0	2.6	2.0
10.0	6.5	3.3	2.8

PN	Model No.	Size (mm) A	B	C	D	E	F	G	H	Air Consumption (cm³/str.)	Air Pressure (MPa)	Weight (g)	Hose coupling
8.Y00113-D1	NR20-P-D1	129	45	30	M5 Depth12	46	17	15	行程20mm	230	0.5~0.6	508	Rc1/8
8.Y00237-D1	NR30-P-D1	165	56	40	M6 De th12	51	17	16	行程20mm	584	0.5~0.6	533	

- Air hose inner dia:5mm
- Overall length/Weight:Accessories not included.
  Before mounting of exclusive/automatic machines,check the following product dimensions.
  (Frame O.D., screw dia.(scrwe to screw)dimensions,etc.)

エアニッパー本体

NR20-P/NR30-P Air Nipper Round-Type without Lever

NR

- 吸気口は180度回転可能。
- 吸気口が2箇所あるため、取付位置に応じて自由に切り替え可能。
- 磁気センサーを追加し、シザー動作を検出します。
- The main body end is 180° rotatable.
- Two suction (intake) ports are provided, the suction can be optionally changed depending om the mounting plate.
- Add a magnetic sensor to detect nipper movement.

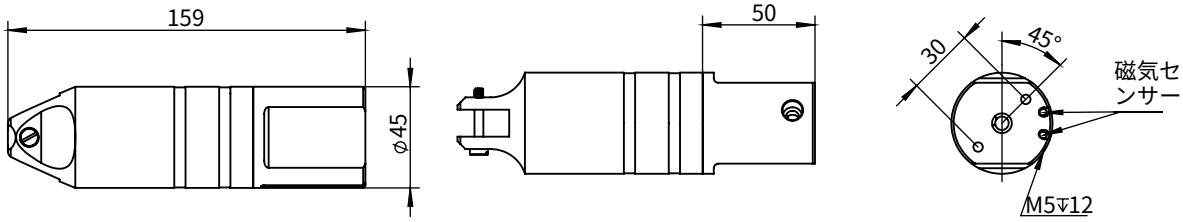

Soft Plastic	Hard Plastic	Copper	Steel
7.0	5.0	2.6	2.0

PN	Model No.	Size (mm) A	B	C	D	Air Consumption (cm^3/str.)	Air Pressure (MPa)	Weight (g)	Hose coupling
8.Y00454	NR20-P-S	159	45	30	M5 Depth12	230	0.5~0.6	280	Rc1/8

* Air hose inner dia:5mm
* Overall length/Weight:Accessories not included.
Before mounting of exclusive/automatic machines,check the following product dimensions.
(Frame O.D., screw dia.(scrwe to screw)dimensions,etc.)

エア加熱ニッパー
GT-NS30-N30PF_H Heat Air Nipper

透明製品のカット時にひび割れを効果的に抑制し、カット面を美しく仕上げます。

製品温度コントローラーと併用し、推奨使用温度は0-140°C、

最大開閉距離は15mmです

This product is suitable for cutting some transparent products, which can effectively suppress cracks and make the cutting surface more beautiful
Recommended temperature 0-140° C for use with product temperature controller.
Maximum opening distance 15mm

利点：

1.断熱パッドを追加し、製品本体の温度上昇を最大限に抑制

2.ヒーター棒や温度制御線など他製品と共用可能

3.シンプルなデザイン

Advantages:
1.the increase of heat insulation pad, the maximum possible reduction of the temperature of the product itself
2.the heating rod and temperature control line can be used with other products
3.Simple appearance

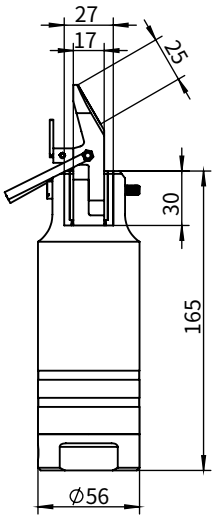

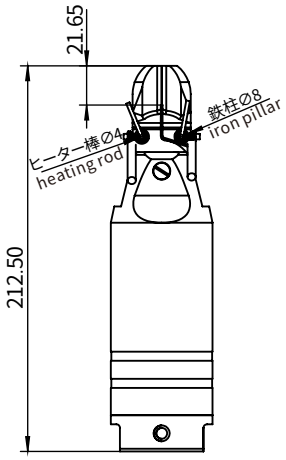

品番(PN)	型式(Model)
7.Y02260	GT-NR30-N3OPF_H

エアニッパー本体
NR20-P/NR30-P Square Air Nipper

NS

- 吸気口は180度回転可能。
- 吸気口が2箇所あるため、取付位置に応じて自由に切り替え可能。
- The main body end is 180° rotatable.
- Two suction (intake) ports are provided, the suction can be optionally changed depending om the mounting plate.

豊富な替刃種類で、各種樹脂成形品のゲートカットに対応します。
自動溶接機やワイヤー巻線機のワイヤー切断。
VESSEL provides a generous selection of blades for all wire cutting needs, including resin product gate cuts and automatic welding equipment.

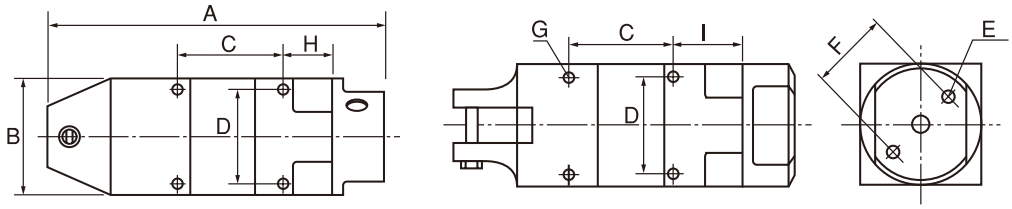

Capacity ϕ (mm) Soft Plastic	Hard Plastic	Copper	Steel
7.0	5.0	2.6	2.0
10.0	6.5	3.3	2.8

PN	Model No.	Size (mm) A	B	C	D	E	F	G	H	I	Air Consumption (cm³/str.)	Air Pressure (MPa)	Weight (g)	Hose coupling
8.Y00079	NS20-P	129	45	40	36	M5Depth12	30	M4Depth7	19	24	230	0.5~0.6	370	Rc1/8
8.Y00080	NS30-P	170	56	60	46	M6Depth12	40	M5Depth10	20	30	584	0.5~0.6	685	

* Air hose inner dia:5mm
* Overall length/Weight:Accessories not included.
  Before mounting of exclusive/automatic machines,check the following product dimensions.
  (Frame O.D., screw dia.(scrwe to screw)dimensions,etc.)
  Model GT-NS50 is a special order item.Please contact VESSEL for details

エアニッパー本体 NEW

NR20-P-D1 Square Air Nipper

NS

- 吸気口は180度回転可能。
- 吸気口が2箇所あるため、取付位置に応じて自由に切り替え可能。
- The main body end is 180° rotatable.
- Two suction (intake) ports are provided, the suction can be optionally changed depending om the mounting plate.

豊富な替刃種類で、各種樹脂成形品のゲートカットに対応します。
自動溶接機やワイヤー巻線機のワイヤー切断。

VESSEL provides a generous selection of blades for all wire cutting needs, including resin product gate cuts and automatic welding equipment.

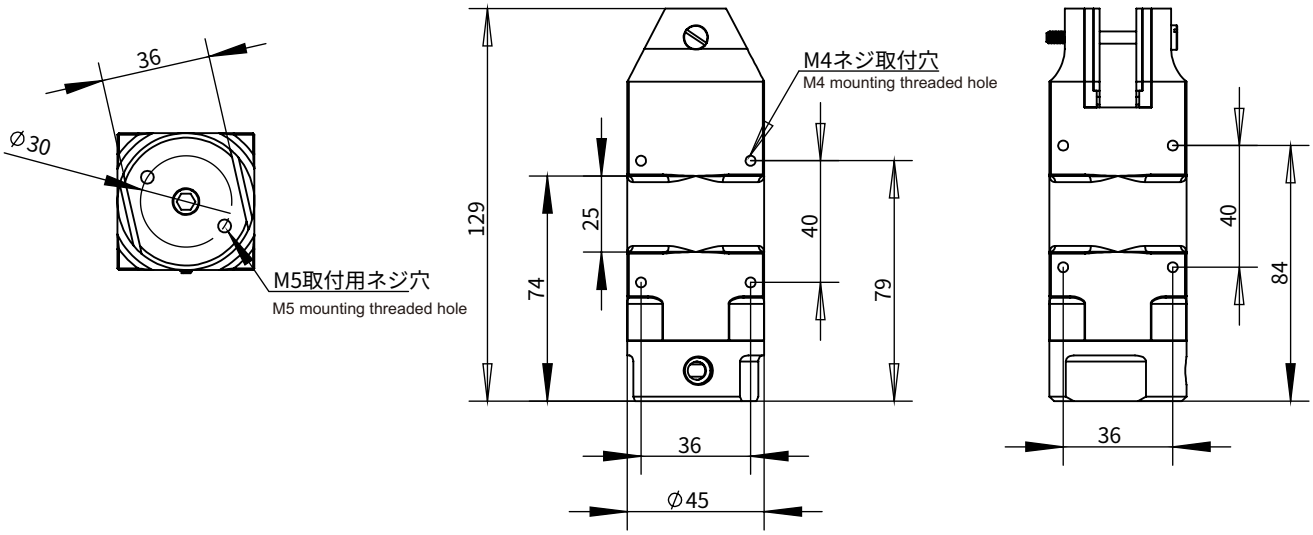

品番(PN)	型式(Model)
7.Y03872	NS20-P-D1

スライド式エアニッパー用ブラケット
Slide-Off Air Nipper Bracket-Type

NT

製品のゲートカット時に大きな衝撃が
発生しても、本体がスムーズにスライドし
高精度な カットが可能です。

It has achieved smooth,continuous slide movement even for large diameter gate cuts, which produce a large shock at each cut.

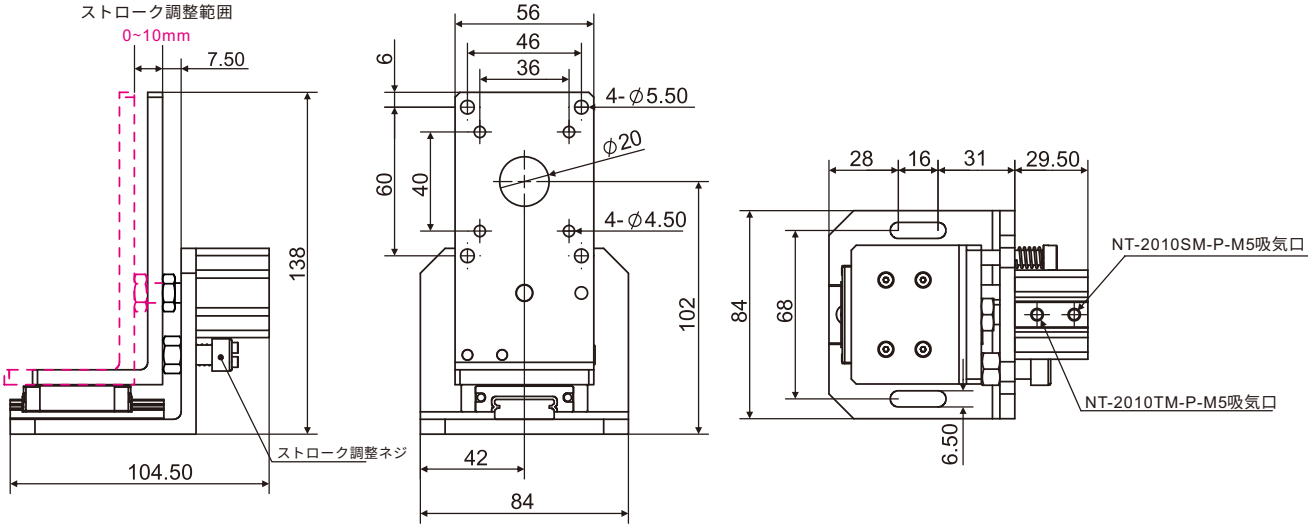

品番(PN)	8.Y00006	8.Y00003
型式(Model)	NT-2010TM-P	NT-2010SM-P
	通気引き戻し pull by compressed air	通気押し出し push by compressed air
重量(Weight)	612g	617.3g

真空吸着パッド
Vacuum Cups

ハイライト
Highlights

寸法と材質の多様な仕様から選択可能
シールリップは柔らかくテーパー形状
吸着パッド上部に補強リブ構造
最適な構造設計
底部サポート構造

Various sizes and materials are available
Soft and tapered sealing lip
Rib structure on the top of the suction cup
Optimum structural design
Bottom support structure

優位性
Advantage

異なる寸法や形状のワークに適応
曲面や凹凸のあるワークにも強く対応
高速動作時でも優れた水平・横方向掴み力
コンパクト寸法で強力な吸着力
薄肉ワークの搬送でも永久変形なし

Suitable for workpieces of different sizes and shapes
Strong adaptability to curved surfaces and uneven workpieces
Strong horizontal and lateral grabbing force when moving at high speed
Small size and high suction
Handling thin-walled workpieces without permanent deformation

型式表示方法
Model representation methods

PFG - 43 - SI-55

シリーズ
Series

吸着パッド直径
Suction cup diameter

ゴム部品コード
NBR-55 ニトリルゴム
SI-55 シリコーンゴム
HT1-60 無痕ゴム
NBR-55 nitrile rubber
SI-55 silicone rubber
HT1-60 traceless rubber

HT1-60 無痕ゴム

NBR-55 ニトリルゴム

SI-55 シリコーンゴム

包装業界
Packaging industry

電子業界
Electronics industry

射出成形業界
Injection molding industry

吸着パッドPFGシリーズ（フラット型）
Vacuum Cups PFG Series


HT1-60
(青)


NBR-55
(黒)


SI-55
(透明)

PFG-2...PFG-10

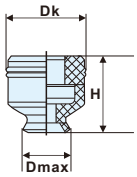

PFG-15...PFG-50

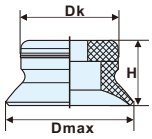

PFG-60...PFG-95

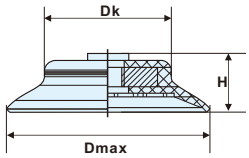

型式 (Model)	吸着力 (N)(1)	推奨真空パイプ内径(mm)	Dk (mm)	Dmax (mm)	H (mm)	NBR-55 (黒)	SI-55 (透明)	HT1-60 (青)	重量 (Weight)
PFG-2-...	0.12	2	4.2	3.0	4.0	1.Y12953	1.Y12972	1.Y12991	0.02g
PFG-3.5-...	0.42	2	4.2	4.0	4.0	1.Y12954	1.Y12973	1.Y12992	0.03g
PFG-5-...	0.75	2	7.7	5.5	6.5	1.Y12955	1.Y12974	1.Y12993	0.15g
PFG-6-...	1.2	2	7.7	6.5	6.5	1.Y12956	1.Y12975	1.Y12994	0.17g
PFG-8-...	2.3	2	8.2	9.0	7.0	1.Y12957	1.Y12976	1.Y12995	0.23g
PFG-10-...	4.0	2	8.7	11.5	7.5	1.Y12958	1.Y12977	1.Y12996	0.30g
PFG-15-...	9.0	4	12.2	17.5	8.0	1.Y12959	1.Y12978	1.Y12997	1g
PFG-20-...	15.5	4	15.2	23.0	10.0	1.Y12960	1.Y12979	1.Y12998	1g
PFG-25-...	26.5	4	16.2	27.5	14.0	1.Y12961	1.Y12980	1.Y12999	3g
PFG-30-...	34.0	4	15.1	31.5	12.0	1.Y12962	1.Y12981	1.Y13000	3g
PFG-35-...	44.0	4	20.5	38.0	14.0	1.Y12963	1.Y12982	1.Y13001	6g
PFG-40-...	57.7	4	24.3	43.0	14.0	1.Y12964	1.Y12983	1.Y13002	7g
PFG-50-...	91.0	4	29.1	53.5	15.0	1.Y12965	1.Y12984	1.Y13003	11g
PFG-60-...	125	6	38.7	64.0	18.0	1.Y12966	1.Y12985	1.Y13004	25g
PFG-80-...	260	6	52.3	86.0	20.5	1.Y12967	1.Y12986	1.Y13005	52g
PFG-95-...	350	6	68.2	102.0	19.0	1.Y12968	1.Y12987	1.Y13006	93g

(1)上記の吸引力は真空度-0.6bar時の理論値で、表面が滑らかで乾燥したワークを対象としたもので、安全係数は含まれていません。

(1) The suction specified above is the theoretical value when the vacuum degree is -0.6bar. For smooth and dry workpieces, the safety factor is not included.

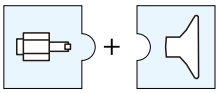
ストレート型
Factory-crimped fitting

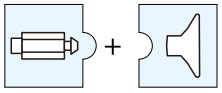
ストレート型
Hollow shaft fitting

吸着パッドベース Vacuum Cup Fitting	吸着パッド Vacuum Cups
VM14-M5	PFG-2~PFG-3.5
VM29-M5、VM30-G18	PFG-5~PFG-10
VM31-M5、VM32-G18	PFG-15
VM33-M5、VM34-G18	PFG-20
VM35-M5、VM36-G18	PFG-25~PFG-40
VM37-M5、VM38-G18	PFG-50
VM-G14M-M10M、VM-G18M-M10M	PFG-60~PFG-95

Materials 材質	Shore Hardness 硬度	A Flexibility 柔軟性	Abrasion resistance 耐摩耗性	UV & weather resistance 紫外線耐性	Oil resistance 耐油性	Heat resistance (in °C) 耐熱性	
SI-55: Translucent Silicone 半透明シリコン	50	+++	-	-	-	-40 to 220	Translucent 半透明
HT1-60: Siton 特殊複合材（無痕）	60	+	++	-	++	-25 to 170	Blue 青
NBR-55: Nitrile ニトリルゴム	60	+	+	-	++	-30 to 120	Black 黒

吸着パッドFGAシリーズ（ベローズ型/2層）
Vacuum Cups FGA Series

SI-55
(透明)

HT1-60
(青)

NBR-55
(黒)

FGA-6...FGA-25

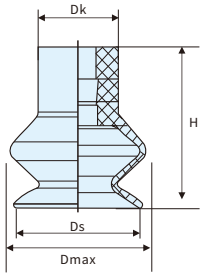

FGA-33...FGA-78

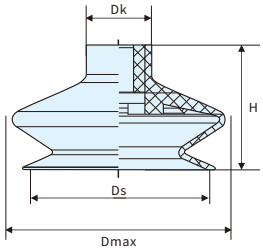

型式 (Model)	吸着力 (N)(1)	剥離力 (N)(1)(2)	推奨真空パイプ内径(mm)	Dk (mm)	Dmax(S) (mm)	Ds (mm)	H (mm)	NBR-55 (黒)	SI-55 (透明)	HT1-60 (青)	重量 (Weight)
FGA-6-...	0.4	1.4	4	7	8.0	5.7	9	1.Y12937	1.Y12949	1.Y12951	1g
FGA-11-...	0.95	3.8	4	10	13.0	10.4	16.0	1.Y12938	1.Y12288	1.Y12298	1g
FGA-14-...	1.2	5.0	4	10	14.5	12.5	15.5	1.Y12939	1.Y12289	1.Y12299	1g
FGA-16-...	2.3	6.7	4	10	18.5	15.6	19.2	1.Y12940	1.Y12290	1.Y12300	1g
FGA-20-...	4.7	10.7	4	10	21.0	18.1	15.2	1.Y12941	1.Y12291	1.Y12301	2g
FGA-22-...	5.7	15.2	4	10	25.0	21.5	19.0	1.Y12942	1.Y12292	1.Y12302	2g
FGA-25-...	5.3	17.3	4	10	26.5	22.5	23.0	1.Y12943	1.Y12293	1.Y12303	3g
FGA-33-...	13.6	39.6	6	18	38.0	30.0	27.0	1.Y12944	1.Y12294	1.Y12304	7g
FGA-43-...	22.8	64.5	6	18	47.5	38.0	27.6	1.Y12945	1.Y12295	1.Y12305	11g
FGA-53-...	51.3	95	6	18	60.0	50.0	34.0	1.Y12946	1.Y12296	1.Y12306	19g
FGA-63-...	85.0	135	6	18	68.0	60.0	34.0	1.Y12947	1.Y12297	1.Y12307	24g
FGA-78-...	137.4	218	6	25	84.5	74.0	47.0	1.Y12948	1.Y12950	1.Y12952	56g

(1)上記の吸着力は真空度-0.6bar時の理論値で、表面が滑らかで乾燥したワークを対象としたもので、安全係数は含まれていません。
(1) The suction specified above is the theoretical value when the vacuum degree is -0.6bar. For smooth and dry workpieces, the safety factor is not included.
(2) 天然ゴム製吸着パッドの場合、剥離力は約40%低下します。
(2) The pull-off force of the vacuum cup made of natural rubber is reduced by about 40%.

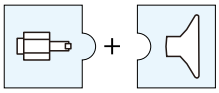

ストレート型
Factory-crimped fitting

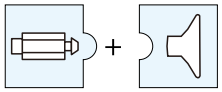

ストレート型
Hollow shaft fitting

吸着パッドベース Vacuum Cup Fitting	吸着パッド Vacuum Cups
VM21-M5	FGA-6
VM18-M5、VM02-G18	FGA-11~FGA-25
VM24-G18、VM42-G14	FGA-33~FGA-63
VM41-G14	FGA-78

Materials 材質	Shore Hardness 硬度	A Flexibility 柔軟性	Abrasion resistance 耐摩耗性	UV & weather resistance 紫外線耐性	Oil resistance 耐油性	Heat resistance (in °C) 耐熱性	
SI-55: Translucent Silicone 半透明シリコン	50	+++	-	-	-	-40 to 220	Translucent 半透明
HT1-60: Siton 特殊複合材（無痕）	60	+	++	-	++	-25 to 170	Blue 青
NBR-55: Nitrile ニトリルゴム	60	+	+	-	++	-30 to 120	Black 黒

吸着パッドFGシリーズ（ベローズ型/3層）
Vacuum Cups FG Series


SI-55
(透明)


HT1-60
(青)


NBR-55
(黒)

FG-3...FG-9

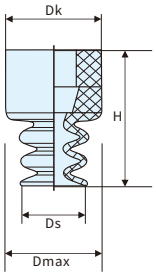

FG-12...FG-25

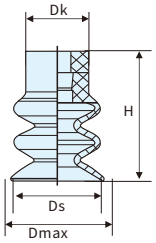

FG-32...FG-88

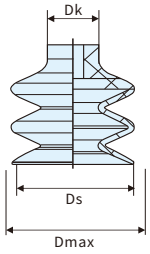

型式 (Model)	吸着力 (N)(1)	剥離力 (N)(1)(2)	推奨真空パイプ内径(mm)	Dk (mm)	Dmax(S) (mm)	Ds (mm)	H (mm)	NBR-55 (黒)	SI-55 (透明)	HT1-60 (青)	重量 (Weight)
FG-3-...	0.2	0.4	2	4	4.0	3.0	6.7	1.Y12929	1.Y12931	1.Y12934	1g
FG-4-...	0.3	0.6	2	7	7.0	3.8	14	1.Y12930	1.Y12932	1.Y12935	1g
FG-5-...	0.2	0.8	2	7	7.0	5.0	14	1.Y12308	1.Y12319	1.Y12331	1g
FG-7-...	0.1	0.9	4	9	9.0	5.9	14	1.Y12309	1.Y12320	1.Y12332	1g
FG-9-...	0.7	2.3	4	9	9.5	9.0	15	1.Y12310	1.Y12321	1.Y12333	1g
FG-12-...	0.9	3.5	4	10	13.0	12.0	21.0	1.Y12311	1.Y12322	1.Y12334	1g
FG-14-...	1.2	5.7	4	10	15.5	14.5	22.8	1.Y12312	1.Y12323	1.Y12335	2g
FG-18-...	2.3	8.5	4	10	19.0	17.2	22.6	1.Y12313	1.Y12324	1.Y12336	2g
FG-20-...	3.8	12.1	4	10	21.0	20.0	22.1	1.Y12314	1.Y12325	1.Y12337	2g
FG-25-...	4.5	19.0	4	10	26.0	23.0	34.0	1.Y12315	1.Y12326	1.Y12338	4g
FG-32-...	12.0	36.9	6	18	33.5	32	37.5	1.Y12284	1.Y12327	1.Y11797	10g
FG-42-...	13.6	44	6	18	45	42.6	46	1.Y12316	1.Y12328	1.Y12340	18g
FG-52-...	27.0	96	6	18	55	52.5	48.7	1.Y12317	1.Y12329	1.Y12341	24g
FG-62-...	39.6	137	6	18	65	62.2	54	1.Y12318	1.Y12330	1.Y12342	39g
FG-88-...	45.2	286	9	25	95.5	89	86.5	1.Y12928	1.Y12933	1.Y12936	166g

(1)上記の吸着力は真空度-0.6bar時の理論値で、表面が滑らかで乾燥したワークを対象としたもので、安全係数は含まれていません。
(1) The suction specified above is the theoretical value when the vacuum degree is -0.6bar. For smooth and dry workpieces, the safety factor is not included.
(2) 天然ゴム製吸着パッドの場合、剥離力は約40%低下します。
(2) The pull-off force of the vacuum cup made of natural rubber is reduced by about 40%.

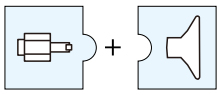
ストレート型
Factory-crimped fitting

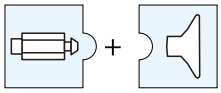
ストレート型
Hollow shaft fitting

吸着パッドベース Vacuum Cup Fitting	吸着パッド Vacuum Cups
VM14-M5	FG-3
VM21-M5	FG-4~FG-5
VM39-M5、VM40-G18	FG-7~FG-25
VM24-G18、VM42-G14	FG-32~FG-62
VM41-G14	FG-88

Materials 材質	Shore Hardness 硬度	A Flexibility 柔軟性	Abrasion resistance 耐摩耗性	UV & weather resistance 紫外線耐性	Oil resistance 耐油性	Heat resistance (in °C) 耐熱性	
SI-55: Translucent Silicone 半透明シリコン	50	+++	-	-	-	-40 to 220	Translucent 半透明
HT1-60: Siton 特殊複合材（無痕）	60	+	++	-	++	-25 to 170	Blue 青
NBR-55: Nitrile ニトリルゴム	60	+	+	-	++	-30 to 120	Black 黒

吸着パッドPFYNシリーズ（フラット型）
Vacuum Cups PFYN Series

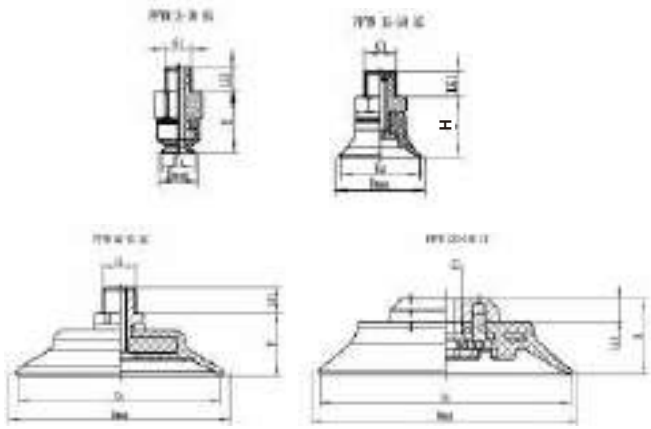

型式 (Model)	吸着力 (N)(1)	推奨真空パイプ内径(mm)	G1 (mm)	Ds (mm)	Dmax (mm)	H (mm)	LG1 (mm)	NBR-55 (黒)	SI-55 (透明)	HT1-60 (青)	重量 (Weight)
PFYN-2-...	0.12	2	M5-M	2.0	2.5	6.0	3.0	7.Y02131	7.Y02147	7.Y02163	1g
PFYN-3.5-...	0.42	2	M5-M	3.5	4.0	6.0	3.0	7.Y02132	7.Y02148	7.Y02164	1g
PFYN-5-...	0.75	2	M5-M	5.0	5.5	11.5	4.5	7.Y02133	7.Y02149	7.Y02165	1g
PFYN-6-...	1.2	2	M5-M	6.0	6.5	11.5	4.5	7.Y02134	7.Y02150	7.Y02166	1g
PFYN-8-...	2.3	2	M5-M	8.0	9.0	12.0	4.5	7.Y02135	7.Y02151	7.Y02167	1g
PFYN-10-...	4.0	2	M5-M	10.0	11.5	12.5	4.5	7.Y02136	7.Y02152	7.Y02168	4g
PFYN-15-...	9.0	4	G1/8-M	15.0	17.5	13.0	8.0	7.Y02137	7.Y02153	7.Y02169	5g
PFYN-20-...	15.5	4	G1/8-M	20.0	23.0	15.0	8.0	7.Y02138	7.Y02154	7.Y02170	6g
PFYN-25-...	26.5	4	G1/8-M	25.0	27.5	19.0	8.0	7.Y02139	7.Y02155	7.Y02171	7g
PFYN-30-...	34.0	4	G1/8-M	28.8	31.5	17.0	8.0	7.Y02140	7.Y02156	7.Y02172	8g
PFYN-35-...	44.0	4	G1/8-M	35.0	38.0	19.0	8.0	7.Y02141	7.Y02157	7.Y02173	11g
PFYN-40-...	57.7	4	G1/8-M	40.0	43.0	19.0	8.0	7.Y02142	7.Y02158	7.Y02174	12g
PFYN-50-...	91.0	4	G1/8-M	50.0	53.5	20.0	8.0	7.Y02143	7.Y02159	7.Y02175	15g
PFYN-60-...	125	6	G1/4-M	60.0	64.0	230.	10.0	7.Y02144	7.Y02160	7.Y02176	34g
PFYN-80-...	260	6	G1/4-M	80.0	86.0	25.0	10.0	7.Y02145	7.Y02161	7.Y02177	63g
PFYN-95-...	350	6	G1/4-M	95.0	102.0	25.5	10.0	7.Y02146	7.Y02162	7.Y02178	102g
PFYN-120-...	540	9	G1/2-F	120.0	124	36.5	13.0	1.Y12969	1.Y12988	-	353g
PFYN-150-...	842	9	G1/2-F	147.5	158	45.5	13.0	1.Y12970	1.Y12989	1.Y13008	521g
PFYN-200-...	1498	9	G1/2-F	193.0	222	50.5	13.0	1.Y12971	1.Y12990	-	785g

(1)上記の吸着力は真空度-0.6bar時の理論値で、表面が滑らかで乾燥したワークを対象としたもので、安全係数は含まれていません。

(1) The suction specified above is the theoretical value when the vacuum degree is -0.6bar. For smooth and dry workpieces, the safety factor is not included.

Materials 材質	Shore Hardness 硬度	A Flexibility 柔軟性	Abrasion resistance 耐摩耗性	UV & weather resistance 紫外線耐性	Oil resistance 耐油性	Heat resistance (in °C) 耐熱性	
SI-55: Translucent Silicone 半透明シリコン	50	+++	-	-	-	-40 to 220	Translucent 半透明
®HT1-60: Siton 特殊複合材（無痕）	60	+	++	-	++	-25 to 170	Blue 青
NBR-55: Nitrile ニトリルゴム	60	+	+	-	++	-30 to 120	Black 黒

吸着パッドFSGAシリーズ（ベローズ型/2層）

Vacuum Cups FSGA Series

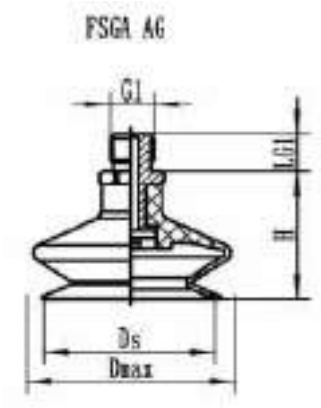

型式 (Model)	吸着力 (N)(1)	剥離力 (N)(1)(2)	推奨真空パイプ内径(mm)	G1 (mm)	Ds (mm)	Dmax(S) (mm)	H (mm)	LG1 (mm)	NBR-55 (黒)	SI-55 (透明)	HT1-60 (青)	重量 (Weight)
FSGA-6-...	0.4	1.4	4	M5-M	5.7	8.0	14.0	4.5	7.Y02179	7.Y02191	7.Y02203	2g
FSGA-11-...	0.95	3.8	4	M5-M	10.1	13.0	21.0	5.0	7.Y02180	7.Y02192	7.Y02204	2g
FSGA-14-...	1.2	5.0	4	M5-M	12.5	14.5	20.5	5.0	7.Y02181	7.Y02193	7.Y02205	2g
FSGA-16-...	2.3	6.7	4	G1/8-M	15.6	18.5	25.2	7.5	7.Y02182	7.Y02194	7.Y02206	5g
FSGA-20-...	4.7	10.7	4	G1/8-M	18.1	21.0	21.2	7.5	7.Y02183	7.Y02195	7.Y02207	5g
FSGA-22-...	5.7	15.2	4	G1/8-M	21.5	25.0	25.0	7.5	7.Y02184	7.Y02196	7.Y02208	6g
FSGA-25-...	5.3	17.3	4	G1/8-M	22.5	26.5	29.0	7.5	7.Y02185	7.Y02197	7.Y02209	6g
FSGA-33-...	13.6	39.6	6	G1/4-M	30.0	38.0	31.0	11.0	7.Y02186	7.Y02198	7.Y02210	16g
FSGA-43-...	22.8	64.5	6	G1/4-M	38.0	47.5	31.6	11.0	7.Y02187	7.Y02199	7.Y02211	19g
FSGA-53-...	51.3	95	6	G1/4-M	50.0	60.0	38.0	11.0	7.Y02188	7.Y02200	7.Y02212	27g
FSGA-63-...	85.0	135	6	G1/4-M	60.0	68.0	38.0	11.0	7.Y02189	7.Y02201	7.Y02213	34g
FSGA-78-...	137.4	218	6	G1/4-M	74.0	84.5	53.0	11.0	7.Y02190	7.Y02202	7.Y02214	71g

(1)上記の吸着力は真空度-0.6bar時の理論値で、表面が滑らかで乾燥したワークを対象としたもので、安全係数は含まれていません
(1) The suction specified above is the theoretical value when the vacuum degree is -0.6bar. For smooth and dry workpieces, the safety factor is not included.
(2) 天然ゴム製吸着パッドの場合、剥離力は約40%低下します。
(2) The pull-off force of the vacuum cup made of natural rubber is reduced by about 40%.

Materials 材質	Shore Hardness 硬度	A Flexibility 柔軟性	Abrasion resistance 耐摩耗性	UV & weather resistance 紫外線耐性	Oil resistance 耐油性	Heat resistance (in °C) 耐熱性	
SI-55: Translucent Silicone 半透明シリコン	50	+++	-	-	-	-40 to 220	Translucent 半透明
HT1-60: Siton 特殊複合材（無痕）	60	+	++	-	++	-25 to 170	Blue 青
NBR-55: Nitrile ニトリルゴム	60	+	+	-	++	-30 to 120	Black 黒

吸着パッドFSGシリーズ（ベローズ型/3層）
Vacuum Cups FSG Series

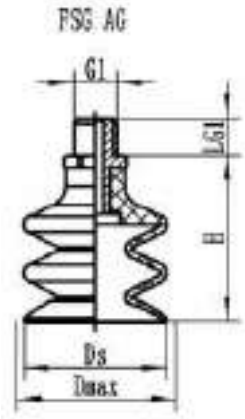

型式 (Model)	吸着力 (N)(1)	剥離力 (N)(1)(2)	推奨真空パイプ内径(mm)	G1 (mm)	Dmax(S) (mm)	Ds (mm)	H (mm)	LG1 (mm)	NBR-55 (黒)	SI-55 (透明)	HT1-60 (青)	重量 (Weight)
FSG-3-...	0.2	0.4	2	M5-M	4.0	3.0	8.7	3.0	7.Y02215	7.Y02230	7.Y02245	1g
FSG-4-...	0.3	0.6	2	M5-M	7.0	3.8	19.0	5.0	7.Y02216	7.Y02231	7.Y02246	2g
FSG-5-...	0.2	0.8	2	M5-M	7.0	5.0	19.0	5.0	7.Y02217	7.Y02232	7.Y02247	2g
FSG-7-...	0.1	0.9	4	M5-M	9.0	5.9	19.0	5.0	7.Y02218	7.Y02233	7.Y02248	2g
FSG-9-...	0.7	2.3	4	M5-M	9.5	9.0	20.0	5.0	7.Y02219	7.Y02234	7.Y02249	2g
FSG-12-...	0.9	3.5	4	M5-M	13.0	12.0	26.0	5.0	7.Y02220	7.Y02235	7.Y02250	2g
FSG-14-...	1.2	5.7	4	M5-M	15.5	14.5	27.8	5.0	7.Y02221	7.Y02236	7.Y02251	3g
FSG-18-...	2.3	8.5	4	G1/8-M	19.0	17.2	28.6	7.5	7.Y02222	7.Y02237	7.Y02252	6g
FSG-20-...	3.8	12.1	4	G1/8-M	21.0	20.0	28.1	7.5	7.Y02223	7.Y02238	7.Y02253	6g
FSG-25-...	4.5	19.0	4	G1/8-M	26.0	23.0	40.0	7.5	7.Y02224	7.Y02239	7.Y02254	8g
FSG-32-...	12.0	36.9	6	G1/8-M	33.5	32.0	41.5	11.0	7.Y02225	7.Y02240	7.Y02255	17g
FSG-42-...	13.6	44	6	G1/8-M	45.0	42.6	50.0	11.0	7.Y02226	7.Y02241	7.Y02256	27g
FSG-52-...	27.0	96	6	G1/8-M	55.0	52.5	52.7	11.0	7.Y02227	7.Y02242	7.Y02257	32g
FSG-62-...	39.6	137	6	G1/8-M	65.0	62.2	58.0	11.0	7.Y02228	7.Y02243	7.Y02258	60g
FSG-88-...	45.2	286	9	G1/4-M	95.5	89.0	92.5	11.0	7.Y02229	7.Y02244	-	173g

(1)上記の吸着力は真空度-0.6bar時の理論値で、表面が滑らかで乾燥したワークを対象としたもので、安全係数は含まれていません。
(1) The suction specified above is the theoretical value when the vacuum degree is -0.6bar. For smooth and dry workpieces, the safety factor is not included.
(2) 天然ゴム製吸着パッドの場合、剥離力は約40%低下します。
(2) The pull-off force of the vacuum cup made of natural rubber is reduced by about 40%.

Materials 材質	Shore Hardness 硬度	A Flexibility 柔軟性	Abrasion resistance 耐摩耗性	UV & weather resistance 紫外線耐性	Oil resistance 耐油性	Heat resistance (in °C) 耐熱性	
SI-55: Translucent Silicone 半透明シリコン	50	+++	-	-	-	-40 to 220	Translucent 半透明
HT1-60: Siton 特殊複合材（無痕）	60	+	++	-	++	-25 to 170	Blue 青
NBR-55: Nitrile ニトリルゴム	60	+	+	-	++	-30 to 120	Black 黒

吸着パッドSGONシリーズ（フラット長方形）
Vacuum Cups SGON Series

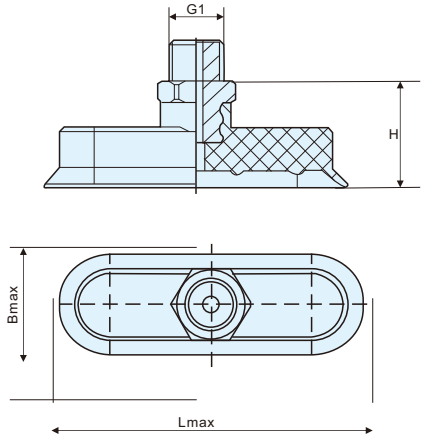

型式 (Model)	吸着力 (N)(1)	推奨真空パイプ 内径(mm)	G1 (mm)	Bmax (mm)	Lmax (mm)	H (mm)	NBR-60 (黒)	SI-60 (透明)	HT1-60 (青)	重量 (Weight)
SGON-4x2-...	0.42	2	M3-M	2.5	4.5	8	1.Y13068	1.Y13079	1.Y13090	2g
SGON-7x3.5-...	1.0	2	M3-M	4.5	7.5	8	1.Y13069	1.Y13080	1.Y13091	2g
SGON-12x4-...	1.8	2	M5-M	5.0	13.0	18	1.Y13070	1.Y13081	1.Y13092	3g
SGON-15x5-...	3.1	2	M5-M	5.5	15.5	17	1.Y13071	1.Y13082	1.Y13093	3g
SGON-18x6-...	4.5	2	M5-M	7.0	18.5	17	1.Y13072	1.Y13083	1.Y13094	3g
SGON-24x8-...	8.0	4	G1/8-M	9.0	24.5	17	1.Y13073	1.Y13084	1.Y13095	7g
SGON-30x10-...	12.2	4	G1/8-M	11.5	30.5	17	1.Y13074	1.Y13085	1.Y13096	7g
SGON-45x15-...	28.2	6	G1/4-M	16.5	46.0	26	1.Y13075	1.Y13086	1.Y13097	15g
SGON-60x20-...	50.1	6	G1/4-M	22.0	61.0	26	1.Y13076	1.Y13087	1.Y13098	19g
SGON-75x25-...	78.3	6	G1/4-M	27.5	77.0	26	1.Y13077	1.Y13088	1.Y13099	27g
SGON-90x30-...	112.6	6	G1/4-M	33.0	92.5	26	1.Y13078	1.Y13089	1.Y13100	35g

(1)上記の吸着力は真空度-0.6bar時の理論値で、表面が滑らかで乾燥したワークを対象としたもので、安全係数は含まれていません。
(1) The suction specified above is the theoretical value when the vacuum degree is -0.6bar. For smooth and dry workpieces, the safety factor is not included.
*SGON-24×8 以上の交換用吸着パッドには専用固定クリップが付属します。
* SGON-24x8 and larger replacement vacuum cup pads are equipped with special fixing clips.

Materials 材質	Shore Hardness 硬度	A Flexibility 柔軟性	Abrasion resistance 耐摩耗性	UV & weather resistance 紫外線耐性	Oil resistance 耐油性	Heat resistance (in °C) 耐熱性	
SI-55: Translucent Silicone 半透明シリコン	50	+++	-	-	-	-40 to 220	Translucent 半透明
HT1-60: Siton 特殊複合材（無痕）	60	+	++	-	++	-25 to 170	Blue 青
NBR-55: Nitrile ニトリルゴム	60	+	+	-	++	-30 to 120	Black 黒

吸着パッドVSHシリーズ（フラット型）
Vacuum Cups VSH Series

VSH-S2...VSH-S10

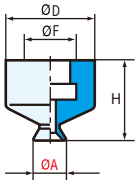

VSH-S12...VSH-S30

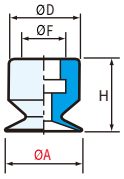

VSH-M4...VSH-M10

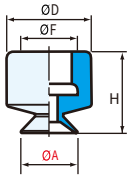

VSH-M12...VSH-M50

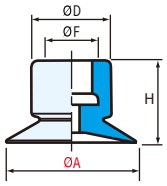

	(N)(1)	(N)(1)	ØA(mm)	H(mm)	ØD(mm)	ØF(mm)	SI(半透明)	SP(スポンジ)
VSH-S2	0.5	0.1	2	13	11	7	1.Y07282	-
VSH-S4	0.7	0.2	4	10	10	7	1.Y07283	-
VSH-S6	0.9	0.3	6	10	10	7	1.Y07284	-
VSH-S8	1.1	0.5	8	10	10	7	1.Y07285	-
VSH-S10	1.6	0.8	10	10	10	7	1.Y07286	-
VSH-S12	2.0	1.5	12	12	10	7	1.Y07287	-
VSH-S15	3.7	1.8	15	12.5	11	7	1.Y07288	-
VSH-S20	6.1	3.0	20	13	12	7	1.Y07289	-
VSH-S25	9.4	4.7	25	13	13	7	1.Y07290	-
VSH-S30	15.9	7.9	30	13	13	7	1.Y07291	-
VSH-M4	0.7	0.2	4	15	15	11	1.Y07292	-
VSH-M6	0.9	0.3	6	15	15	11	1.Y07293	-
VSH-M8	1.1	0.5	8	15	15	11	1.Y07294	-
VSH-M10	1.6	0.8	10	15	15	11	1.Y07295	1.Y12885
VSH-M12	2.0	1.5	12	15	15	11	1.Y07296	1.Y12886
VSH-M15	3.7	1.8	15	15	15	11	1.Y07297	1.Y12887
VSH-M20	6.1	3.0	20	15	15	11	1.Y07298	1.Y07530
VSH-M25	9.4	4.7	25	15	15	11	1.Y07299	1.Y12888
VSH-M30	15.9	7.9	30	15	16	11	1.Y07300	1.Y07758
VSH-M40	26.7	13.4	40	15	17	11	1.Y07301	1.Y07894
VSH-M50	38.3	19.1	50	15	20	11	1.Y07302	1.Y07895

(1) 真空度65%時の吸着パッドの実吸着力で、水平作業時の安全係数は2、垂直作業時の安全係数は4を推奨します。

(1) Actual force of the suction cup in use with 65% vacuum and including a safety factor of 2 for horizontal handling and a factor of 4 for vertical handling.

吸着パッドベース Vacuum Cup Fitting	吸着パッド Vacuum Cups
VM11-M5、VM11-G18 VFSシリーズ金具 (VFS Series Stem) VFSTシリーズ金具 (VFST Series Stem)	VSH-S2~VSH-S30
VM10-G 1/8、VM27-M5 VFMシリーズ金具 (VFM Series Stem) VFMTシリーズ金具 (VFMT Series Stem)	VSH-M4~VSH-M50

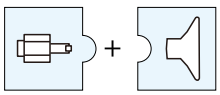

ストレート型
Factory-crimped fitting

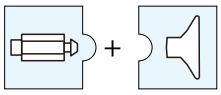

ストレート型
Hollow shaft fitting

Materials 材質	Shore Hardness 硬度	A Flexibility 柔軟性	Abrasion resistance 耐摩耗性	UV & weather resistance 紫外線耐性	Oil resistance 耐油性	Heat resistance (in °C) 耐熱性	
SI: Translucent Silicone 半透明シリコン	50	+++	-	-	-	-40 to 220	Translucent 半透明

吸着パッドVSH2シリーズ（ベローズ型/2層）

Vacuum Cups VSH2 Series

VSH2-S4...VSH2-S20

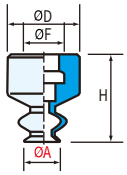

VSH2-S25...VSH2-S30

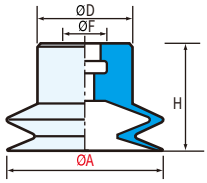

VSH2-M6...VSH2-M25

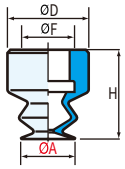

VSH2-M30...VSH2-M50

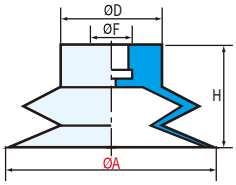

	(N)(1)	(N)(1)	ØA(mm)	H(mm)	ØD(mm)	ØF(mm)	Si（半透明）	SP (スポンジ)
VSH2-S4	0.3	0.1	4	15	12	7	1.Y07303	-
VSH2-S6	0.5	0.2	6	15	12	7	1.Y07304	-
VSH2-S8	1.2	0.7	8	15	12	7	1.Y07305	-
VSH2-S10	1.7	0.9	10	15	12	7	1.Y07306	-
VSH2-S12	2.5	1.3	12	15	12	7	1.Y07307	-
VSH2-S15	2.7	1.3	15	17	15	7	1.Y07308	-
VSH2-S20	5.6	2.8	20	16.5	15	7	1.Y07309	-
VSH2-S25	7.9	4.0	25	18	15	7	1.Y07310	-
VSH2-S30	12	6	30	20	15	7	1.Y07311	-
VSH2-M6	0.5	0.2	6	18	15	11	1.Y07312	-
VSH2-M8	1.2	0.7	8	17	15	11	1.Y07313	-
VSH2-M10	1.7	0.9	10	17	15	11	1.Y07314	1.Y08294
VSH2-M12	2.5	1.3	12	17	15	11	1.Y07315	1.Y08295
VSH2-M15	2.7	1.3	15	18	15	11	1.Y07316	1.Y08296
VSH2-M20	5.6	2.8	20	18	15	11	1.Y07317	1.Y07929
VSH2-M25	7.9	4.0	25	18	15	11	1.Y07318	1.Y08349
VSH2-M30	12	6	30	19	18	11	1.Y07319	1.Y08056
VSH2-M35	13.9	6.9	35	24	18	11	1.Y07320	-
VSH2-M40	20.2	10.1	40	22	23	11	1.Y07321	1.Y08104
VSH2-M50	40	20	50	25	22	11	1.Y07322	1.Y08105

(1) 真空度65%時の吸着パッドの実吸着力で、水平作業時の安全係数は2、垂直作業時の安全係数は4を推奨します。
(1) Actual force of the suction cup in use with 65% vacuum and including a safety factor of 2 for horizontal handling and a factor of 4 for vertical handling.

吸着パッドベース Vacuum Cup Fitting	吸着パッド Vacuum Cups
VM11-M5、VM11-G18 VFS シリーズ金具 (VFS Series Stem) VFST シリーズ金具 (VFST Series Stem)	VSH2-S4~VSH2-S30
VM10-G 1/8、VM27-M5 VFM シリーズ金具 (VFM Series Stem) VFMT シリーズ金具 (VFMT Series Stem)	VSH2-M6~VSH2-M50

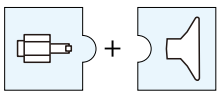

ストレート型
Factory-crimped fitting

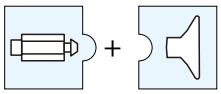

ストレート型
Hollow shaft fitting

Materials 材質	Shore Hardness 硬度	A Flexibility 柔軟性	Abrasion resistance 耐摩耗性	UV & weather resistance 紫外線耐性	Oil resistance 耐油性	Heat resistance (in °C) 耐熱性	
SI: Translucent Silicone 半透明シリコン	50	+++	-	-	-	-40 to 220	Translucent 半透明

吸着パッドVSH3シリーズ（ベローズ型/3層）
Vacuum Cups VSH3 Series

VSH3-S6...VSH3-S8

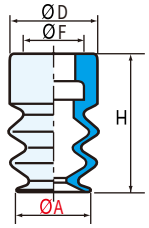

VSH3-S10...VSH3-S15

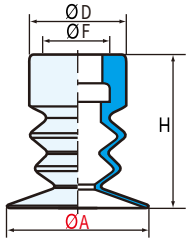

VSH3-M8...VSH3-M30

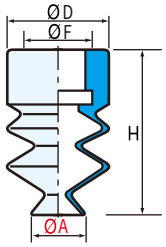

VSH3-M40...VSH3-M50

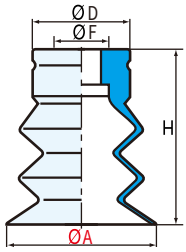

	(N)(1)	ØA(mm)	H(mm)	ØD(mm)	ØF(mm)	SI(半透明)	SP (スポンジ)
VSH3-S6	0.5	6	15	10	7	1.Y07323	-
VSH3-S8	1.0	8	15	12	7	1.Y07324	-
VSH3-S10	1.5	10	15	10	7	1.Y07325	-
VSH3-S12	2.8	12	15	10	7	1.Y07326	-
VSH3-S15	3.0	15	15	12	7	1.Y07327	-
VSH3-M8	1.0	8	20	15	11	1.Y07328	-
VSH3-M10	1.5	10	18	15	11	1.Y07329	1.Y09163
VSH3-M12	2.8	12	21	15	11	1.Y07330	1.Y09162
VSH3-M15	3.0	15	21	15	11	1.Y07331	1.Y09161
VSH3-M20	4.6	20	24	15	11	1.Y07332	1.Y08134
VSH3-M25	6.5	25	19	15	11	1.Y07333	1.Y09065
VSH3-M30	12.1	30	35	15	11	1.Y07334	1.Y08167
VSH3-M40	20.5	40	43	20	11	1.Y07335	1.Y08168
VSH3-M50	25	50	42	20	11	1.Y07336	1.Y08234

(1) 真空度65%時の吸着パッドの実吸着力で、水平作業時の安全係数は2、垂直作業時の安全係数は4を推奨します。

(1) Actual force of the suction cup in use with 65% vacuum and including a safety factor of 2 for horizontal handling and a factor of 4 for vertical handling.

吸着パッドベース Vacuum Cup Fitting	吸着パッド Vacuum Cups
VM11-M5、VM11-G18 VFS シリーズ金具 (VFS Series Stem) VFST シリーズ金具 (VFST Series Stem)	VSH3-S6~VSH3-S15
VM10-G 1/8、VM27-M5 VFM シリーズ金具 (VFM Series Stem) VFMT シリーズ金具 (VFMT Series Stem)	VSH3-M8~VSH3-M50

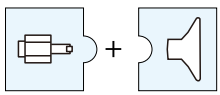

ストレート型
Factory-crimped fitting

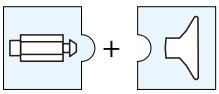

ストレート型
Hollow shaft fitting

Materials 材質	Shore Hardness 硬度	A Flexibility 柔軟性	Abrasion resistance 耐摩耗性	UV & weather resistance 紫外線耐性	Oil resistance 耐油性	Heat resistance (in °C) 耐熱性	
SI: Translucent Silicone 半透明シリコン	50	+++	-	-	-	-40 to 220	Translucent 半透明

吸着パッドSAFシリーズ（フラット型）
Vacuum Cups SAF Series

機能：滑り止め、油防止、防水（主に自動車板金、ガラスなどの吸着に使用）
Functions: anti-skid, oil-proof and water-proof (mostly used for adsorption of automobile sheet metal, glass, etc.)

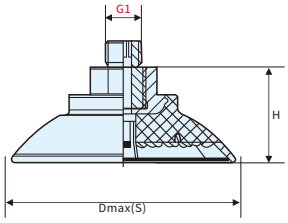

SAF...-AG(外ネジ取付)

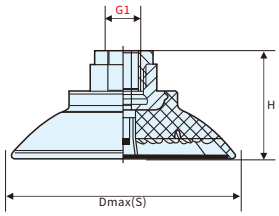

SAF...-IG(内ネジ取付)

品番 (PN)	型式 (Model)	吸着力 (N)(1)	横力 (N)(2)	推奨真空パイプ内径(mm)	Dmax(S) (mm)	G1 (mm)	H (mm)	LG1 (mm)	重量 (Weight)
1.Y13010	SAF-30-G3/8AG	38	30	4	34	G3/8-M	20	10	17g
1.Y13011	SAF-30-G3/8IG	38	30	4	34	G3/8-F	36	9	43g
1.Y13012	SAF-40-G3/8AG	69	52	4	46	G3/8-M	22	10	19g
1.Y13013	SAF-40-G3/8IG	69	52	4	46	G3/8-F	38	9	45g
1.Y13014	SAF-50-G3/8AG	100	80	4	56	G3/8-M	28	10	40g
1.Y13015	SAF-50-G3/8IG	100	80	4	56	G3/8-F	28	15	31g
1.Y13016	SAF-60-G3/8AG	150	105	6	67	G3/8-M	31	10	46g
1.Y13017	SAF-60-G3/8IG	150	105	6	67	G3/8-F	31	15	37g
1.Y13018	SAF-80-G3/8AG	272	205	6	89	G3/8-M	35	10	65g
1.Y13019	SAF-80-G3/8IG	272	205	6	89	G3/8-F	35	15	56g
1.Y13020	SAF-100-G3/8AG	430	310	6	110	G3/8-M	36	10	76g
1.Y13021	SAF-100-G3/8IG	430	310	6	110	G3/8-F	36	15	67g
1.Y13023	SAF-125-G3/8IG	660	475	9	135	G3/8-F	43	15	146g

吸着パッドSAOFシリーズ（フラット型）
Vacuum Cups SAOF Series

機能：滑り止め、油防止、防水（主に自動車板金、ガラスなどの吸着に使用）
Functions: anti-skid, oil-proof and water-proof (mostly used for adsorption of automobile sheet metal, glass, etc.)

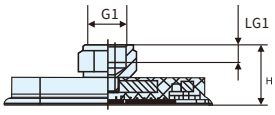

SAOF...-IG(内ネジ取付)

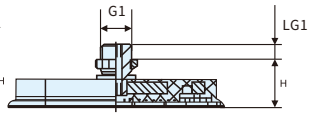

SAOF...-AG(外ネジ取付)

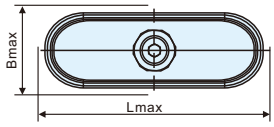

品番 (PN)	型式 (Model)	吸着力 (N)(1)	横力 (N)(2)	推奨真空パイプ内径(mm)	Dmax(S) (mm)	G1 (mm)	H (mm)	LG1 (mm)	Lmax(S) (mm)	重量 (Weight)
1.Y13024	SAOF-50x16-G3/8AG	31	24	4	18	G3/8-M	26	8	52	24g
1.Y13025	SAOF-50x16-G3/8IG	31	24	4	18	G3/8-F	34	9	52	45g
1.Y13026	SAOF-60x23-G3/8AG	57	37	4	25	G3/8-M	18	8	64	21g
1.Y13027	SAOF-60x23-G3/8IG	57	37	4	25	G3/8-F	26	9	64	42g
1.Y13028	SAOF-90x30-G3/8AG	122	96	4	34	G3/8-M	19	8	94	39g
1.Y13029	SAOF-90x30-G3/8IG	122	96	4	34	G3/8-F	27	9	94	60g
1.Y13030	SAOF-80x40-G3/8AG	140	110	4	43	G3/8-M	20	8	85	34g
1.Y13031	SAOF-80x40-G3/8IG	140	110	4	43	G3/8-F	28	9	85	55g
1.Y13032	SAOF-100x50-G3/8AG	217	181	6	54	G3/8-M	22	8	106	63g
1.Y13033	SAOF-100x50-G3/8IG	217	181	6	54	G3/8-F	31	9	106	85g
1.Y13034	SAOF-120x60-G3/8AG	312	254	6	65	G3/8-M	24	8	128	77g
1.Y13035	SAOF-120x60-G3/8IG	312	254	6	65	G3/8-F	33	9	128	99g
1.Y13037	SAOF-140x70-G3/8IG	425	344	6	76	G3/8-F	34	9	149	107g

吸着パッドSABシリーズ（ベローズ型/2層）
Vacuum Cups SAB Series

機能：滑り止め、油防止、防水（主に自動車板金、ガラスなどの吸着に使用）
Functions: anti-skid, oil-proof and water-proof (mostly used for adsorption of automobile sheet metal, glass, etc.)

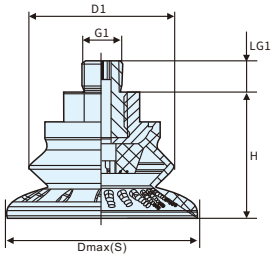

SAB...-AG(外ネジ取付)

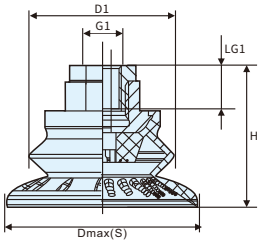

SAB...-IG(内ネジ取付)

品番 (PN)	型式 (Model)	吸着力 (N)(1)	剥離力 (N)(1)	横力 (N)(2)	推奨真空パイプ内径(mm)	Dmax(S) (mm)	G1 (mm)	D1 (mm)	H (mm)	LG1 (mm)	重量 (Weight)
1.Y13038	SAB-22-G3/8AG	16	24	18	4	24	G3/8-M	22	25	10	15g
1.Y13039	SAB-22-G3/8IG	16	24	18	4	24	G3/8-F	22	41	9.5	41g
1.Y13040	SAB-30-G3/8AG	22	33	30	4	34	G3/8-M	32	28	10	19g
1.Y13041	SAB-30-G3/8IG	22	33	30	4	34	G3/8-F	32	44	9.5	45g
1.Y13042	SAB-40-G3/8AG	38	59	36	4	45	G3/8-M	32	28.8	10	20g
1.Y13043	SAB-40-G3/8IG	38	59	36	4	45	G3/8-F	32	44.8	9.5	45g
1.Y13044	SAB-50-G3/8AG	53	87	55	4	56	G3/8-M	40	36.9	10	41g
1.Y13045	SAB-50-G3/8IG	53	87	55	4	56	G3/8-F	40	36.9	15	32g
1.Y13046	SAB-60-G3/8AG	82	130	82	6	67	G3/8-M	48	41.3	10	49g
1.Y13047	SAB-60-G3/8IG	82	130	82	6	67	G3/8-F	48	41.3	15	40g
1.Y13048	SAB-80-G3/8AG	135	221	145	6	89	G3/8-M	64	49.9	10	72g
1.Y13049	SAB-80-G3/8IG	135	221	145	6	89	G3/8-F	64	49.9	15	63g
1.Y13050	SAB-100-G3/8AG	190	357	220	6	110	G3/8-M	77	56.6	10	97g
1.Y13051	SAB-100-G3/8IG	190	357	220	6	110	G3/8-F	77	56.6	15	88g
1.Y13052	SAB-125-G3/8AG	250	558	352	9	135	G3/8-M	94	67.8	10	179g
1.Y13053	SAB-125-G3/8IG	250	558	352	9	135	G3/8-F	94	67.8	15	170g

吸着パッドSAOBシリーズ（ベローズ型/2層）
Vacuum Cups SAOB Series

機能：滑り止め、油防止、防水（主に自動車板金、ガラスなどの吸着に使用）
Functions: anti-skid, oil-proof and water-proof (mostly used for adsorption of automobile sheet metal, glass, etc.)

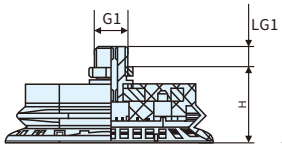

SAOB...-AG(外ネジ取付)

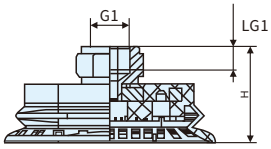

SAOB...-IG(内ネジ取付)

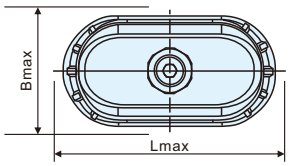

品番 (PN)	型式 (Model)	吸着力 (N)(1)	剥離力 (N)(1)	横力 (N)(2)	推奨真空パイプ内径(mm)	Bmax(S) (mm)	Lmax(S) (mm)	G1 (mm)	H (mm)	LG1 (mm)	重量 (Weight)
1.Y13054	SAOB-60x30-G3/8AG	38	70	73	4	33	63	G3/8-M	27.0	8	49g
1.Y13055	SAOB-60x30-G3/8IG	38	70	73	4	33	63	G3/8-F	35.0	9	70g
1.Y13056	SAOB-80x40-G3/8AG	65	132	153	6	43	83	G3/8-M	29.7	8	67g
1.Y13057	SAOB-80x40-G3/8IG	65	132	153	6	43	83	G3/8-F	37.7	9	88g
1.Y13058	SAOB-110x55-G3/8AG	110	234	299	6	59	114	G3/8-M	35.5	8	87g
1.Y13059	SAOB-110x55-G3/8IG	110	234	299	6	59	114	G3/8-F	43.5	9	109g
1.Y13061	SAOB-140x70-G3/8IG	165	355	473	6	75	146	G3/8-F	47.5	9	142g

吸着パッドベース
Vacuum Cups Fitting

型式表示方法
Model representation methods

VM 01 - G14

シリーズ Series

品番 NO.

ネジ寸法 Thread dimension
M5 M8 G1/8 G1/4

吸着パッドベース Vacuum Cup Fitting			
寸法 Dimension	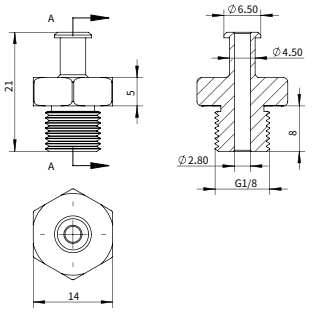	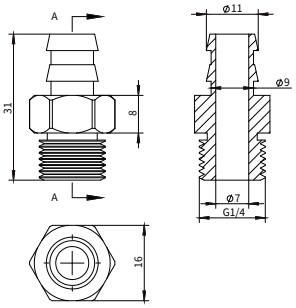	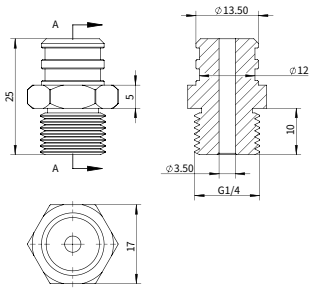
品番(PN)	7.Y00703	7.Y00709	7.Y00768
型式(Model)	VM02-G18	VM04-G14	VM06-G14
重量(Weight)	3.5g	7.0g	9.7g

吸着パッドベース Vacuum Cup Fitting			
寸法 Dimension	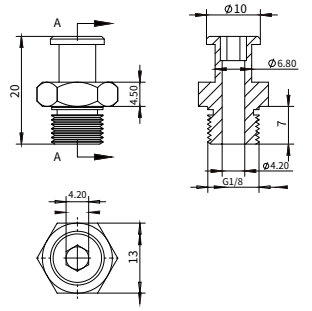	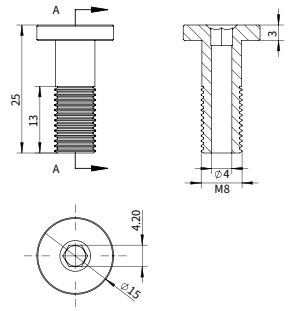	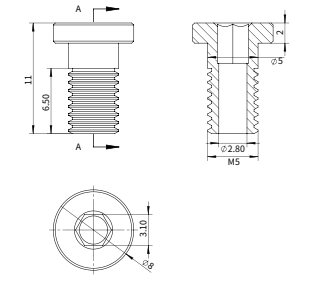
品番(PN)	7.Y00767	1.Y05275	1.Y05274
型式(Model)	VM07-G18	VM08-M8	VM09-M5
重量(Weight)	3.3g	8.3g	1.4g

吸着パッドベース
Vacuum Cups Fitting

型式表示方法
Model representation methods

VM 01 - G14

シリーズ Series

品番 NO.

ネジ寸法 Thread dimension
M5 M8 G1/8 G1/4

吸着パッドベース Vacuum Cup Fitting			
寸法 Dimension	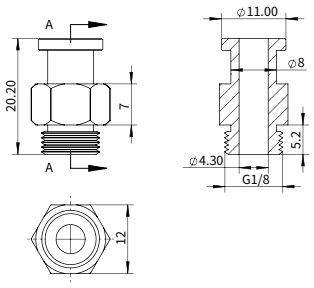	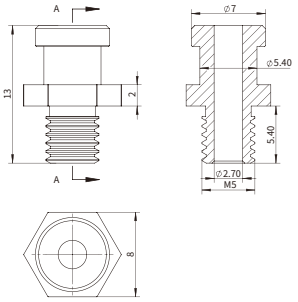	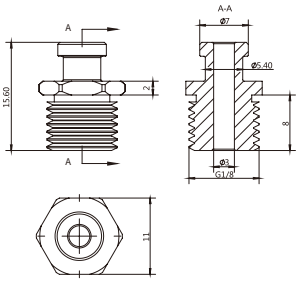
品番(PN)	7.Y00902	1.Y05327	1.Y12762
型式(Model)	VM10-G18	VM11-M5	VM11-G18
重量(Weight)	3.7g	2.0g	2.0g

吸着パッドベース Vacuum Cup Fitting			
寸法 Dimension	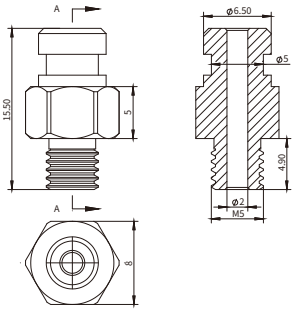	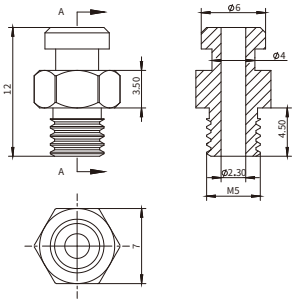	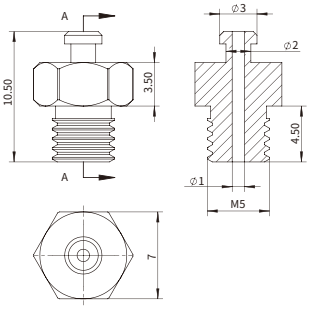
品番(PN)	7.Y00762	7.Y00761	7.Y00760
型式(Model)	VM12-M5	VM13-M5	VM14-M5
重量(Weight)	1.2g	0.7g	0.5g

吸着パッドベース
Vacuum Cups Fitting

型式表示方法
Model representation methods

VM 01 - G14

シリーズ Series

品番 NO.

ネジ寸法 Thread dimension
M5 M8 G1/8 G1/4

吸着 パッドベース Vacuum Cup Fitting			
寸法 Dimension	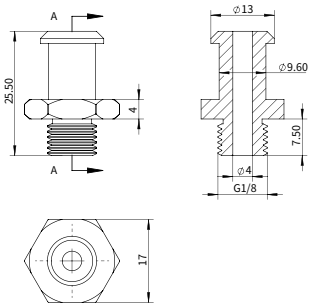	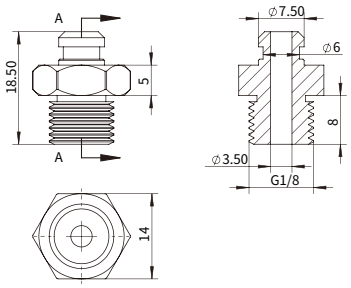	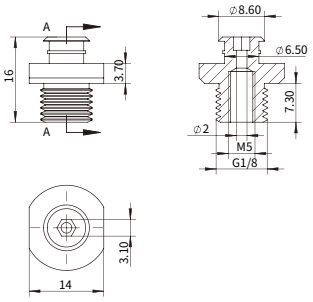
品番(PN)	7.Y00759	7.Y00758	7.Y00757
型式(Model)	VM15-G18	VM16-G18	VM17-G18
重量(Weight)	17.8g	3.8g	2.9g

吸着 パッドベース Vacuum Cup Fitting			
寸法 Dimension	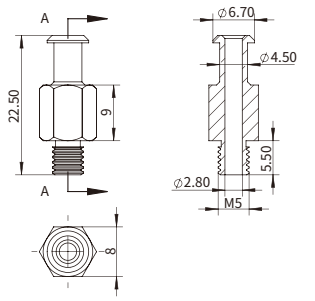	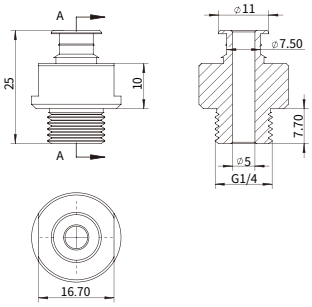	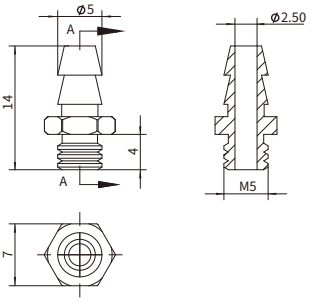
品番(PN)	1.Y05314	4.Y00058	1.Y01986
型式(Model)	VM18-M5	VM20-G14	VM21-M5
重量(Weight)	4.6g	9.5g	1.8g

吸着パッドベース
Vacuum Cups Fitting

型式表示方法
Model representation methods

VM 01 - G14

シリーズ Series

品番 NO.

ネジ寸法 Thread dimension
M5 M8 G1/8 G1/4

吸着パッドベース Vacuum Cup Fitting			
寸法 Dimension	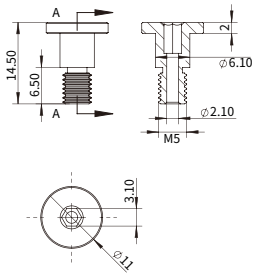	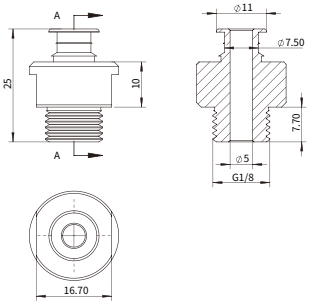	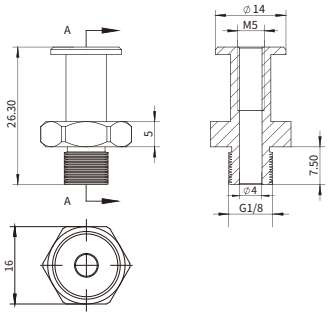
品番(PN)	1.Y05790	7.Y00900	7.Y00898
型式(Model)	VM22-M5	VM23-G18	VM24-G18
重量(Weight)	2.9g	8.9g	5.5g

吸着パッドベース Vacuum Cup Fitting			
寸法 Dimension	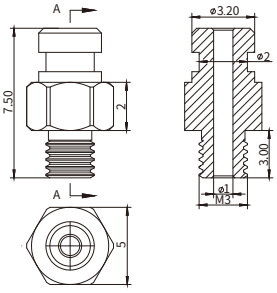	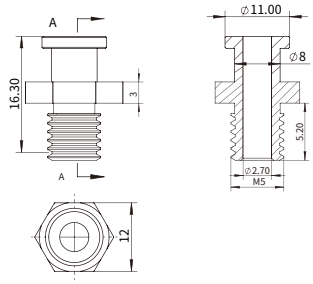	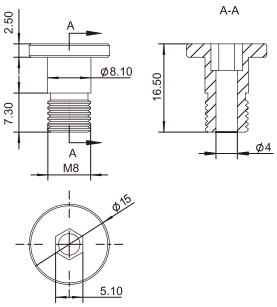
品番(PN)	7.Y00928	1.Y01097	7.Y00475
型式(Model)	VM25-M3	VM27-M5	VM28-M8
重量(Weight)	0.2g	6.2g	1.9g

吸着パッドベース
Vacuum Cups Fitting

型式表示方法
Model representation methods

VM 01 - G14

シリーズ Series

品番 NO.

ネジ寸法 Thread dimension
M5 M8 G1/8 G1/4

吸着パッドベース Vacuum Cup Fitting			
寸法 Dimension	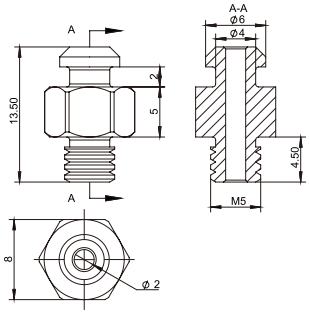	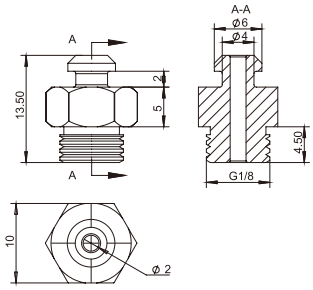	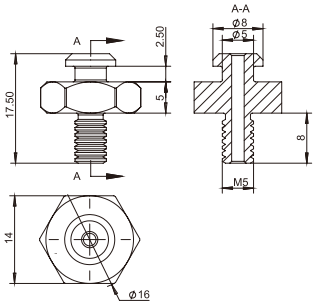
品番(PN)	7.Y01036	7.Y01037	7.Y01038
型式(Model)	VM29-M5	VM30-G18	VM31-M5
重量(Weight)	1.1g	1.3g	3.8g

吸着パッドベース Vacuum Cup Fitting			
寸法 Dimension	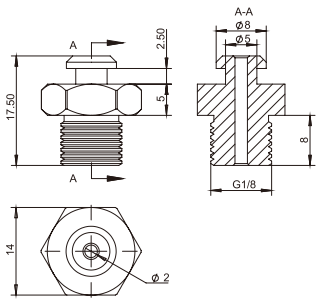	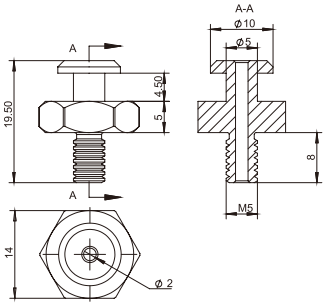	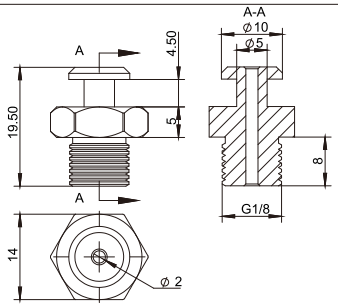
品番(PN)	7.Y01039	7.Y01040	7.Y01041
型式(Model)	VM32-G18	VM33-M5	VM34-G18
重量(Weight)	4.1g	4.0g	4.3g

吸着パッドベース
Vacuum Cups Fitting

型式表示方法
Model representation methods

VM 01 - G14

シリーズ Series

品番 NO.

ネジ寸法 Thread dimension
M5 M8 G1/8 G1/4

吸着パッドベース Vacuum Cup Fitting			
寸法 Dimension	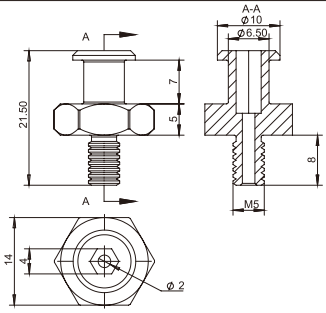	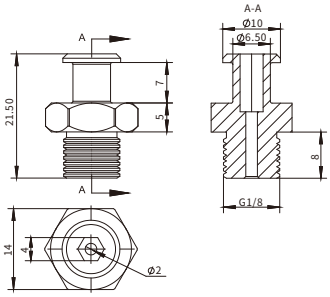	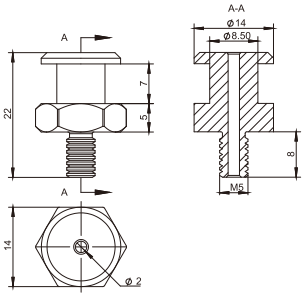
品番(PN)	7.Y01042	7.Y01043	7.Y01044
型式(Model)	VM35-M5	VM36-G18	VM37-M5
重量(Weight)	3.4g	3.7g	4.3g

吸着パッドベース Vacuum Cup Fitting			
寸法 Dimension	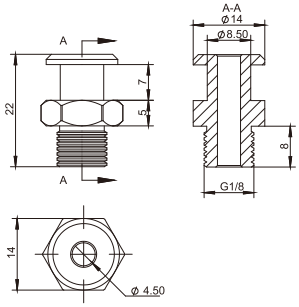	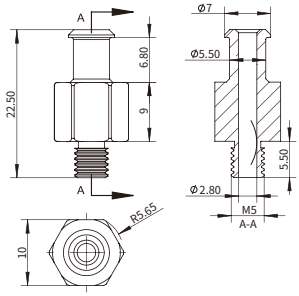	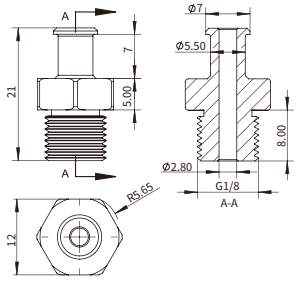
品番(PN)	7.Y01045	7.Y01046	7.Y01047
型式(Model)	VM38-G18	VM39-M5	VM40-G18
重量(Weight)	4.7g	2.6g	4.0g

吸着パッドベース
Vacuum Cups Fitting

型式表示方法
Model representation methods

VM 01 - G14

シリーズ Series

品番 NO.

ネジ寸法 Thread dimension
M5 M8 G1/8 G1/4

吸着 パッドベース Vacuum Cup Fitting			
寸法 Dimension	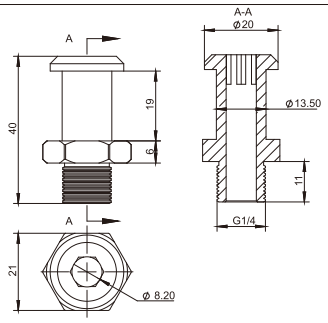	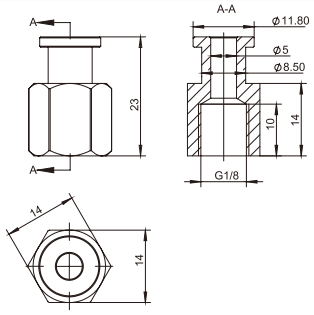	
品番(PN)	7.Y01048	7.Y02013	
型式(Model)	VM41-G14	VM10-G18-F	
重量(Weight)	14g	5.7g	

吸着金具継手
Vacuum Cup Connector

型式表示方法
Model representation methods

VM - G18 M - M8 F

- VM: シリーズ Series
- G18: ネジ寸法 Thread dimension G1/8 G1/4 M5
- M: 内ネジ F-Female 外ネジ M-Male
- M8: ネジ寸法 Thread dimension M5 M8 M10
- F: 内ネジ F-Female 外ネジ M-Male

吸着金具継手 Vacuum Cup Connector			
寸法 Dimension	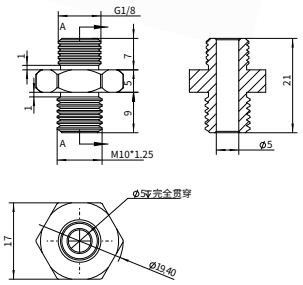	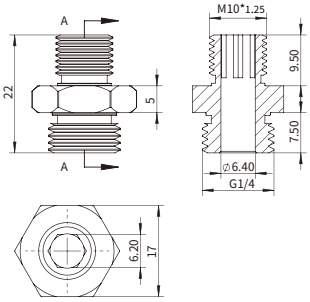	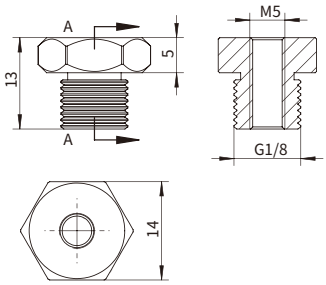
品番(PN)	7.Y00808	7.Y00756	7.Y00755
型式(Model)	VM-G18M-M10M	VM-G14M-M10M	VM-G18M-M5F
重量(Weight)	4.5g	4.7g	2.9g

吸着金具継手 Vacuum Cup Connector			
寸法 Dimension	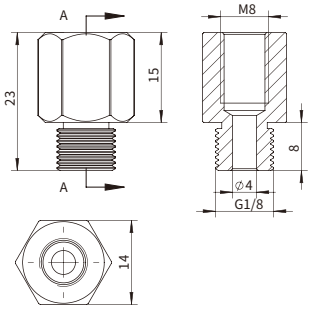	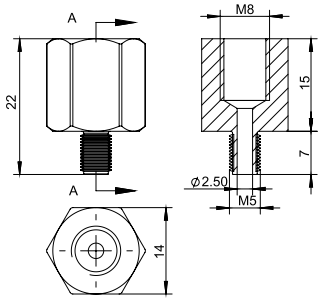	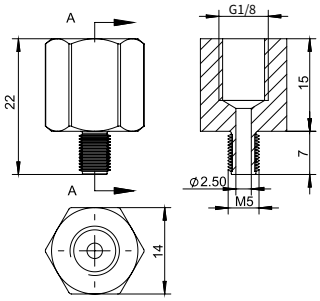
品番(PN)	7.Y00754	7.Y00473	7.Y00474
型式(Model)	VM-G18M-M8F	VM-M5M-M8F	VM-M5M-G18F
重量(Weight)	6.2g	5.6g	4.9g

吸着金具継手
Vacuum Cup Connector

型式表示方法
Model representation methods

VM - G18 M - M8 F

- VM: シリーズ Series
- G18: ネジ寸法 Thread dimension G1/8 G1/4 M5
- M: 内ネジ F-Female 外ネジ M-Male
- M8: ネジ寸法 Thread dimension M5 M8 M10
- F: 内ネジ F-Female 外ネジ M-Male

吸着金具継手 Vacuum Cup Connector			
寸法 Dimension	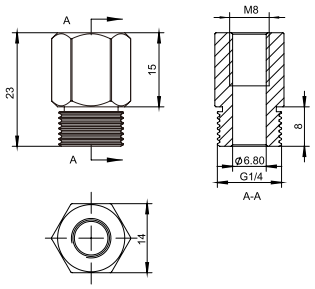		
品番(PN)	7.Y00476		
型式(Model)	VM-G14M-M8F		
重量(Weight)	6.7g		

真空吸着パッドサスペンション
Vacuum Cup Suspensions

ロボットアームが移動する際、これらのサスペンションは吸着パッドの位置を保持するために使用されます。
CRGはプラスチックアプリケーション向けに幅広い独自設計を提供しています。
これらは一般的に固定ブラケットを介して治具に取り付けられます。
The suspensions (or buffers, or level compensators) are used to keep the suction cups in position as the robot approaches.
CRG offers a range specifically designed for Plastics applications.
They are typically mounted on EAOTs (End Of Arm Toolings)with Mounting brackets.

型式表示方法
Model representation methods

VFE [T] [1011] - [M5]

シリーズ
Series

なし　円筒型
Non Cylindrical type
Tネジ型
T Thread type

取付方法+ストローク
Installation+stroke

吸着取付穴
Vacuum Cup Fitting hole for fastening
M5　G1/8


VFE


VFR


VFN


VFET


VFRT


VFNT

平滑本体付きサスペンション
Suspensions with smooth body

VFR
VFN
VFE

ネジ込み本体付きサスペンション
Suspensions with threaded body

VFRT
VFNT
VFET

非回転式サスペンション
Non-rotative suspensions

VFN
VFNT
VFE
VFET

回転式サスペンション
Rotative suspensions

VFR
VFRT

非回転式サスペンション
Non-rotative Suspensions

本体とロッドは陽極アルミニウムで作られています。
高負荷容量の非回転式ロッド。
圧力範囲：-1～8bar。

Body and rod in anodized aluminum.
Non-rotative rod with high load capability.
Pressure range: -1 ~ 8 bar.

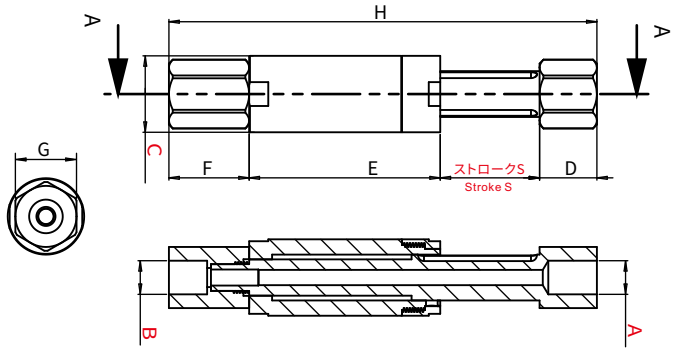

品番(PN)	型式(Model)	A(mm)	B(mm)	C(mm)	D(mm)	E(mm)	F(mm)	G(mm)	H(mm)	S(mm)	重量Weight(g)
8.Y00064	VFN1011-M5	M5	M5	Ø10	10	22	17	8	60	11	7g
8.Y00321	VFN1021-M5	M5	M5	Ø10	10	41	17	8	89	21	11g
8.Y00065	VFN1421-G18	G1/8	G1/8	Ø14	12	40	20	12	93	21	24g
8.Y00322	VFN1436-G18	G1/8	G1/8	Ø14	12	60	20	12	128	36	44g
8.Y00066	VFN2026-G18	G1/8	G1/8	Ø20	15	50	21	16	112	26	54g
8.Y00067	VFN2051-G18	G1/8	G1/8	Ø20	15	84	21	16	171	51	80g

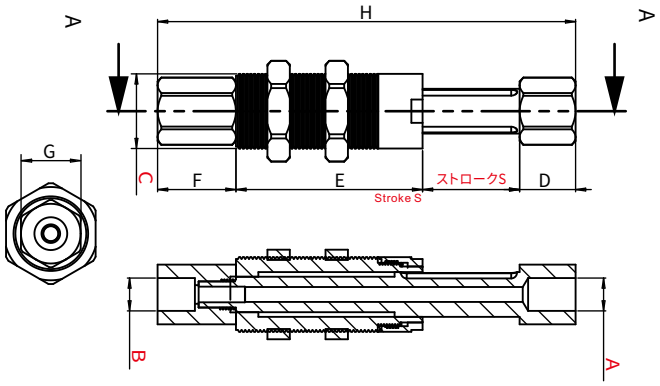

品番(PN)	型式(Model)	A(mm)	B(mm)	C(mm)	D(mm)	E(mm)	F(mm)	G(mm)	H(mm)	S(mm)	重量Weight(g)
8.Y00068	VFNT1011-M5	M5	M5	M10*1	10	22	17	8	60	11	12g
8.Y00323	VFNT1021-M5	M5	M5	M10*1	10	41	17	8	89	21	39g
8.Y00204	VFNT1421-G18	G1/8	G1/8	M14*1	12	40	20	12	93	21	51g
8.Y00383	VFNT1621-G18	G1/8	G1/8	M16*1	12	40	20	12	93	21	64g
8.Y00324	VFNT1436-G18	G1/8	G1/8	M14*1	12	60	20	12	128	36	72g
8.Y00384	VFNT1636-G18	G1/8	G1/8	M16*1	12	60	20	12	128	36	76g
8.Y00205	VFNT2026-G18	G1/8	G1/8	M20*1	15	50	21	16	112	26	82g
8.Y00206	VFNT2051-G18	G1/8	G1/8	M20*1	15	84	21	16	171	51	120g

回転式サスペンション
Rotative Suspensions

本体とロッドは陽極アルミニウムで作られています。
高負荷容量の回転式ロッド。
圧力範囲：-1～8bar。

Body and rod in anodized aluminum.
Non-rotative rod with high load capability.
Pressure range: -1 ~ 8 bar.

M5は青
M5 is blue

G1/8は黒
G1/8 is black

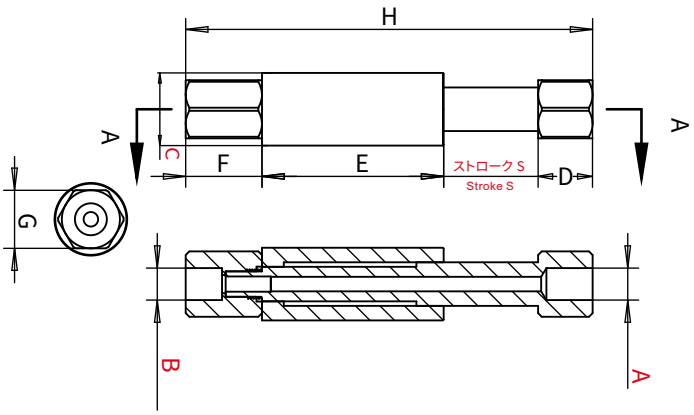

品番(PN)	型式(Model)	A(mm)	B(mm)	C(mm)	D(mm)	E(mm)	F(mm)	G(mm)	H(mm)	S(mm)	重量Weight(g)
8.Y00060	VFR1011-M5	M5	M5	Ø10	3	22	17	8	53	11	11g
8.Y00325	VFR1021-M5	M5	M5	Ø10	3	41	17	8	82	21	17g
8.Y00061	VFR1421-G18	G1/8	G1/8	Ø14	12	40	20	12	93	21	23g
8.Y00326	VFR1436-G18	G1/8	G1/8	Ø14	12	60	20	12	128	36	40g
8.Y00062	VFR2026-G18	G1/8	G1/8	Ø20	15	50	21	16	112	26	50g
8.Y00063	VFR2051-G18	G1/8	G1/8	Ø20	15	84	21	16	171	51	77g

M5は青
M5 is blue

G1/8は黒
G1/8 is black

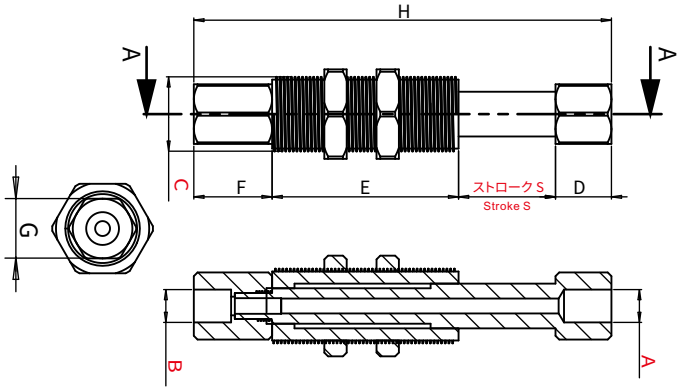

品番(PN)	型式(Model)	A(mm)	B(mm)	C(mm)	D(mm)	E(mm)	F(mm)	G(mm)	H(mm)	S(mm)	重量Weight(g)
8.Y00074	VFRT1011-M5	M5	M5	M10*1	3	22	17	8	53	11	14g
8.Y00327	VFRT1021-M5	M5	M5	M10*1	3	41	17	8	82	21	26g
8.Y00075	VFRT1421-G18	G1/8	G1/8	M14*1	12	40	20	12	93	21	32g
8.Y00381	VFRT1621-G18	G1/8	G1/8	M16*1	12	40	20	12	93	21	36g
8.Y00328	VFRT1436-G18	G1/8	G1/8	M14*1	12	60	20	12	128	36	60g
8.Y00382	VFRT1636-G18	G1/8	G1/8	M16*1	12	60	20	12	128	36	65g
8.Y00076	VFRT2026-G18	G1/8	G1/8	M20*1	15	50	21	16	112	26	70g
8.Y00077	VFRT2051-G18	G1/8	G1/8	M20*1	15	84	21	16	171	51	104g

調整可能な吸着パッドアーム
Adjustable Elbow Arm

回転後に通気し、お客様の異なるニーズに応じて異なる角度に調整可能。
特殊な環境に対応するため、吸着パッドベースと小型金具と組み合わせて使用します。

After the rotation of ventilation, according to different customer needs to adjust the different angle.
Mount this vacuum elbow between the vacuum cup and suspension of the extension tube.

実物にはエアホース継手を含みます
Physical Includes Air Fittings

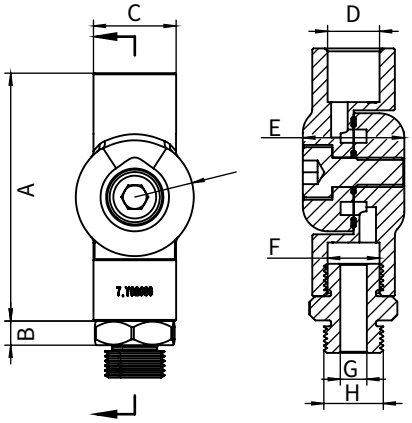

品番(PN)	型式(Model)	A(mm)	B(mm)	C(mm)	D(mm)	E(mm)	F(mm)	G(mm)	H(mm)	重量Weight(g)
7.Y02101	VM-05F05F	33	4.10	Ø10	M5	14	M5	Ø2	G1/8	26g
7.Y02100	VM-14F14F	56	4.10	Ø15.9	G1/4	18.4	G1/4	Ø5	G1/8	49g
7.Y02099	VM-18F18F	42	4.10	Ø14	G1/8	17.2	G1/8	Ø4.5	G1/8	135g

統合型アームベンド付き非回転式サスペンション
Non-rotative Suspensions With Integral Elbow Arms

0°から+/-90°の間で連続角度設定可能。
外部給気。
本体とロッドは陽極アルミニウムで作られています。
高負荷容量の非回転式ロッド。
圧力範囲：-1～8bar。

It is possible to set continuously the angle between 0° and +/-90°.
External air feeding.
Body and rod in anodized aluminum.
Non-rotative rod with high load capability.
Pressure range: -1 ~ 8 bar.

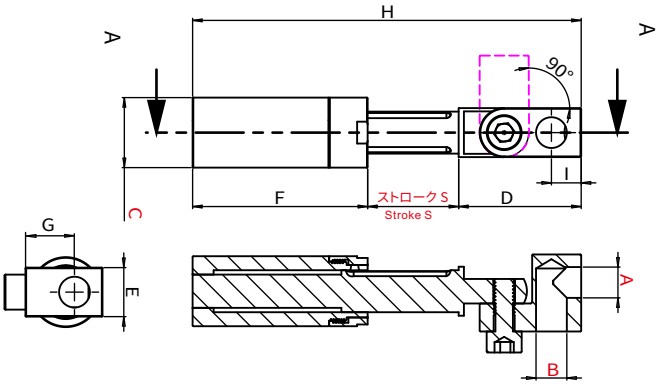

品番(PN)	型式(Model)	A(mm)	B(mm)	C(mm)	D(mm)	E(mm)	F(mm)	G(mm)	H(mm)	S(mm)	重量Weight(g)
8.Y00070	VFE1011-M5	M5	M5	Ø10	20	8	22	8	53	11	12g
8.Y00371	VFE1021-M5	M5	M5	Ø10	20	8	41	8	81	21	16g
8.Y00071	VFE1421-G18	G1/8	G1/8	Ø14	32	14	40	14	93	21	45g
8.Y00372	VFE1436-G18	G1/8	G1/8	Ø14	32	14	60	14	128	36	48g
8.Y00072	VFE2026-G18	G1/8	G1/8	Ø20	35	14	50	14	111	26	70g
8.Y00073	VFE2051-G18	G1/8	G1/8	Ø20	35	14	84	14	169.5	51	105g

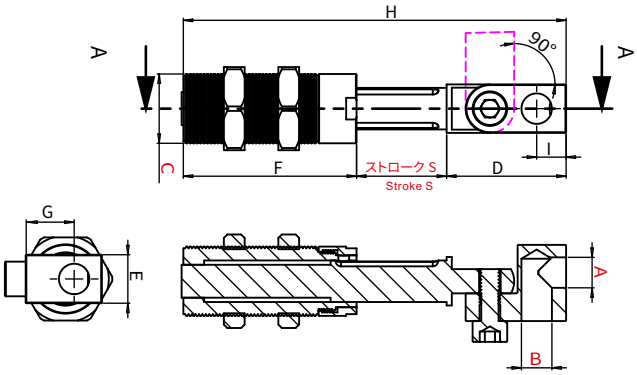

品番(PN)	型式(Model)	A(mm)	B(mm)	C(mm)	D(mm)	E(mm)	F(mm)	G(mm)	H(mm)	S(mm)	重量Weight(g)
8.Y00069	VFET1011-M5	M5	M5	M10*1	20	8	22	8	53	11	15g
8.Y00374	VFET1021-M5	M5	M5	M10*1	20	8	41	8	81	21	24g
8.Y00228	VFET1421-G18	G1/8	G1/8	M14*1	32	14	40	14	93	21	57g
8.Y00379	VFET1621-G18	G1/8	G1/8	M16*1	32	14	40	14	93	21	64g
8.Y00375	VFET1436-G18	G1/8	G1/8	M14*1	32	14	60	14	128	36	80g
8.Y00380	VFET1636-G18	G1/8	G1/8	M16*1	32	14	60	14	128	36	85g
8.Y00229	VFET2026-G18	G1/8	G1/8	M20*1	35	14	50	14	111	26	88g
8.Y00230	VFET2051-G18	G1/8	G1/8	M20*1	35	14	84	14	169.5	51	125g

配管固定式非回転サスペンション

Non-rotating Suspension For Fixed Piping

製品は陽極アルミニウムで作られています。
回転防止プラスチックピストン内蔵。
内蔵スプリングによる伸縮機能リセット、
後部真空吸気固定式設計。

The product is made of anodic aluminium.
Built-in anti-rotation plastic piston.
Built-in telescopic function of spring reset,
tail vacuum intake fixed design.

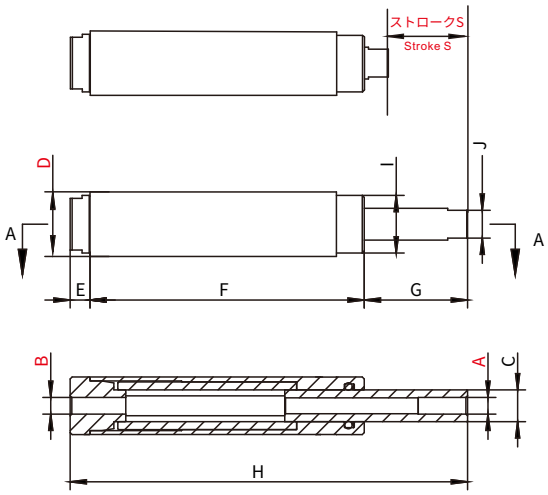

品番(PN)	型式(Model)	A	B	C	D	E	F	G	H	I	J	S	重量Weight(g)
8.Y00313	VFC2030-G18	G1/8	G1/8	Φ13	Φ20	8	85	40	133	Φ18	12	30	60

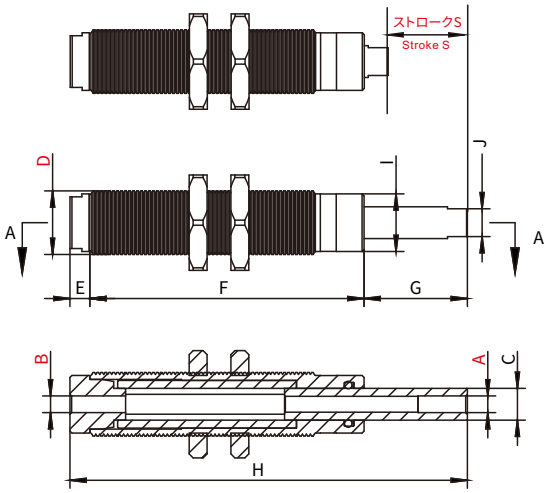

品番(PN)	型式(Model)	A	B	C	D	E	F	G	H	I	J	S	重量Weight(g)
8.Y00277	VFCT1620-M5	M5	M5	Φ8	M16X1.0	5	69	26	100	Φ14.5	7	20	42.7
8.Y00314	VFCT2030-G18	G1/8	G1/8	Φ13	M20X1.0	8	85	40	133	Φ18	12	30	80

エア吸着金具
The Adsorption Of Pneumatic Fittings

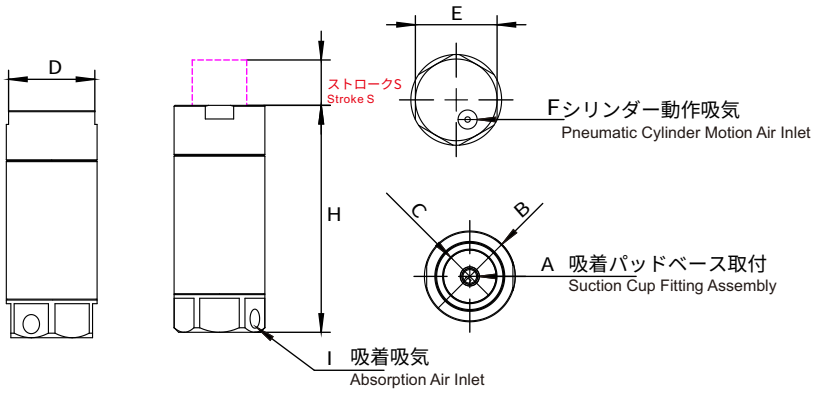

品番(PN)	型式(Model)	A(mm)	B(mm)	C(mm)	D(mm)	E(mm)	F(mm)	H(mm)	I(mm)	S(mm)	重量(Weight)
8.Y00207	VFG20-10	M5	Ø20	Ø12	19	18	M5	50	M5	10	35g
8.Y00337	VFG20-20	M5	Ø20	Ø12	19	18	M5	65	M5	20	45g
8.Y00338	VFG30-20	G1/8	Ø30	Ø20	27	27	G1/8	72	G1/8	20	70g

複動型吸着金具
Double action adsorption fittings

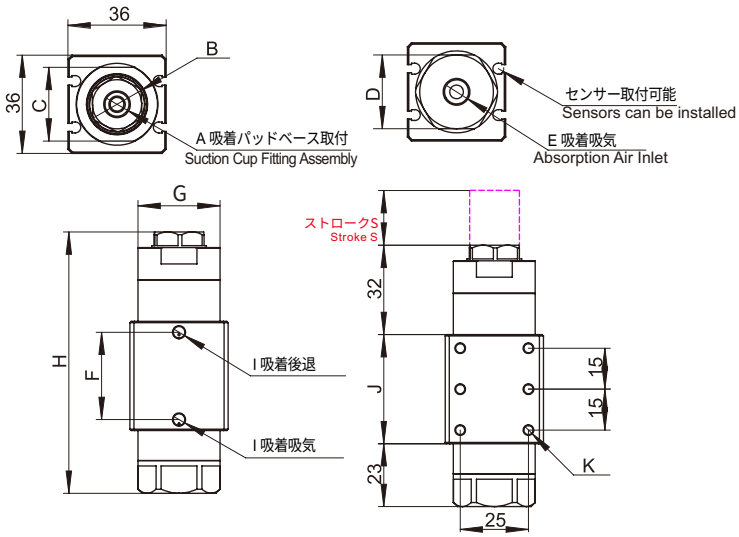

品番(PN)	型式(Model)	A	B	C	D	E	F	G	H	I	J	K	S	重量(Weight)
8.Y00451	VFGD30-20	G1/8	Ø20	27	27	G1/8	32	Ø30	95	M5	40	M4	20	198.2g

吸着金具
Suction Stems

型式表示方法
Model representation methods

VFS [T] - [30] [M10]

- VFS: シリーズ Series
- T: なし 円筒型 Non Cylindrical type / Tネジ型 T Thread type
- 30: ストローク Stroke
- M10: M ネジ寸法 M Thread type


VFST


VFS


VFMT


VFM

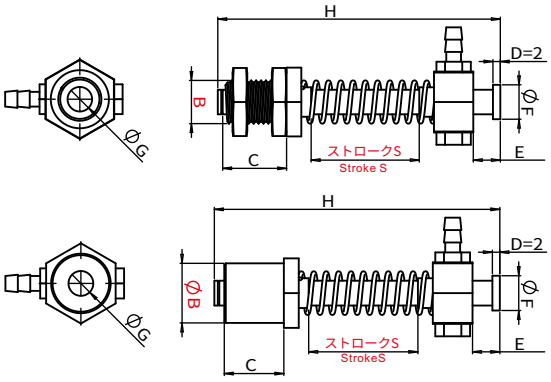

品番(PN)	型式(Model)	B(mm)	C(mm)	E(mm)	F(mm)	G(mm)	H(mm)	S(mm)	重量Weight(g)
8.Y00283	VFST-5M10	M10*1	18	5.5	Ø7	Ø3.4	49	5	14g
8.Y00284	VFST-10M10	M10*1	18	5.5	Ø7	Ø3.4	54	10	15g
8.Y00285	VFST-20M10	M10*1	18	5.5	Ø7	Ø3.4	64	20	15g
8.Y00286	VFST-30M10	M10*1	18	5.5	Ø7	Ø3.4	74	30	16g
8.Y00287	VFS-0508	Ø8	18	5.5	Ø7	Ø3.4	49	5	9g
8.Y00288	VFS-0512	Ø12	18	5.5	Ø7	Ø3.4	49	5	13g
8.Y00289	VFS-1008	Ø8	18	5.5	Ø7	Ø3.4	54	10	9g
8.Y00007	VFS-1012	Ø12	18	5.5	Ø7	Ø3.4	54	10	14g
8.Y00290	VFS-2008	Ø8	18	5.5	Ø7	Ø3.4	64	20	10g
8.Y00008	VFS-2012	Ø12	18	5.5	Ø7	Ø3.4	64	20	14g
8.Y00291	VFS-3008	Ø8	18	5.5	Ø7	Ø3.4	74	30	11g
8.Y00292	VFS-3012	Ø12	18	5.5	Ø7	Ø3.4	74	30	15g
8.Y00293	VFMT-5M12	M12*1	18	9	Ø11	Ø4.6	52.5	5	20g
8.Y00294	VFMT-10M12	M12*1	18	9	Ø11	Ø4.6	57.5	10	21g
8.Y00295	VFMT-20M12	M12*1	18	9	Ø11	Ø4.6	67.5	20	22g
8.Y00296	VFMT-30M12	M12*1	18	9	Ø11	Ø4.6	77.5	30	24g
8.Y00297	VFM-0512	Ø12	18	9	Ø11	Ø4.6	52.5	5	15g
8.Y00298	VFM-0520	Ø20	18	9	Ø11	Ø4.6	52.5	5	29g
8.Y00299	VFM-1012	Ø12	18	9	Ø11	Ø4.6	57.5	10	16g
8.Y00300	VFM-1020	Ø20	18	9	Ø11	Ø4.6	57.5	10	29g
8.Y00301	VFM-2012	Ø12	18	9	Ø11	Ø4.6	67.5	20	18g
8.Y00302	VFM-2020	Ø20	18	9	Ø11	Ø4.6	67.5	20	31g
8.Y00303	VFM-3012	Ø12	18	9	Ø11	Ø4.6	77.5	30	19g
8.Y00304	VFM-3020	Ø20	18	9	Ø11	Ø4.6	77.5	30	32g

吸着金具
Suction Stems

型式表示方法
Model representation methods

VFRS - 20 M10 - M5

シリーズ
Series

ストローク Stroke

取付寸法Installation size
M10 M17

吸着取付穴
Vacuum Cup Fitting hole for fastening
M5 G1/8

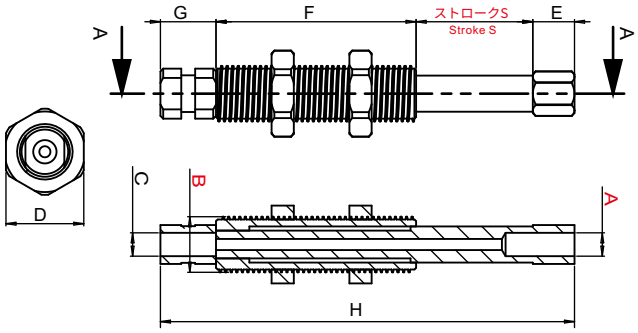

品番(PN)	型式(Model)	A(mm)	B(mm)	C(mm)	D(mm)	E(mm)	F(mm)	G(mm)	H(mm)	S(mm)	重量Weight(g)
4.Y00026	VFRS-20M10-M5	M5	M10*1	M5	14	7	36	10	73.5	20	27g
4.Y00023	VFRS-20M16-G18	G1/8	M16*1	G1/8	21	4	36	15	77	20	76g

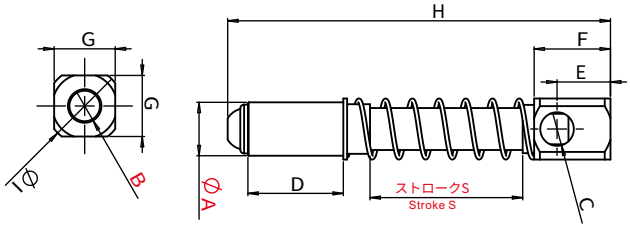

品番(PN)	型式(Model)	A(mm)	B(mm)	C(mm)	D(mm)	E(mm)	F(mm)	G(mm)	H(mm)	I(mm)	S(mm)	重量Weight(g)
1.Y01452	VFM-4014-G18	Ø14	G1/8	G1/8	25	14	20	16	100	Ø20	40	48g
1.Y01451	VFM-2020-G14	Ø20	G1/4	G1/8	48	15	26	22	113	Ø27	20	136g

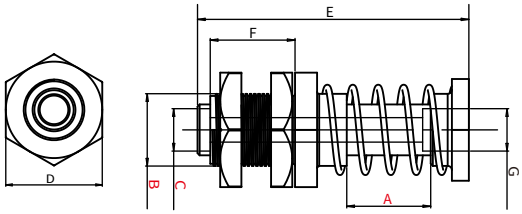

品番(PN)	型式(Model)	A(mm)	B(mm)	C(mm)	D(mm)	E(mm)	F(mm)	G(mm)	重量Weight(g)
1.Y01453	VFL-20M17-G18	20	M17*1	G1/8	27	64	20	G1/8	119g

吸着金具
Suction Stems

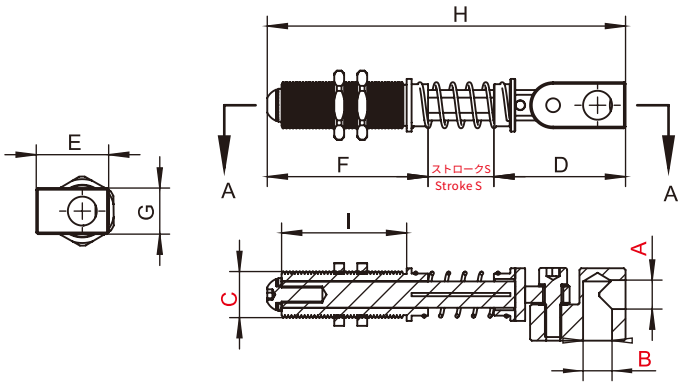

品番(PN)	型式(Model)	A(mm)	B(mm)	C(mm)	D(mm)	E(mm)	F(mm)	G(mm)	H(mm)	I(mm)	S(mm)	重量Weight(g)
8.Y00319	VFMT-20M14-G18	G1/8	G1/8	M14X1.0	40	22	49	14	109	38	20	97g
8.Y00320	VFMT-40M14-G18	G1/8	G1/8	M14X1.0	40	22	64	14	144	50	40	123g

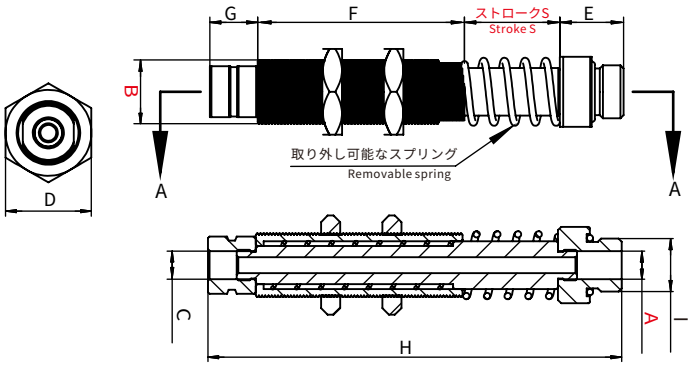

品番(PN)	型式(Model)	A(mm)	B(mm)	C(mm)	D(mm)	E(mm)	F(mm)	G(mm)	H(mm)	I(mm)	S(mm)	重量Weight(g)
8.Y00409	VFHT-30M20-G38F-G18M	G1/8	M20*1	G1/8	27	20	65	15	130	G3/8	30	260g

*単一スプリングを取り付けた場合、耐えられる圧力は7N-18Nです。ダブルスプリングを取り付けた場合、耐えられる圧力は60N-150Nです
*When installing a single spring, the pressure it can bear is 7N-18N. When installing the double spring, the pressure that can bear is 60N-150N.

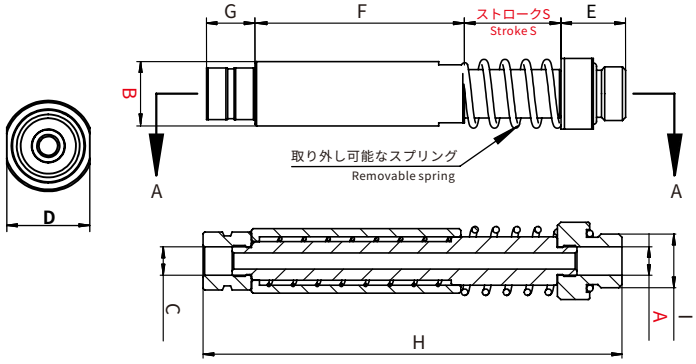

品番(PN)	型式(Model)	A(mm)	B(mm)	C(mm)	D(mm)	E(mm)	F(mm)	G(mm)	H(mm)	I(mm)	S(mm)	重量Weight(g)
8.Y00410	VFH-30M20-G38F-G18M	G1/8	Ø20	G1/8	22	20	65	15	130	G3/8	30	235g

*単一スプリングを取り付けた場合、耐えられる圧力は7N-18Nです。ダブルスプリングを取り付けた場合、耐えられる圧力は60N-150Nです
*When installing a single spring, the pressure it can bear is 7N-18N. When installing the double spring, the pressure that can bear is 60N-150N.

吸着金具 NEW
Suction Stems

型式表示方法
Model representation methods

FSTE - M5 - IG - 20 - VG

シリーズ Series

ストローク Stroke
M5、G1/4、G1/8

AG:外側ストレートネジ
IG:内側ネジ
AG:Male straight thread
IG:Internal thread

VG: 回転防止保護機能付き
VG: with anti-rotation protection

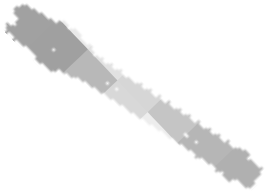

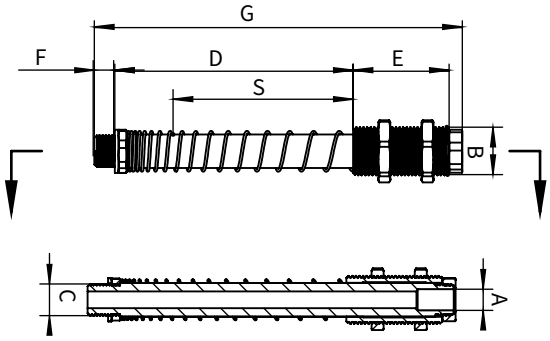

品番(PN)	型式(Model)	A(mm)	B(mm)	C(mm)	D(mm)	E(mm)	F(mm)	G(mm)	S(mm)	重量Weight(g)
8.Y01113	FSTE-G14-AG-75	G1/8	M20*1.5	G1/4	99.3	40	8.5	153.3	75	180g
8.Y01112	FSTE-G18-AG-25	G1/8	M16*1	G1/8	43	30	6	93	25	93g

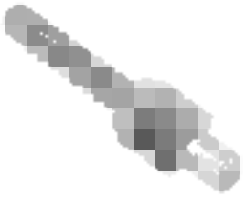

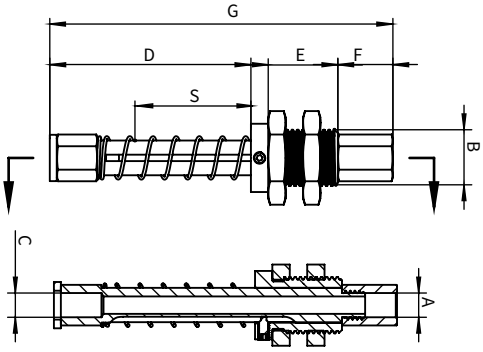

品番(PN)	型式(Model)	A(mm)	B(mm)	C(mm)	D(mm)	E(mm)	F(mm)	G(mm)	S(mm)	重量Weight(g)
8.Y01111	FEST-M5-IG-20-VG	M5	G1/8	M5	35	12	9.5	59.2	20	21g

ソレノイドバルブ NEW
Solenoid Valve

SY5120-5LZD-01
シングルヘッド Single head

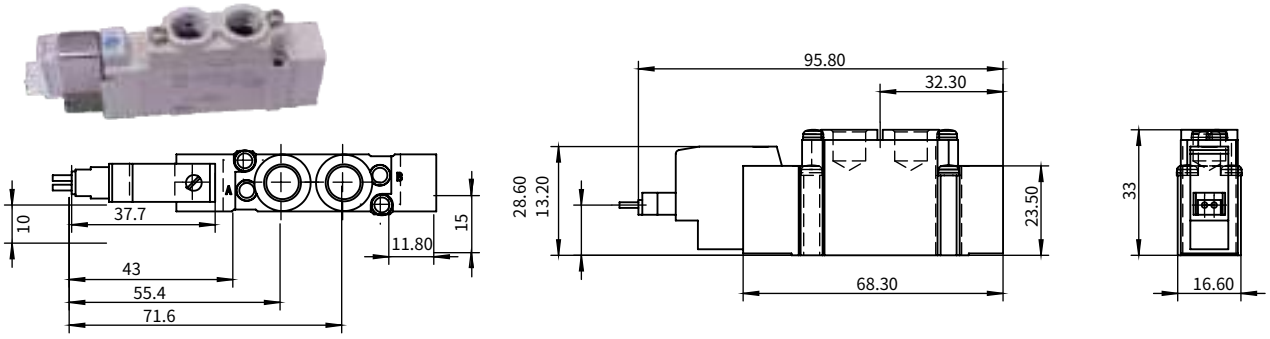

SY5220-5LZD-01
ダブルヘッド5ポート2位置 Two-position five-way double head

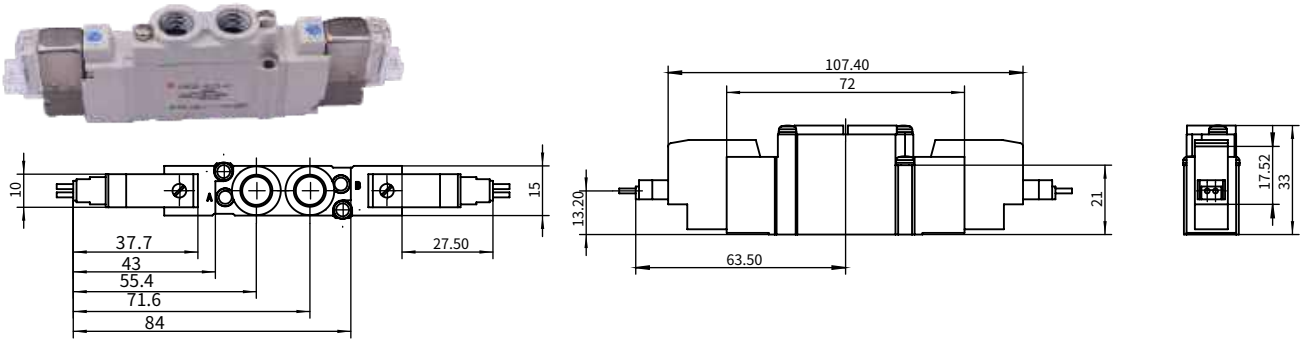

SY5320-5LZD-01
ヘッド5ポート3位置 Three-position five-way double head

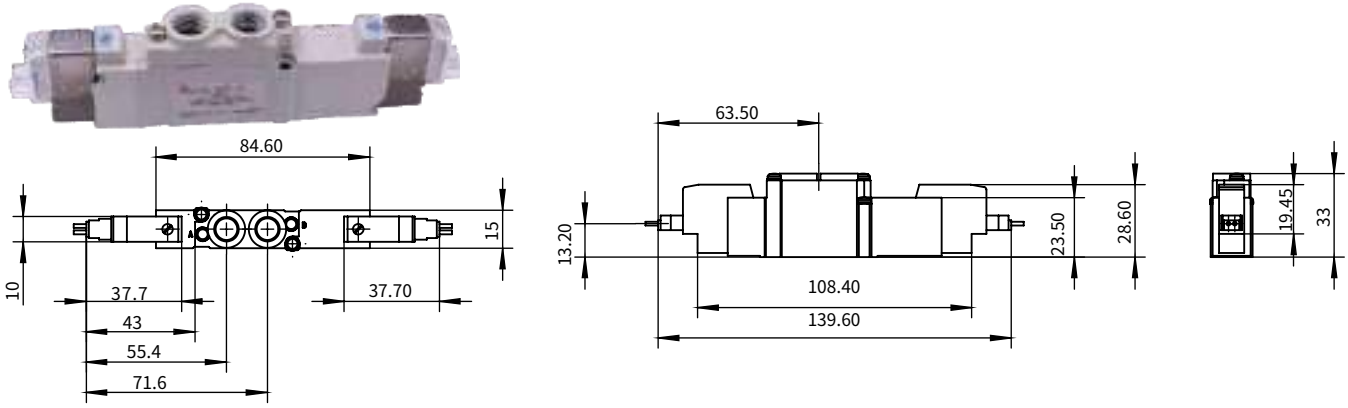

品番(PN)	1.Y02556	1.Y02557	1.Y02747
型式(Nodel)	SY5120-5LZD-01	SY5220-5LZD-01	SY5320-5LZD-01
機能Actuation	2位置シングル電子制御 2-position single electric control	2位置ダブル電子制御 2-position dual electric control	3位置センター閉鎖式 3-position centre closed
重量 Weight	71g	86g	94g
コイル仕様Coil	標準型 Standard type		
定格電圧Voltage	DC24V		
導線引き出し方法Entry	L形ソケット型、導線長さ300mm L-shaped socket type, conductor length 300mm		
表示灯、過電圧保護回路Suppressor	表示灯/過電圧保護回路付き With indicator/overvoltage protection circuit		
手動操作Manual	ドライバー押下回転ロック式 Spinner press down rotary locking type		
A、B貫通穴接続パイプ口径Absize	1/8		
ネジタイプThread	Rc		

ソレノイドバルブベース NEW
Solenoid Valve Base

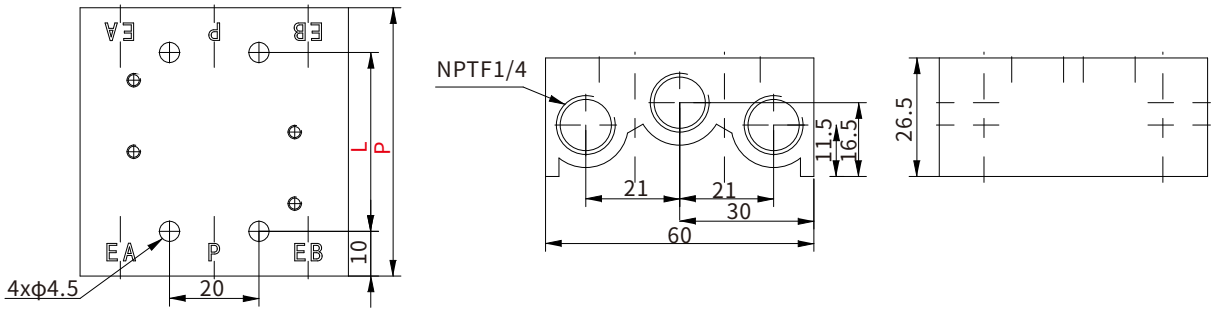

品番(PN)	1.Y02609	1.Y02610	1.Y02611	1.Y02612	1.Y02613	1.Y02614	1.Y02615	1.Y02616	1.Y02617
型式(Model)	SS5Y5-20-2	SS5Y5-20-3	SS5Y5-20-4	SS5Y5-20-5	SS5Y5-20-6	SS5Y5-20-7	SS5Y5-20-8	SS5Y5-20-9	SS5Y5-20-10
連数(Row)	2	3	4	5	6	7	8	9	10
L	40	56	72	88	104	120	136	152	168
P	60	66	92	108	124	140	156	172	188

品番(PN)	1.Y02618	1.Y02619	1.Y02620	1.Y02621	1.Y02622	1.Y02623	1.Y02624	1.Y02625	1.Y02626	1.Y02627
型式(Model)	SS5Y5-20-11	SS5Y5-20-12	SS5Y5-20-13	SS5Y5-20-14	SS5Y5-20-15	SS5Y5-20-16	SS5Y5-20-17	SS5Y5-20-18	SS5Y5-20-19	SS5Y5-20-20
連数(Row)	11	12	13	14	15	16	17	18	19	20
L	184	200	216	232	248	264	280	296	312	328
P	204	220	236	252	268	284	300	316	332	348

Compact 10CE統合型真空ジェネレータ

Compact 10CE Integrated Vacuum Generator

データシートに記載された数値は以下の条件で試験可能：

- 室温 (20°C [68°F] ± 3°C [5.5°F])。
- 標準大気圧 (101.3 [29.9 inHg] ± 1.0 Kpa [0.3 inHg])。
- 相対湿度：35-85%、結露なし。
- 圧縮空気品質、DIN ISO 8573-1 class 4 規格。

Values specified in the data sheet are tested at:

- Room temperature (20°C [68°F] ± 3°C [5.5°F])
- Standard atmosphere (101.3 [29.9 inHg] ± 1.0 kPa [0.3 inHg])
- Relative humidity: 35-85%, non condensation
- Compressed air quality DIN ISO 8573-1 class 4 standard

*接続線の長さは2m The wire's length is 2 meters

品番(PN)	型式(Model)	タイプ(Type)
1.Y13064	COMPACT10E PNP	PNP
1.Y13279	COMPACT10E NPN	NPN

空気回路図

Gas circuit diagram

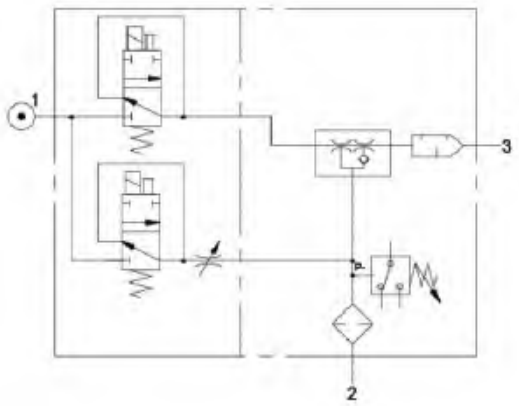

説明 Description	単位 Unit	値 Value
推奨吸気圧力 Recommended feed pressure	Mpa	0.5
最大吸気圧力 Feed pressure, max.	Mpa	0.7
温度範囲 Temperature range	°C	0-50
重量* Weight*	g	74
材料 Material	-	PA, AL, CuZn, PE, NBR, PC, SS, TPV, FKM,Steel, Glass epoxy
1-8真空チャンネル条件における騒音レベル範囲 Noise level range of 1-8 vacuum channels	dB	46-60
接続、圧縮空気 Connection, compressed air	-	∅6 プッシュインコネクタ ø6 push-in connector
接続、真空 Connection, vacuum	-	∅6 プッシュインコネクタ ø6 push-in connector

) 注意！重量には輸送時に含まれるケーブルは含まれません。) Note! The weight does not include the cables that are included in the shipping.

Compact 10CE統合型真空ジェネレータ
Compact 10CE Integrated Vacuum Generator

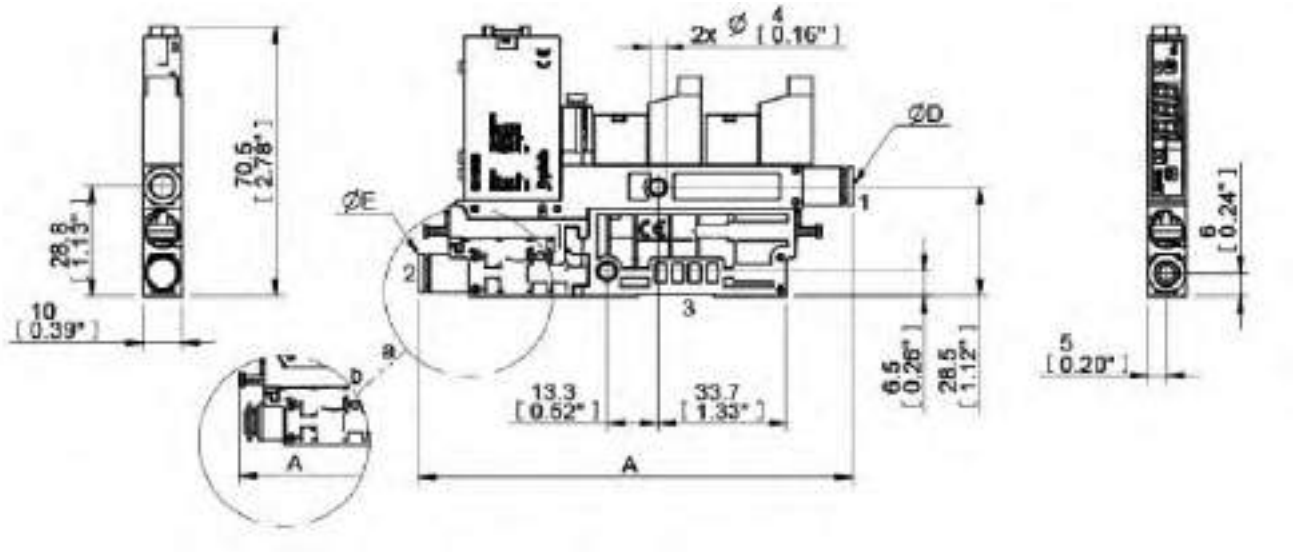

説明 Description	単位 Unit	値 Value
A	mm	113.6
ΦD	mm	Φ6
ΦE	mm	Φ6

設定 Configuration	値 Value
a	Ø6プッシュインコネクタ ø6 push-in connector

真空流量
Vacuum flow

空気供給圧力真空ポンプ/ノズル Feed pressure vacuum pump/nozzle	各ポンプ/ノズルの空気消費量 Air consumption per pump /nozzle	異なる真空度(-kPa)における真空流量(Nl/s) Vacuum flow (Nl/s) under different vacuum degrees (-kPa)								最大真空度 Max vacuum
Mpa	Nl/s	0	10	20	30	40	50	60	70	-kpa
0.50/0.40	0.23	0.26	0.24	0.19	0.14	0.088	0.063	0.045	0.023	84

真空引き時間
Vacuum time

空気供給圧力真空ポンプ/ノズル Feed pressure vacuum pump/nozzle	各ポンプ/ノズルの空気消費量 Air consumption per pump /nozzle	異なる真空度(-kPa)に達するまでの排気時間 Pumping time to different vacuum (- kPa)								最大真空度 Max vacuum
Mpa	Nl/s	10	20	30	40	50	60	70	80	-kpa
0.50/0.40	0.23	0.40	0.87	1.49	2.38	3.71	5.57	8.52	15.44	84

Compact 10CE統合型真空ジェネレータ
Compact 10CE Integrated Vacuum Generator

バルブモジュール
Valve module

説明 Description	単位 Unit	値 Value
バルブ機能 Valve function	-	NC真空常時閉+NCブロー常時閉 NC vacuum normally closed +NC blowing normally closed
電源電圧 Supply voltage	VDC	24 (21.6 – 26.4)
電力 Power	W	3.5
応答時間 Response time	ms	⩽ 3
電気接続 Electrical connection	-	Supplied cable, Red (+) Black (-)

真空センサー
Vacuum sensor

説明 Description	単位 Unit	値 Value
電源電圧 Supply voltage	VDC	12-24 ± 10%、変動P-P 10% 以下 12-24 ±10%, Fluctuation P-P 10% or less
電流消費(無負荷) Current consumption (with no load)	mA	⩽ 40
スイッチング出力 Switch output	-	NPN
応答時間 Response time	ms	⩽ 2,5
アナログ出力 Analog output	VDC	1-5 ±2.5% F.S.
電気接続 Electrical connection	-	JST PAP-05V

注文情報
Ordering information

説明 Description	製品コード Product code
COMPACT10CE、超高真空流量（micro）、ディスプレイ、アナログおよびデジタル出力、NPN、∅6プッシュインコネクタ、1チャネル、Φ6プッシュインコネクタ、統合型サイレンサー、NC真空常時閉+ Ncブロー常時閉 COMPACT10E, ultra high vacuum flow (micro), display screen, analog and digital output, NPN, ø6 push in connector, 1 channel, ø6 push in connector, integrated muffler, NC vacuum normally closed + NC blowing normally closed	C10E.T.BB.6.1.6.EJ.CC

Compact 20CE真空ジェネレータ
Compact 20CE Vacuum Generator

真空ジェネレータ Vacuum Generator

● Piab多段真空ジェネレータ設定

Configure Piab multistage vacuum generator

バルブ valve

● 真空バルブとブローバルブ

Integrated electric vacuum and blow-off valve

● ブロー流量調整バルブ

Blowing flow control valve

クイックプラグ継手 Quick connector

● 8mmまたは10mmのクイックプラグ継手を設定可能。
8mm or 10mm quick connector can be configured.

真空センサー Vacuum sensor

● ユーザーフレンドリーインターフェースを備えた真空センサー、または予備真空検出ポートをオプションで選択可能。
Vacuum sensor with user-friendly interface or reserved vacuum detection port is optional.

モジュール設計 Modular design

● 多段真空ジェネレータは分解洗浄と交換が可能で、トラブルシューティングがより簡単です。
The multistage vacuum generator can be disassembled, cleaned and replaced, and the troubleshooting is simpler.

*接続線の長さは2m The wire's length is 2 meters

品番(PN)	型式(Model)	タイプ(Type)
1.Y13062	COMPACT 20CE PNP	PNP
1.Y13063	COMPACT 20CE NPN	NPN

Compact20CE 技術パラメータ
Compact 20CE technical Data

真空技術 Vacuum technology	多段真空ジェネレータ Multistage vacuum generator
動作空気源圧力 (Mpa) Working air pressure	0.38~0.6
最大真空流量 (NL/S) Maximum Vacuum flow	2.4
最高真空度 (-Kpa) Maximum Vacuum level	84
空気消費量 (NL/S) Air comsuption	1.5~2.2
動作温度(°C) Working temperature	-5~50
寸法(mm) Size	94x78x30
騒音 (dBA) Noise level	57-68
真空ポート寸法 Vacuum port size	G3/8"
正味重量(g) Net Weight	370
真空センサー Vacuum Sensor	PNP/NPN
ソレノイドバルブ Solenoid Valve	NC/NO
消費電力 Power consumption	24V±10% VDC,2W

Compact 20CE 真空ジェネレータ

Compact 20CE Vacuum Generator

Compact 20CE 真空ジェネレータとセンサの寸法図

Dimensional drawing of Compact 20CE Vacuum Generator and Sensor

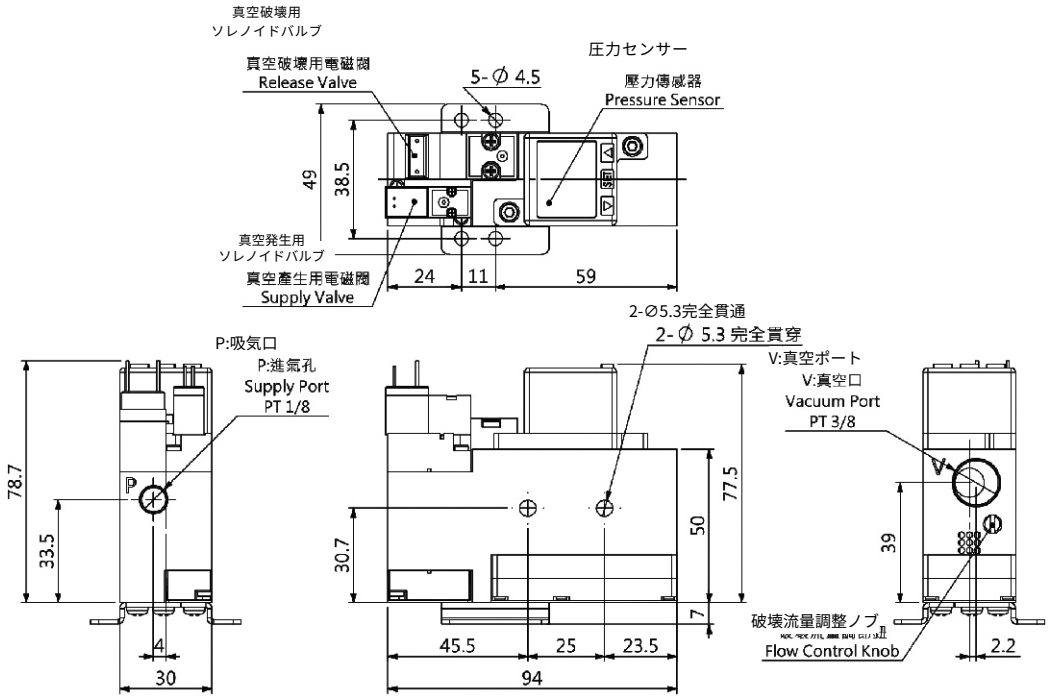

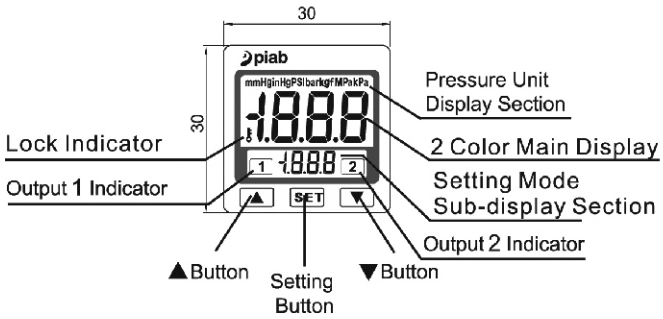

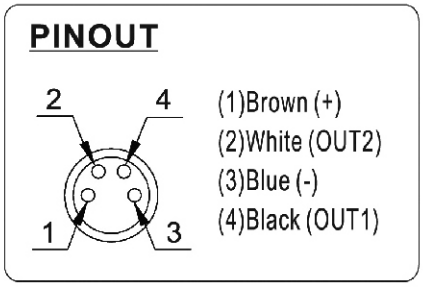

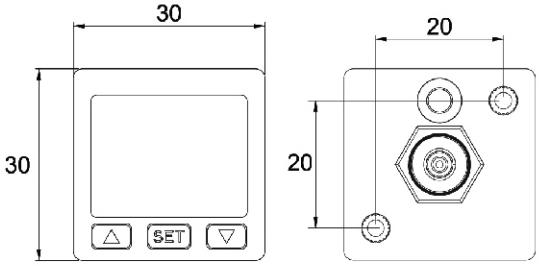

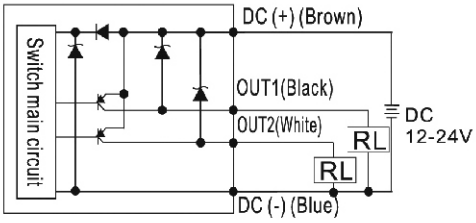

VLCLASSIC XI x 2 真空ジェネレータ
VLCLASSIC XI x 2 Vacuum Generator

品番(PN)	型式(Model)
1.Y13065	VLCLASSIC XI x 2

高効率省エネルギージェネレータ技術。
真空発生パイプは95kPaまでの高真空下で高流量を提供します。
高真空が必要な非浸透性アプリケーションに適しています。
大容量範囲、1〜6本の真空発生パイプを提供可能。必要に応じて、
VLCLASSICは小容量から大容量へ簡単にアップグレード可能。
軽量、設定可能でモジュール設計。
メンテナンスのために簡単に分解可能。

High efficiency and energy saving generator technology.
The vacuum generating tube can provide high flow rate under the vacuum degree up to 95 - kPa.
Suitable for non permeable applications requiring high vacuum.
Large capacity range, 1 to 6 vacuum tubes can be provided. If necessary, vlclassic can be easily upgraded from smaller capacity to larger capacity.
Lightweight, configurable and modular design.
Easy to disassemble and maintain.

概要/Summary

材料 Materiel	CuZn, NBR (FKM), PA, SS, Al
騒音 Noise level	64-69 dBA
温度範囲 Temperature	-10-80 °C
重量 Weight	550 g
消音器重量 Muffler weight	120 g

性能/Performance

最大吸気圧力 Feed pressure, max.	0.7 MPa
最適な吸気圧力 Feed pressure, optimum	0.45 MPa
最大真空度 Max vacuum	95 -kPa

エアパラメータ/Aerodynamic parameters

内部容積 Internal volume	140 cm^3

真空流量/Vacuum flow (Nl/s)

吸気圧力 Feed pressure	空気消費量 Gas consumption	真空流量(Nl/s) @真空度(-kPa) Vacuum flow(Nl/s) @ vacuum (- kPa)										最大真空度 Max vacuum
Mpa	Nl/s	0	10	20	30	40	50	60	70	80	90	-kPa
0.45	3.66	11.8	6	4	2.6	1.46	1.16	0.86	0.64	0.36	0.06	95

排気時間/Exhaust time (s/l)

吸気圧力 Feed pressure	空気消費量 Gas consumption	排気時間(s/l)真空度(-kPa) Exhaust time (s / L) Vacuum (- kPa)									最大真空度 Max vacuum
Mpa	Nl/s	10	20	30	40	50	60	70	80	90	-kPa
0.45	3.66	0.011	0.031	0.06	0.11	0.19	0.29	0.42	0.6	1.1	95

データシートに記載された数値は以下の条件で試験可能：
The values indicated in the data sheet can be tested:

室温 Room temperature	(20°C [68°F] ± 3°C [5.5°F])
標準大気圧 Standard atmosphere	(101.3 [29.9 inHg] ± 1.0 kPa [0.3 inHg])
相対湿度 Relative humidity	0-100%
圧縮空気品質 Compressed air quality	DIN ISO 8573-1 class 4

PiINLINE® Vacuum Generator MINI Si 真空ジェネレータ

PiINLINE® Vacuum Generator MINI Si Vacuum Generator

- 特許取得のCOAX®カートリッジ技術。
- エネルギー消費に関連する高真空流量。
- 真空用と圧縮空気用のプッシュイン接続を備えた軽量インライン設計。
- ホースに直接迅速かつ簡単に取り付けます。
- 追加真空流用のSiカートリッジ。
- 低供給圧力下で高性能を実現するPiフィルター。
- 高流量と深度真空が必要な場合のXiカートリッジ。

- Patented COAX® cartridge technology.
- High vacuum flow capacity in relation to energy consumption.
- Low weight inline design with push-in fittings for vacuum and compressed air.
- Quick and easy installation directly on the hose.
- Si cartridge for extra vacuum flow.
- Pi cartridge for high performance at low feed pressures.
- Xi cartridge when high flow and deep vacuum is needed.

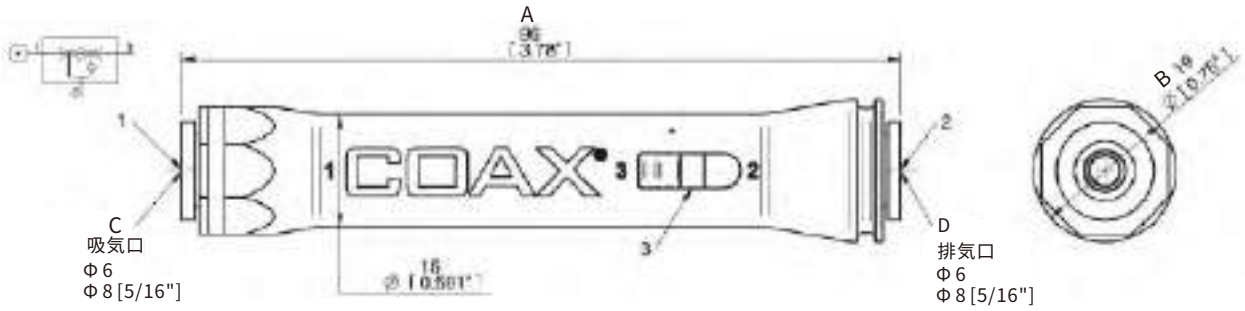

型式 (Model)	PiINLINE® vacuum generator MINI Si, 6-6 mm	PiINLINE® vacuum generator MINI Si, 8-8 mm
品番 (PN)	1.Y13066	1.Y13067
直径 Diameter	19 mm (B)	19 mm (B)
吸気口直径 Air inlet diameter	6 mm (C)	8 mm (C)
排気口直径 Air outlet diameter	6 mm (D)	8 mm (D)
長さ Length	96 mm (A)	96 mm (A)

製品番号(代替) Product number (optional)	E12842188
材料 Materiel	CuZn、PA、SS、ニトリルゴム
重量 Weight	21.8 g

空気消費量 Gas consumption	25.7 l/m (.9 scfm) Nl/s
最大吸気圧力 Feed pressure, max.	0.7 MPa

PiINLINE® Vacuum Generator MINI Si 真空ジェネレータ

PiINLINE® Vacuum Generator MINI Si Vacuum Generator

真空流量
Vacuum flow(Nl/s)

吸気圧力 Feed pressure	空気消費量 Gas consumption	真空流量(Nl/s) @真空度(-kPa) Vacuum flow(Nl/s) @ vacuum (- kPa)								最大真空度 Max vacuum
Mpa	Nl/s	0	10	20	30	40	50	60	70	-kPa
0.6	0.44	0.69	0.55	0.42	0.28	0.23	0.16	0.12	0.08	75

排気時間
Exhaust time (s/l)

吸気圧力 Feed pressure	空気消費量 Gas consumption	排気時間(s/l)真空度(-kPa) Exhaust time (s / L) Vacuum (- kPa)							最大真空度 Max vacuum
Mpa	Nl/s	10	20	30	40	50	60	70	-kPa
0.6	0.44	0.16	0.37	0.66	1.1	1.4	2.1	3.1	75

データシートに記載された数値は以下の条件で試験可能：
The values indicated in the data sheet can be tested:

室温 Room temperature	(20°C [68°F] ± 3°C [5.5°F])
標準大気圧 Standard atmosphere	(101.3 [29.9 inHg] ± 1.0 kPa [0.3 inHg])
相対湿度 Relative humidity	0-100%
圧縮空気品質 Compressed air quality	DIN ISO 8573-1 class 4

真空モジュール SCPSbシリーズ
Vacuum Module SCPSb Series

コンパクトな一体型真空ジェネレータは、高効率ecoノズル技術を採用し、スペースが限られた環境での使用に最適です。
The compact and lightweight integrated vacuum generator adopts high-efficiency eco nozzle technology, which is suitable for working conditions under limited space.

ハイライト Highlights

高効率ecoノズル技術
小型化、極めて耐久性に優れたプラスチック素材
最適な流体構造で効率的な真空発生
クイックプラグインターフェース
DIN規格レール接続に対応
オープンサイレンサー

Efficient eco nozzle technology
Small size, made of extremely durable plastic
Optimal fluid structure for efficient vacuum generation
Quick-plug interface
Connecting port for DIN standard rail connection
Open silencer

優位性 Advantage

圧縮空気消費量が極めて少なく、高い吸引速度を実現。
コンパクトで耐久性に優れ、搬送システムへの直接取り付けが可能。
動作サイクルが極めて短く高頻度作動に対応。
追加のネジ止め不要で簡単に設置可能、配電盤への直接取り付けも可能。
低騒音、メンテナンス間隔が長く頻度が低い

The compressed air consumption is very small, and the suction rate is higher
The device is small and durable; it can be directly installed on the handling system
The action cycle is extremely short, the frequency is high
No extra screws required
Simple installation; can also be installed directly on the distribution box
Low noise, long maintenance interval, low maintenance frequency

*接続線の長さは5m The wire's length is 5 meters

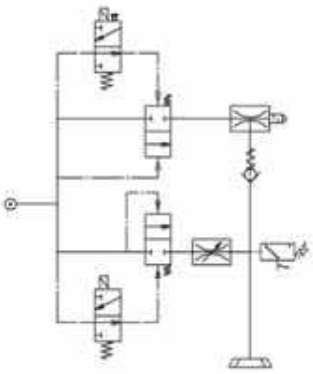

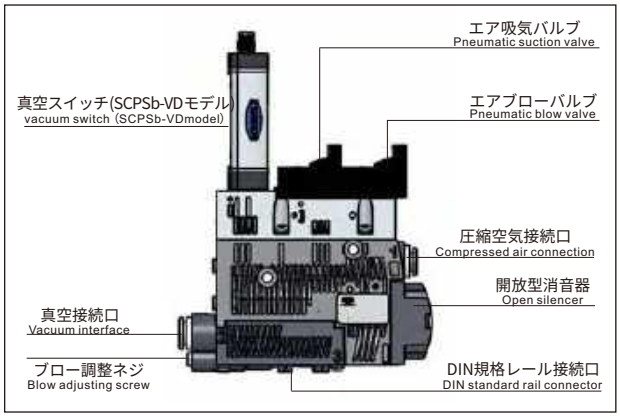

統合型真空ジェネレータSCPSb-VDはシステム化設計を採用
The integrated vacuum generator SCPSb-VD adopts a systematic design.

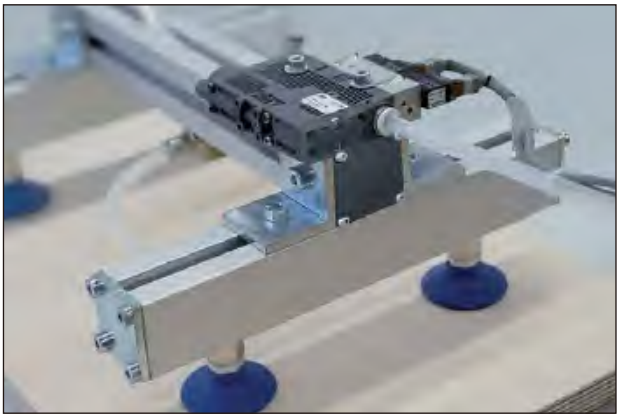

統合型真空ジェネレータSCPSbにより真空を集中供給可能
Vacuum can be supplied centrally through the integrated vacuum generator SCPSb.

真空モジュール SCPSbシリーズ
Vacuum Module SCPSb Series

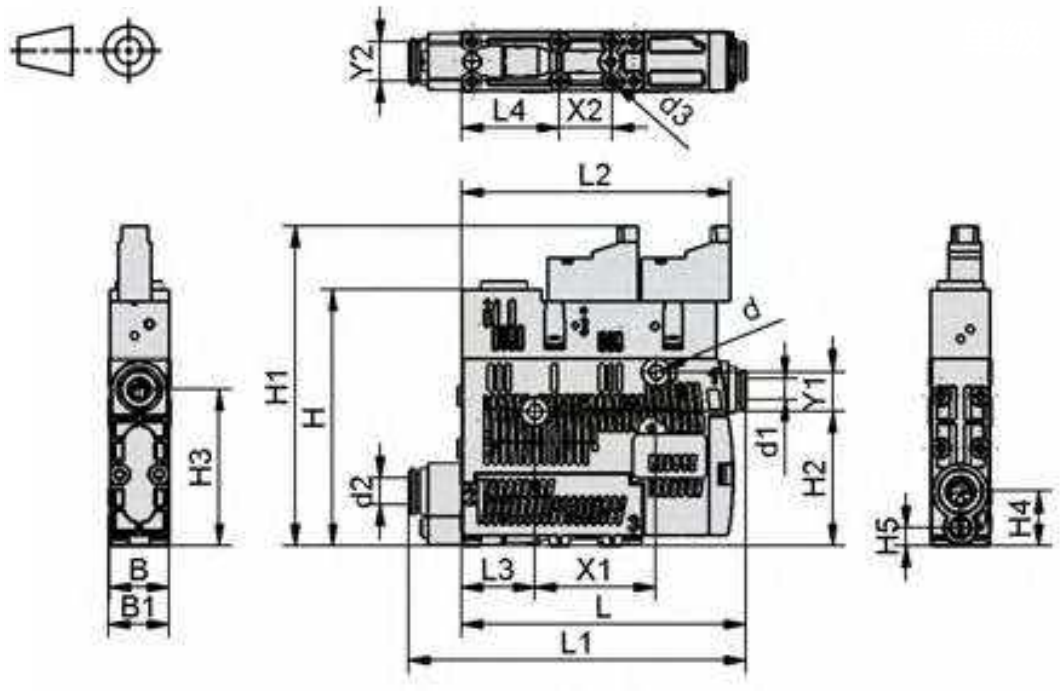

品番 (PN)	型式 (Model)	B	B1	d	d1	d2	d3	H	H1	H2	H3	H4	H5	L	L1	L2	L3	L4	X1	X2	Y1	Y2
1.Y13276	SCPSb-07-S04-NC-VD	18	18.6	4.4	6	6	2.6	77.5	147	40.8	47.5	16.5	5.5	86.2	102.5	81.4	22	29.5	36.9	16	12	12
1.Y13277	SCPSb-10-S04-NC-VD	18	18.6	4.4	6	6	2.6	77.5	147	40.8	47.5	16.5	5.5	86.2	102.5	81.4	22	29.5	36.9	16	12	12
1.Y13278	SCPSb-15-S04-NC-VD	18	18.6	4.4	6	8	2.6	77.5	147	40.8	47.5	16.5	5.5	86.2	102.5	81.4	22	29.5	36.9	16	12	12

品番 (PN)	型式 (Model)	ノズル-Ø Nozzle [mm]	真空度 Vacuum [%]	最大吸引流量 Maximum suction rate [l/min]	空気消費量(1) Air consumption [l/min]		騒音レベル(1) Noise level [dB(A)]		動作圧力 Work pressure [bar]	推奨真空パイプ内径 Recommended vacuum tube inner diameter [mm]		動作温度 Work temperature [°C]
					吸気 Inhale	ブロー Blow	無負荷状態 No-load state	吸引状態 Absorption state		圧縮空気パイプ Compressed air pipe	真空配管 Vacuum tube	
1.Y13276	SCPSb-07-S04-NC-VD	0.7	85	16	22	116	61	58	2...6	4	4	0...50
1.Y13277	SCPSb-10-S04-NC-VD	1.0	85	34	46	116	73	60	2...6	4	4	0...50
1.Y13278	SCPSb-15-S04-NC-VD	1.5	85	64	59	116	76	65	2...6	4	6	0...50

*全ての流量パラメータは環境大気圧(ANR)101.3kPa、温度20°°C、湿度65%の条件を指す。

*All flow parameters refer to the parameters under the conditions of ambient atmospheric pressure (ANR) of 101.3kPa, temperature and humidity of 20°C and 65% respectively

*圧縮空気品質：ISO 8573-1,3-3-3クラス達成、フィルター等級(40μm)油分含有または無油。

*Compressed air quality: up to ISO 8573-1, level 3-3-3, filter grade (40 μm) with or without oil.

(1) 動作圧力4bar以下。

(1) Working pressure below 4 bar.

I/Oモジュール 信号ボックス

I/O Module Signal Boxes

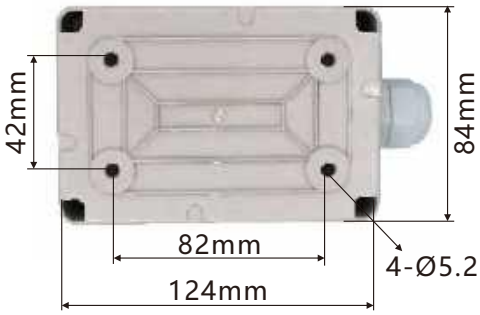

品番(PN)	8.Y00087
型式(Model)	ASC-8A-B

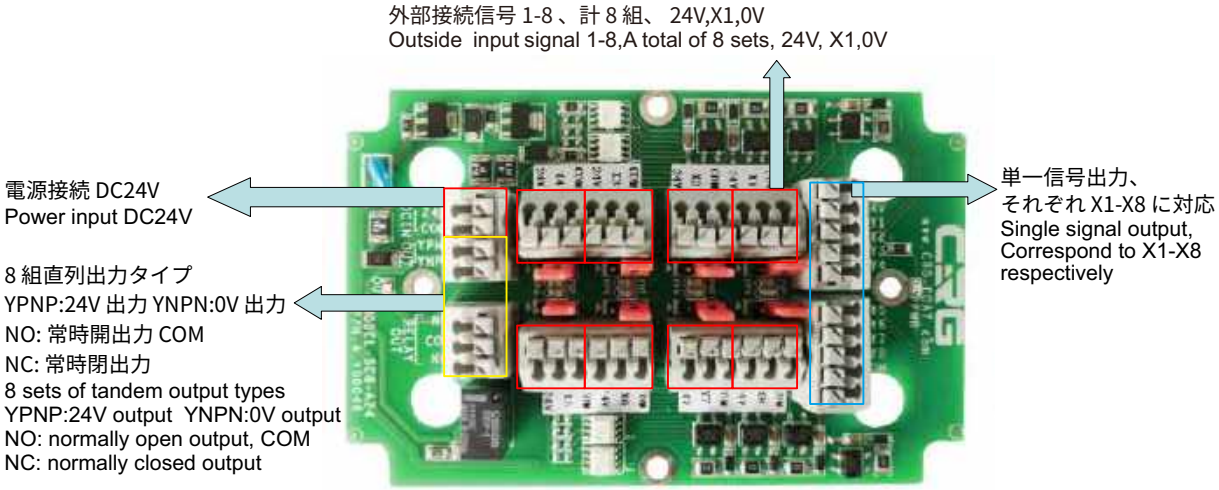

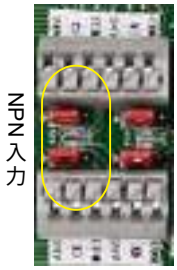

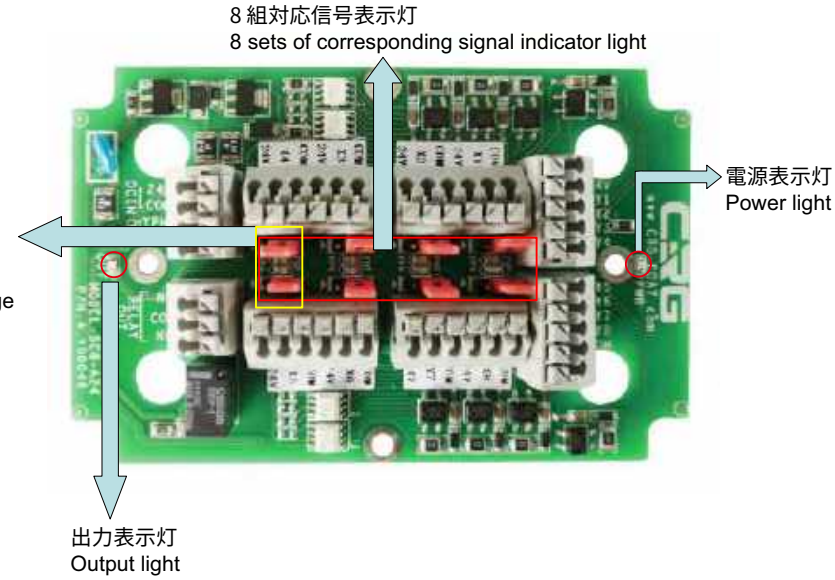

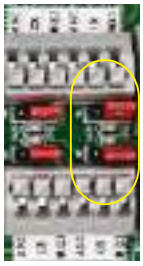

I/Oモジュール 信号ボックス
I/O Module　Signal Boxes

操作説明
Operation description

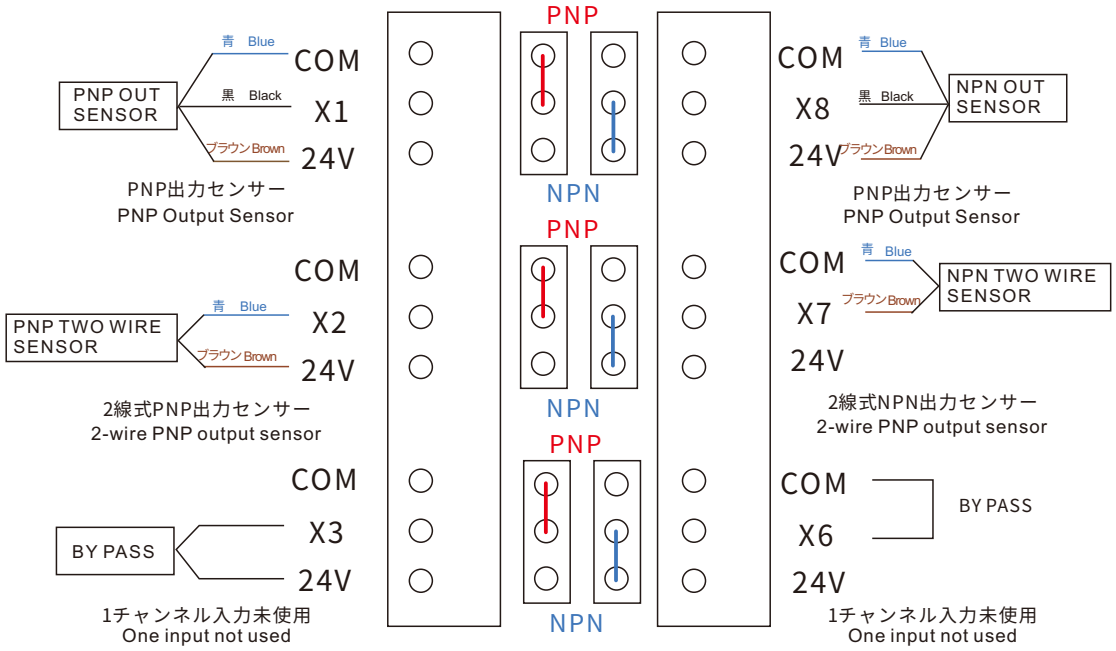

	最小 minimum	推奨 Recommend	最大 Maximum	単位 Unit
電源電圧 supply voltage	20	24	28	V
入力端子有効電流値 Value of effective current at input	5	7	10	mA
トランジスタ出力最大負荷 Transistor Output Maximum Load			100	mA
リレー出力端子負荷容量（抵抗負荷時） Relay Output Load Capability (Resistive Load)			0.5A@125VAC 1A@24VDC	
最大スイッチング 率 Maximum switching frequency		TBD		Hz

1.複数のセンサーを1回路に接続した際の電源電力不足問題を解決し、リレー変換を廃止することで設置スペースの問題を解消します。
　最大8組まで使用可能、8組未満の場合は短絡が必要です。
2.出力タイプの変更可能（現在NPN/PNP/NC/NOの4種類の出力形式）。
3.個別に信号を掴み可能で、掴む信号タイプはセンサーの実際のタイプです。
4.各センサーの検知状態および出力状態を監視可能。
5.センサーと出力タイプが一致しない場合、ジャンパーピンを使用してタイプ変換が可能で、センサー交換作業を省略できます。

1. To solve the problem that the power supply of multiple sensors is not connected as one line, the problem of space occupation is cancelled. The maximum 8 groups can be used, and less than 8 groups need to be shorted.
2. Output types can be changed at present for NPN, PNP, NC, NO, and four output forms.
3. You can also crawl the signal individually, and grab the signal type for the actual type of sensor.
4. Observe the induction state of each inductor and the status of the output.
5. Types of sensors and output is not available, skipping type conversion, minus the replacement work of the sensor.

中継ボックス
Junction Box

ハウジング材質 ： ナイロン 、 黒
ロックナット：ニッケルメッキ黄銅
ピンソケット： TPU 材質、黒
接点：金メッキ黄銅
保護レベル： IP67
負荷： 10 ～ 30VDC 、総電流 6A 、ポート電流 2A 、 LED 10mA
使用環境温度： -30 ～ +80℃
シングルチャンネル PNP NPN

Housing material:Nylon/Black
Coupling nut:Brass/Nicket
Contact carrier:TPU/Black
Pin:Brass/Gold
IP degree:IP67
Load:10~30VDC,2 A/port, 6 A total,LED 10mA
Temperature range:-30...+80℃
Single channel PNP or NPN



型式表示方法
Model representation methods

AJB 4 M8 - 3 P - M12

- AJB：標準中継ボックス Standard Junction box
- 4：ポート数 Port number
- M8：ポート接続タイプ Port link type
- 3：ピン数 Number of pins
- P：P PNP / N NPN
- M12：出線方式 Connection Type
  - D2直出2mケーブル D2 Cable connection 2m
  - M12垂直型 M12 M12 vertical connection
  - M16垂直型 M16 M16 vertical connection

品番(PN)	型式(Model)	タイプ(Type)	重量(Weight)
4.Y00487	AJB4M8-3P-M12	PNP	110g
4.Y00488	AJB4M8-3N-M12	NPN	110g
4.Y00491	AJB8M8-3P-M16	PNP	120g
4.Y00492	AJB8M8-3N-M16	NPN	120g
4.Y00495	AJB8M8-3P-D2	PNP	300g
4.Y00496	AJB8M8-3N-D2	NPN	300g

1. シングルチャンネル PNP NP
2.4 チャンネルの入力が同時に有効な場合 、1 組の信号を出力し「 AND 回路」出力機能を実現します（オプション）

1. Single channel PNP or NPN
2. The four way input is effective at the same time, and outputs a set of signals to realize the output function of "and circuit".

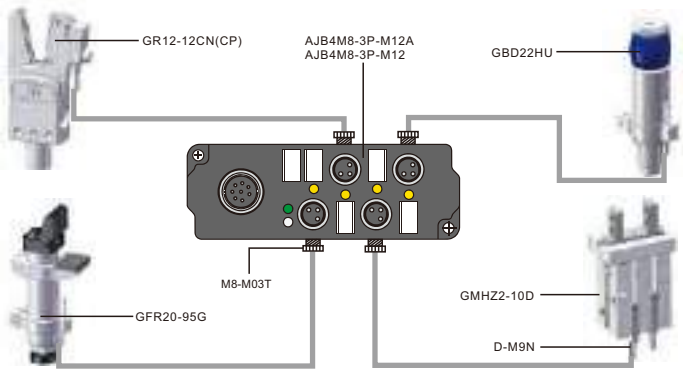

M8 4ポート中継ボックス
M8 4 Ports Junction Box

ハウジング材質：ナイロン、黒
ロックナット：ニッケルメッキ黄銅
ピンソケット：TPU 材質、黒
接点：金メッキ黄銅
保護レベル：IP67
負荷：10~30VDC、6A 総電流強度、2A ポート電流強度、LED10mA
使用環境温度：-30 ～ +80℃

Housing material:Nylon/Black
Coupling nut:Brass/Nicket
Contact carrier:TPU/Black
Pin:Brass/Gold
IP degree:IP67
Load:10~30VDC,2 A/port, 6 A total,LED 10mA
Temperature range:-30...+80℃

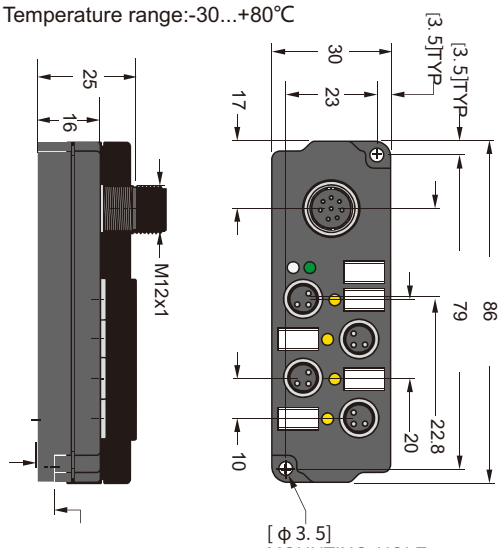

[φ3.5]
MOUNTING HOLE
M3 SOCKET HEAD
12mm MINIMUM LENGTH
2xPLS

シングルチャンネル PNP NPN	Single channel PNP or NPN
各ポート 1 信号	1 signal per port
LED 表示灯付き	LED
垂直型 M12 コネクタ	M12 vertical connector

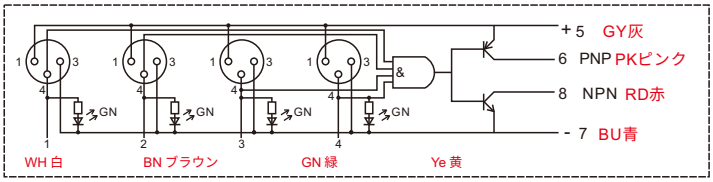

AJB4M8-3P-M12

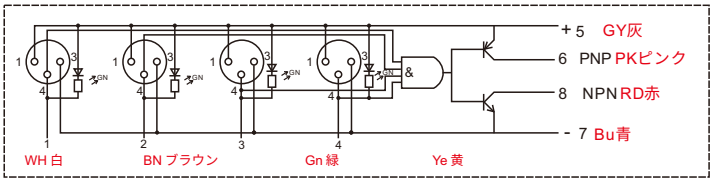

AJB4M8-3N-M12

ピン配置図/Pinout

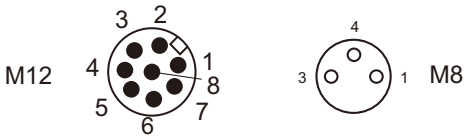

1.WH 白	5.GY 灰
2.BN ブラウン	6.PK ピンク
3.GN 緑	7.BU 青
4.YE 黄	8.RD 赤

継手
Joint

8ピンM12フィールド
接続可能コネクタ
8 pins M12 Field wirable connector

品番(PN)	1.Y07461
型式(Model)	ELK8112-0/9

3ピンM8フィールド
接続可能コネクタ
3 pins M8 Field wirable connector

品番(PN)	1.Y06722
型式(Model)	M8-M03T

3ピンM8フィールド
接続可能コネクタ
3 pins M8 Field wirable connector

品番(PN)	1.Y13391
型式(Model)	M8-M03L

8ピンM12
プレキャストケーブル
8 pins M12 pre-moulding Cable

品番(PN)	1.Y07462
型式(Model)	ELK8-2M/P00

* ケーブル長さ 2m The wire length is 2 meters

ソケット/Female

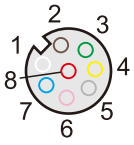

品番(PN)	型式(Model)	タイプ(Type)	重量(Weight)
4.Y00487	AJB4M8-3P-M12	PNP	110g
4.Y00488	AJB4M8-3N-M12	NPN	110g

M8 8ポート中継ボックス

M8 8 Ports Junction Box

ハウジング材質 ： ナイロン、 黒
ロックナット：ニッケルメッキ黄銅
ピンソケット： TPU 材質、黒
接点：金メッキ黄銅
保護レベル： IP67
負荷： 10 ～ 30VDC 、総電流 6A 、ポート電流 2A 、 LED 10mA
使用環境温度： -30…+80℃

Housing material:Nylon/Black
Coupling nut:Brass/Nicket
Contact carrier:TPU/Black
Pin:Brass/Gold
IP degree:IP67
Load:10~30VDC,2 A/port, 6 A total,LED 10mA
Temperature range:-30...+80℃

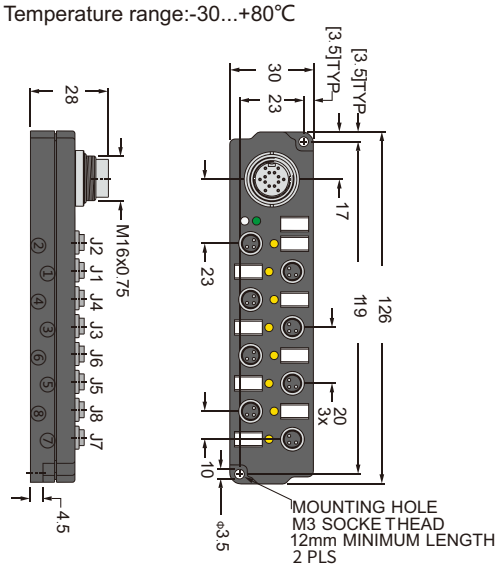

シングルチャンネル PNP NPN	Single channel PNP or NPN
各ポート 1 信号	1 signal per port
LED 表示灯付き	LED
垂直型 M16 コネクタ	M16 vertical connector

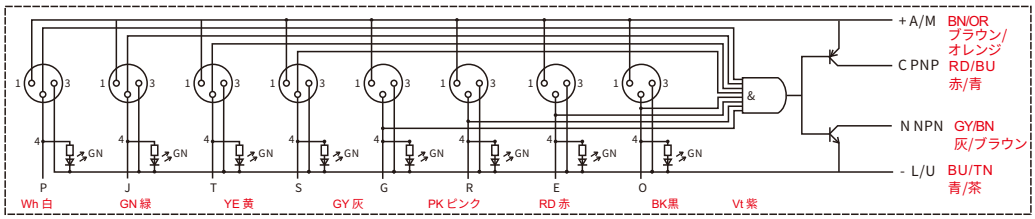

AJB8M8-3P-M16

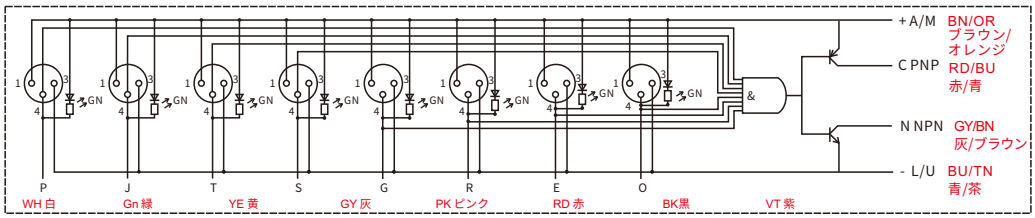

AJB8M8-3N-M16

ピン配置図/Pinout

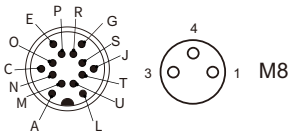

継手

Joint

14ピンM16プレキャストケーブル
14 pins M16 pre-moulding Cable

品番(PN)	1.Y07463
型式(Model)	DNLK14-14-2M/P00

3ピンM8フィールド接続可能コネクタ
3 pins M8 Field wirable connector

品番(PN)	1.Y06722
型式(Model)	M8-M03T

3ピンM8フィールド接続可能コネクタ
3 pins M8 Field wirable connector

品番(PN)	1.Y13391
型式(Model)	M8-M03L

* ケ ー ブ ル 長さ 2m The wire length is 2 meters

ソケット/Female

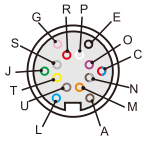

A BN ブラウン
C.RD/BU 赤/青
E.BK 黒
G.PK ピンク
J. GN 緑
L. BU 青
M.OR オレンジ
N.GY/BN 灰/ブラウン
O.VT 紫
P.WH 白
R.RD 赤
S.GY 灰
T.YE 黄
U.TN 茶

品番(PN)	型式(Model)	タイプ(Type)	重量(Weight)
4.Y00491	AJB8M8-3P-M16	PNP	120g
4.Y00492	AJB8M8-3N-M16	NPN	120g

M8 8ポート中継ボックス
M8 8 Ports Junction Box

ハウジング材質：ナイロン、黒
ロックナット：ニッケルメッキ黄銅
ピンソケット：TPU 材質、黒
接点：金メッキ黄銅
保護レベル：IP67
負荷：10 ～ 30VDC、総電流 6A、ポート電流 2A、LED 10mA
使用環境温度：-30 ～ +80℃

Housing material:Nylon/Black
Coupling nut:Brass/Nicket
Contact carrier:TPU/Black
Pin:Brass/Gold
IP degree:IP67
Load:10~30VDC,2 A/port, 6 A total,LED 10mA
Temperature range:-30...+80℃

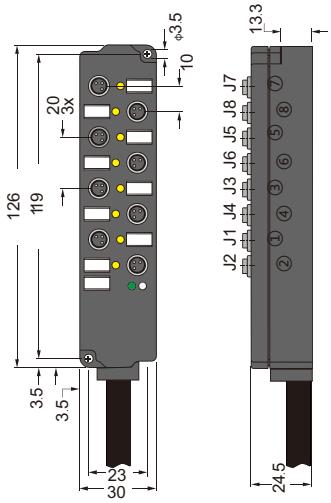

シングルチャネル PNPNPN
1 ポートあたり 1 信号
LED 表示灯付き
2m 黒色 10 コア PVC ケーブル

Single channel PNP or NPN
1 signal per port
LED
Black PVC wire with 10 cores in 2m

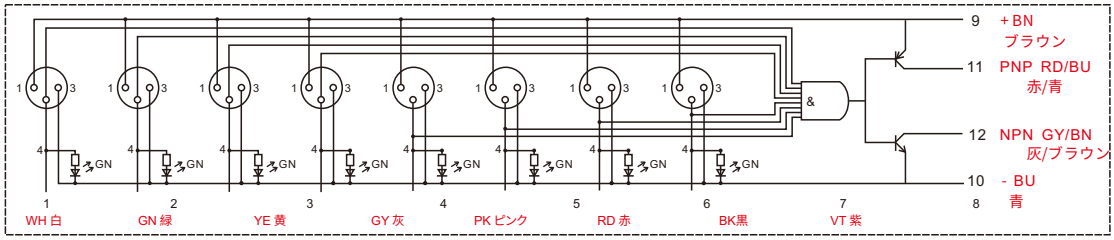

AJB8M8-3P-D2

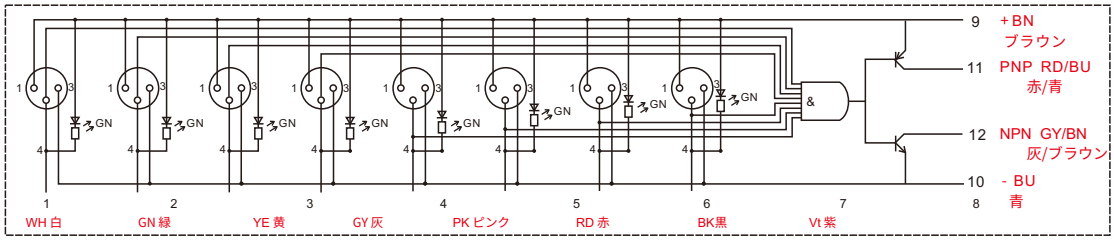

AJB8M8-3N-D2

継手
Joint

3ピンM8フィールド接続可能コネクタ
3 pins M8 Field wirable connector

品番(PN)	1.Y06722
型式(Model)	M8-M03T

3ピンM8フィールド接続可能コネクタ
3 pins M8 Field wirable connector

品番(PN)	1.Y13391
型式(Model)	M8-M03L

信号ケーブル断面図
Singal Wire Cross-sectional Sketch Map

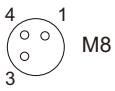

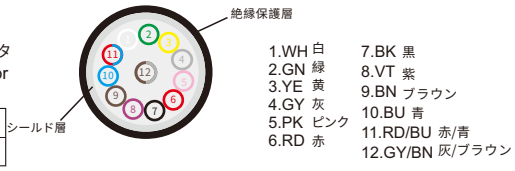

品番(PN)	型式(Model)	タイプ(Type)	重量(Weight)
4.Y00495	AJB8M8-3P-D2	PNP	300g
4.Y00496	AJB8M8-3N-D2	NPN	300g

＊ 標準長さ 2m、長さのカスタマイズ可能
* The standard length is 2 meters, which can be customized.

ミニ減圧弁ARJ210シリーズ

Miniature Regulator ARJ210 Series

本体材質はアルミニウム、軽量(60g)
IN側配管接続用1/8（外ネジ）
M5(内ネジ)2種類

The body is made of aluminum, lightweight (60g)
IN side pipe connections are made with 1/8 (external thread)
M5 (internal thread) 2 types

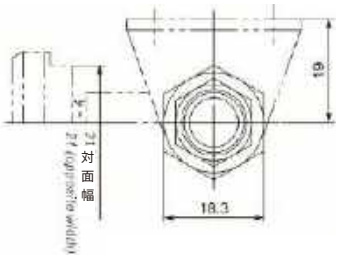

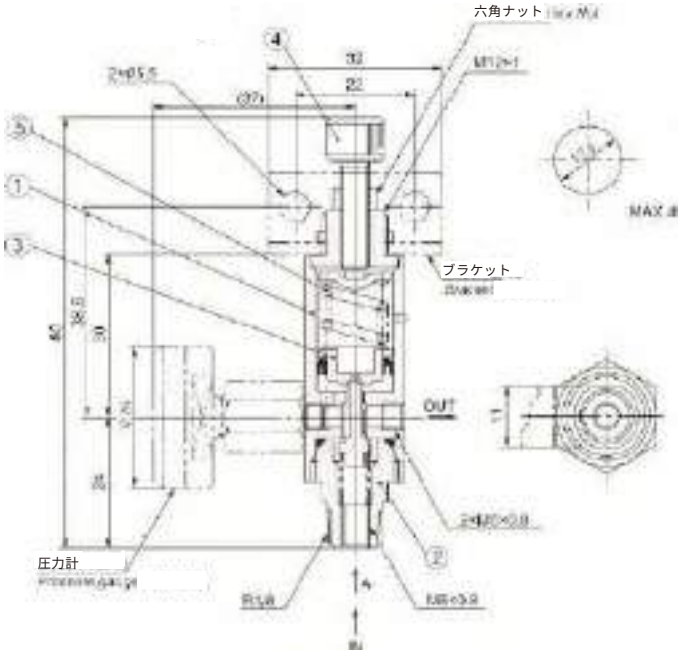

品番(PN)		1.Y05877
型式(Model)		ARJ210-M5BG
接続パイプ口径 Pipe Siz	In側	1/8（F-外ネジ）及びM5×0.8（M-内ネジ）
	OUT側	M5×0.8（F-内ネジ2箇所）
使用流体 Fluid		空気 Air
保証耐圧力 Proof pressure		1.2MPa
最高使用圧力 MaximumOperating pressure		0.8MPa
設定圧力範囲 Set pressure range		0.2~0.7MPa
		0.2MPa: 0.05~0.2MPa
圧力計接続口径 Pressure gauge connecting caliber		M5×0.8(M-内ネジ)
環境温度及び使用流体温度 Environment and fluid temperature		-5~60℃
重量(kg) Weight		0.06

鋼棒カッター
Tube Cutter

銅パイプ、アルミパイプ、ステンレスパイプの切断用高品質合金工具
鋼製ブレード、交換容易内蔵式の縮退バリ取りブレード付き、
使いやすく携帯に便利、重量（248g）
Special tool for cutting copper tube
Ease to use
Improve work efficiency
Durable,high-quality,weight (248g)

品番(PN)	1.Y02592

信号ピン抜き工具 NEW
Signal Needle Removal Tool

信号ピン抜き工具は信号モジュールの修理および製造用の専用工具です。
信号モジュールに適した工具を選択し、使いやすく携帯に便利です。
操作時は力加減に注意し、過度な力で信号ピンを損傷しないようにしてください。
Signal pin removal tool is a special tool for repairing and manufacturing with signal modules.
Choose the right tool according to the signal module, simple to use and easy to carry.
Pay attention to the strength control during operation to avoid damaging the signal pin with too much force.

品番(PN)	7.Y02671
型式(Model)	2.8-60T

※ 重量Weight：51g
※ 適用モジュール Applicable Modules:
QCSM-12R、QCSM-26R、QCSM-19R、QCSM-19R1、
QCSM-32R、QCSM-RJ45-06R

品番(PN)	7.Y02672
型式(Model)	5.5-60T

※ 重量Weight：54g
※ 適用モジュール Applicable Modules:
QCSM-08R、QCSM-08R1、QCHFM-E14-C1R

金属継手
Connector

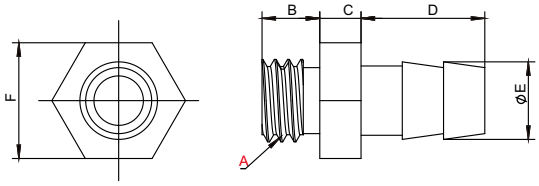

品番(PN)	型式(Model)	A	B	C	D	E	F	重量 Weight
1.Y03145	APB-M3-Ø4	M3	4	2	5.5	3.5	4.5	0.6g
1.Y05008	APB-M5-Ø4	M5	5	2	6.5	3.5	7	1.4g
1.Y01986	APB-M5-Ø6	M5	4.5	2.5	7	4.8	7	1.7g

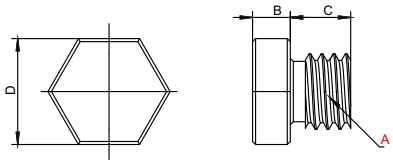

品番(PN)	型式(Model)	A	B	C	D	重量 Weight
1.Y06794	APF-M3	M3	2	3	4.9	0.5g
1.Y02510	APF-M5	M5	2.5	4.5	7	1.4g

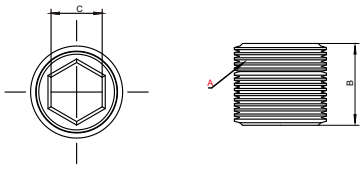

品番(PN)	型式(Model)	A	B	C	重量 Weight
1.Y00462	APF-G18	G1/8	8	5	3.0g
1.Y00463	APF-G14	1/4	9	6	6.2g

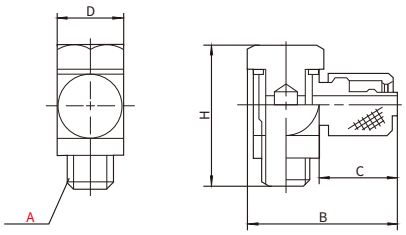

品番(PN)	型式(Model)	A	B	C	D	H	重量 Weight
1.Y13282	APBL-M3-Ø4	M3	9.5	4.5	5	9.5	0.8g
1.Y13283	APBL-M5-Ø4	M5	15.5	8.5	7	15	4.5g
1.Y13284	APBL-M5-Ø6	M5	17.5	9.5	8	16	6.6g
1.Y13285	APBL-G18-Ø6	G1/8	20	9	10	21.5	13g

継手
Connector

KQ2シリーズ　KQ2series
ストレート継手：KQ2H(ガスケットシール)
Straight connector :KQ2H(gasket seal)

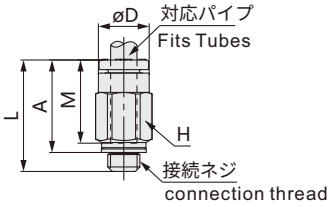

対応パイプ外径 mm Fits Tubes Outside diameter	品番(PN)	型式(Model)	接続ネジ M Connection thread	H (六角対辺) (hexagonal)	øD	L	A	M	有効断面積mm Effective cross-sectional area ナイロン Nylon	ポリウレタン Organosilicon	最小孔径 Minimum Hole Diameter	重量 Weight
ø2	1.Y13101	KQ2H02-M3G	M3×0.5	7	5.5	15.6	13	11.9	—	0.9	1.2	1.5g
	1.Y13102	KQ2H02-M5A	M5×0.8	7	5.5	13.8	10.8	11.9	—	0.9	1.4	2g
ø3.2	1.Y13103	KQ2H23-M3G	M3×0.5	7	6.7	17	14.4	13.3	0.9	0.9	1.2	2.4g
	1.Y13104	KQ2H23-M5A	M5×0.8	7	6.7	17.3	14.3	13.3	3	2.5	2.5	2.7g
ø4	1.Y13105	KQ2H04-M3G	M3×0.5	8	7.7	17.1	14.5	13.3	0.9	0.9	1.2	2.9g
	1.Y04451	KQ2H04-M5A	M5×0.8	8	7.7	17.7	14.7	13.3	4	4	2.5	3.3g
	1.Y13106	KQ2H04-M6A	M6×1.0	8	7.7	18.7	14.7	13.3	4	4	3	3.6g
ø6	1.Y04452	KQ2H06-M5A	M5×0.8	10	9.7	17.7	14.7	13.3	4	4	2.5	4.1g
	1.Y13107	KQ2H06-M6A	M6×1.0	10	9.7	18.8	14.8	13.3	4	4	3	4.4g

KQ2シリーズ　KQ2series
ストレート継手：KQ2H(シーラント付)
Straight connector :KQ2H(sealant)

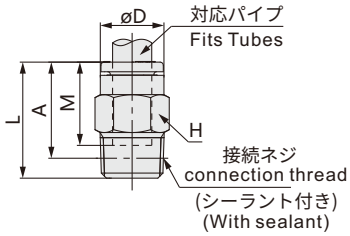

対応パイプ外径 mm Fits Tubes Outside diameter	品番(PN)	型式(Model)	接続ネジ R Connection thread	H (六角対辺) (hexagonal)	øD	L	A※	M	有効断面積mm Effective cross-sectional area ナイロン Nylon	ポリウレタン Organosilicon	最小孔径 Minimum Hole Diameter	重量 Weight
ø3.2	1.Y13108	KQ2H23-01AS	1/8	10	6.7	14	10.9	13.3	3.4	2.9	2.5	6g
	1.Y13109	KQ2H23-02AS	1/4	14	6.7	16.7	12	13.3	3.4	2.9	2.5	15.3g
ø4	1.Y03599	KQ2H04-01AS	1/8	10	7.7	14.3	11.2	13.3	5.6	4	3	5.6g
	1.Y05147	KQ2H04-02AS	1/4	14	7.7	16.7	12	13.3	5.6	4	3	14.6g
ø6	1.Y13110	KQ2H06-01AS	1/8	10	9.7	18.4	15.3	13.3	13.1	10.4	4.5	5.8g
	1.Y07090	KQ2H06-02AS	1/4	14	9.7	16.7	12	13.3	13.1	10.4	4.5	12.5g
	1.Y05164	KQ2H06-03AS	3/8	17	9.7	18.1	13	13.3	13.1	10.4	4.5	24.5g
ø8	1.Y07162	KQ2H08-01AS	1/8	14	12.2	22.5	19.4	14.2	26.1	18	6	11.9g
	1.Y05101	KQ2H08-02AS	1/4	14	12.2	22	17.3	14.2	26.1	18	6	13.9g
	1.Y02228	KQ2H08-03AS	3/8	17	12.2	18.1	13	14.2	26.1	18	6	21g
ø10	1.Y13111	KQ2H10-01AS	1/8	17	14.6	23.8	20.7	15.6	26.1	26.1	6	16.9g
	1.Y07142	KQ2H10-02AS	1/4	17	14.6	27.3	22.6	15.6	41.5	29.5	7.5	22.1g
	1.Y07632	KQ2H10-03AS	3/8	17	14.6	23.5	18.4	15.6	41.5	29.5	7.5	22.5g
	1.Y13112	KQ2H10-04AS	1/2	22	14.6	22.3	15.9	15.6	41.5	29.5	7.5	44.7g
ø12	1.Y13113	KQ2H12-02AS	1/4	19	17	28.7	24	17	58.3	46.1	9	24.3g
	1.Y13114	KQ2H12-03AS	3/8	19	17	25.9	20.8	17	58.3	46.1	9	25.2g
	1.Y13115	KQ2H12-04AS	1/2	22	17	22.3	15.9	17	58.3	46.1	9	37.7g
ø16	1.Y13116	KQ2H16-02AS	1/4	24	21.8	32.5	27.8	20.6	58.3	46.1	9	37.4g
	1.Y13117	KQ2H16-03AS	3/8	24	21.8	33.1	28	20.6	81	67	11	42.4g
	1.Y13118	KQ2H16-04AS	1/2	24	21.8	32.1	25.7	20.6	113	67	13	44.6g

※ Rネジ締め込み後の参考寸法
※ R reference dimension of R thread after screwing in

継手
Connector

KQ2シリーズ　KQ2series
ストレート接続パイプ：KQ2H)
Straight joint : KQ2H

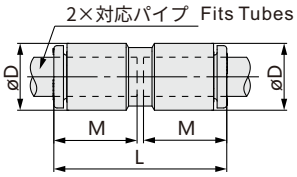

対応パイプ外径mm Fits Tubes Outside diameter	品番(PN)	型式(Model)	øD*	L	M	有効断面積mm Effective cross-sectional area ナイロン Nylon	ポリウレタンOrganosilicon	最小孔径 Minimum Hole Diameter	重量 Weight
ø2	1.Y13119	KQ2H02-00A	5.8	24.8	11.9	-	0.9	1.4	0.8g
ø3.2	1.Y13120	KQ2H23-00A	7.1	27.6	13.3	3.4	2.9	2.5	1.4g
ø4	1.Y13121	KQ2H04-00A	8.2	27.6	13.3	5.6	4	3	1.6g
ø6	1.Y13122	KQ2H06-00A	10.4	27.6	13.3	13.1	10.4	4.5	2.1g
ø8	1.Y13123	KQ2H08-00A	13.2	29.4	14.2	26.1	18	6	3.7g
ø10	1.Y13124	KQ2H10-00A	15.9	32.2	15.6	41.5	29.5	7.5	5.5g
ø12	1.Y13125	KQ2H12-00A	18.5	35	17	58.3	46.1	9	8.2g
ø16	1.Y13126	KQ2H16-00A	23.8	42.2	20.6	113	67	13	15.2g

* ø は最大径です。
* øD are maximum diameters.

KQ2シリーズ　KQ2series
異形ストレート接続パイプ：KQ2H
Special type through connection: KQ2H

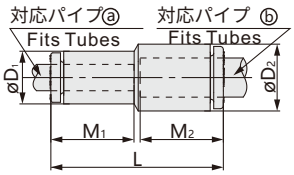

対応パイプ外径mm Fits Tubes Outside diameter ⓐ	ⓑ	品番(PN)	型式(Model)	øD1*	øD2*	L	M1	M2	有効断面積mm Effective cross-sectional area ナイロン Nylon	ポリウレタンOrganosilicon	最小孔径 Minimum Hole Diameter	重量 Weight
ø2	ø3.2	1.Y13127	KQ2H02-23A	5.8	7.1	26.2	11.9	13.3	-	0.9	1.4	1.1g
ø2	ø4	1.Y13128	KQ2H02-04A	5.8	8.2	26.2	11.9	13.3	-	0.9	1.4	1.2g
ø3.2	ø4	1.Y13129	KQ2H23-04A	7.1	8.2	27.6	13.3	13.3	3.4	2.9	2.5	1.5g
ø3.2	ø6	1.Y13130	KQ2H23-06A	7.1	10.4	27.6	13.3	13.3	3.4	2.9	2.5	1.8g
ø4	ø6	1.Y13131	KQ2H04-06A	8.2	10.4	27.6	13.3	13.3	5.6	5.6	3	2g
ø6	ø8	1.Y13132	KQ2H06-08A	10.4	13.2	28.5	13.3	14.2	13.1	10.4	4.5	2.9g
ø8	ø10	1.Y13133	KQ2H08-10A	13.2	15.9	30.8	14.2	15.6	26.1	18	6	4.9g
ø10	ø12	1.Y13134	KQ2H10-12A	15.9	18.5	33.6	15.6	17	41.5	29.5	7.5	7.2g
ø12	ø16	1.Y13135	KQ2H12-16A	18.5	23.8	38.6	17	20.6	58.3	46.1	9	12.4g

* $øD_1$、$øD_2$ は最大直径です。
* $øD_1$、$øD_2$ are maximum diameters.

継手
Connector

KQ2シリーズ KQ2series
エルボ：KQ2L(ガスケットシール)
Elbow : KQ2L(gasket seal)

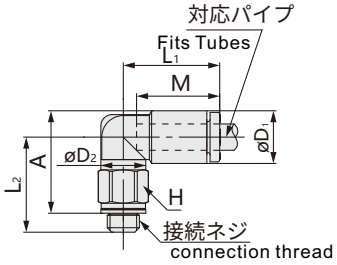

対応パイプ外径 mm Fits Tubes Outside diameter	品番(PN)	型式(Model)	接続ネジ M Connection thread	H (六角対辺) (hexagonal)	øD1*	øD2	L1	L2	A	M	有効断面積mm Effective cross-sectional area ナイロン Nylon	ポリウレタン Organosilicon	最小孔径 Minimum Hole Diameter	重量 Weight
ø2	1.Y13136	KQ2L02-M3G	M3×0.5	5.5	5.8	5.5	12.6	12.5	12.8	11.9	-	0.8	1.2	1.6g
	1.Y13137	KQ2L02-M5A	M5×0.8	7	5.8	5.5	12.6	13	12.9	11.9	-	0.8	1.4	2.7g
ø3.2	1.Y13138	KQ2L23-M3G	M3×0.5	7	7.1	7	15.3	13.8	14.8	13.3	13.3	0.8	1.2	2.7g
	1.Y13139	KQ2L23-M5A	M5×0.8	7	7.1	7	15.3	14.3	14.9	13.3	13.3	2.2	2.5	3.1g
ø4	1.Y13140	KQ2L04-M3G	M3×0.5	7	8.2	7	15.4	14.3	15.8	13.3	13.3	0.8	1.2	2.7g
	1.Y02599	KQ2L04-M5A	M5×0.8	7	8.2	7	15.4	14.8	15.9	13.3	13.3	3.5	2.5	3.1g
	1.Y13141	KQ2L04-M6A	M6×1.0	8	8.2	7	15.4	15.8	15.9	13.3	13.3	3.5	2.5	4.2g
ø6	1.Y02345	KQ2L06-M5A	M5×0.8	7	10.4	7	14.5	16.5	18.7	13.3	13.3	3.5	2.5	3.2g
	1.Y13142	KQ2L06-M6A	M6×1.0	8	10.4	7	14.5	17.5	18.7	13.3	13.3	3.5	2.5	4.3g

* øD1 は最大直径です。
* øD1 are maximum diameters.

KQ2シリーズ KQ2series
エルボ：KQ2L（シーラント）
Elbow:KQ2L(sealant)

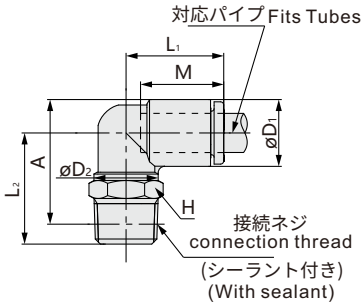

対応パイプ外径 mm	品番(PN)	型式(Model)	接続ネジ M	H (六角対辺)	øD1*	øD2	L1	L2	A※	M	有効断面積mm Effective cross-sectional area ナイロン Nylon	ポリウレタン Organosilicon	最小孔径 Minimum Hole Diameter	重量 Weight
ø3.2	1.Y13143	KQ2L23-01AS	1/8	10	7.1	10	14.5	16.7	17.2	13.3	3	2.5	2.5	4.6g
	1.Y13144	KQ2L23-02AS	1/4	14	7.1	10	14.5	21.2	20.1	13.3	3	2.5	2.5	14.1g
ø4	1.Y05151	KQ2L04-01AS	1/8	10	8.2	10	14.8	16.2	17.2	13.3	4.2	4.2	3	4.8g
	1.Y05751	KQ2L04-02AS	1/4	14	8.2	10	14.8	21.7	21.1	13.3	4.2	4.2	3	14.3g
ø6	1.Y02343	KQ2L06-01AS	1/8	10	10.4	10	15.5	17.3	19.4	13.3	11.4	9	4.5	5.2g
	1.Y11935	KQ2L06-02AS	1/4	14	10.4	10	15.5	22.8	23.3	13.3	11.4	9	4.5	14.7g
	1.Y10180	KQ2L06-03AS	3/8	17	10.4	10	15.5	24.1	24.2	13.3	11.4	9	4.5	26.5g
ø8	1.Y07560	KQ2L08-01AS	1/8	10	13.2	10	16.4	18.7	22.2	14.2	11.4	11.4	4.5	6.1g
	1.Y04922	KQ2L08-02AS	1/4	14	13.2	12	17.2	25.4	27.3	14.2	21.6	14.9	6	17.7g
	1.Y05070	KQ2L08-03AS	3/8	17	13.2	12	17.2	25.5	27.0	14.2	21.6	14.9	6	24.7g
ø10	1.Y13145	KQ2L10-01AS	1/8	12	15.9	12	18.6	23.6	28.4	15.6	21.6	14.9	6	11.1g
	1.Y06994	KQ2L10-02AS	1/4	17	15.9	17	19.3	28.7	31.9	15.6	35.2	25	7.5	21.7g
	1.Y08074	KQ2L10-03AS	3/8	17	15.9	17	19.3	29.6	32.4	15.6	35.2	25	7.5	22.2g
	1.Y13146	KQ2L10-04AS	1/2	22	15.9	17	19.3	33.6	35.1	15.6	35.2	25	7.5	44.6g
ø12	1.Y13147	KQ2L12-02AS	1/4	17	18.5	17	21.5	30.0	34.5	17	50.2	39.7	9	23.5g
	1.Y13148	KQ2L12-03AS	3/8	17	18.5	17	21.5	30.9	35.0	17	50.2	39.7	9	24.1g
	1.Y13149	KQ2L12-04AS	1/2	22	18.5	17	21.5	34.9	37.7	17	50.2	39.7	9	46.5g
ø16	1.Y13150	KQ2L16-02AS	1/4	17	23.8	17	25.1	32.6	39.8	20.6	50.2	50.2	9	27.8g
	1.Y13151	KQ2L16-03AS	3/8	22	23.8	21	27.1	35.4	42.2	20.6	71	58.9	11	40.8g
	1.Y13152	KQ2L16-04AS	1/2	22	23.8	21	27.1	34.1	39.6	20.6	100	58.9	13	44.5g

※ Rネジ締め込み後の参考寸法
R reference dimension of R thread after screwing in
* øD1 は最大直径です 。
* øD1 are maximum diameters.

継手
Connector

KQ2シリーズ KQ2series
自在エルボ：KQ2V(ガスケットシール)
Universal elbow :KQ2V(gasket seal)

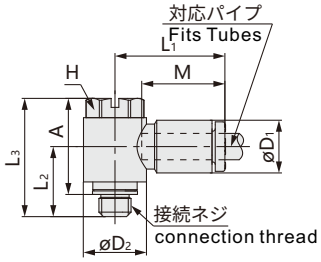

対応パイプ外径 mm Fits Tubes Outside diameter	品番(PN)	型式(Model)	接続ネジ M Connection thread	H (六角対辺) (hexagonal)	øD1*	øD2	L1	L2	L3	A	M	有効断面積mm Effective cross-sectional area ナイロン Nylon	ポリウレタン Organosilicon	最小孔径 Minimum Hole Diameter	重量 Weight
ø4	1.Y13153	KQ2V04-M5A	M5×0.8	8	8.2	9.8	17.5	10.9	18.4	14.9	13.3	2.9	2.9	2.5	5.4g
ø6	1.Y13154	KQ2V06-M5A	M5×0.8	8	10.4	9.8	18.3	10.9	18.4	14.9	13.3	3.8	3.8	2.5	5.7g

* øD1 は最大直径です。
* øD1 are maximum diameters.

KQ2シリーズ KQ2series
自在エルボ：KQ2V(シーラント)
Universal elbow:KQ2V(sealant)

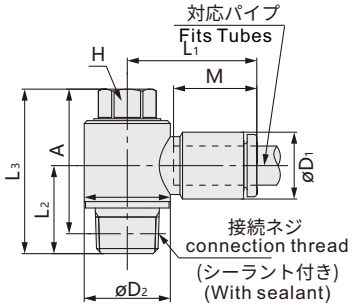

対応パイプ外径 mm Fits Tubes Outside diameter	品番(PN)	型式(Model)	接続ネジ M Connection thread	H (六角対辺) (hexagonal)	øD1*	øD2	L1	L2	L3	A※	M	有効断面積mm Effective cross-sectional area ナイロン Nylon	ポリウレタン Organosilicon	最小孔径 Minimum Hole Diameter	重量 Weight
ø4	1.Y13155	KQ2V04-01AS	1/8	8	8.2	13.4	19.3	13.7	25.6	22.5	13.3	2.9	2.9	3	13.2g
ø6	1.Y13156	KQ2V06-01AS	1/8	8	10.4	13.4	20.5	13.7	25.6	22.5	13.3	7.5	5.9	4.5	13.5g
	1.Y13158	KQ2V06-02AS	1/4	10	10.4	15.3	19.9	17.9	30.5	25.8	13.3	7.5	5.9	4.5	24.9g
ø8	1.Y13159	KQ2V08-01AS	1/8	12	13.2	17.6	23.5	15.1	27.6	24.5	14.2	16	11.2	6	22.6g
	1.Y13157	KQ2V08-02AS	1/4	12	13.2	17.6	23.5	18.5	31	26.3	14.2	16	11.2	6	29.1g
	1.Y13160	KQ2V08-03AS	3/8	14	13.2	20.6	23.1	19.5	35.3	30.2	14.2	16	11.2	6	44.4g
ø10	1.Y13161	KQ2V10-02AS	1/4	14	15.9	20.6	25.9	19.9	34.9	30.2	15.6	27	20.3	7.5	38.1g
	1.Y13162	KQ2V10-03AS	3/8	14	15.9	20.6	25.9	20.3	35.3	30.2	15.6	27	20.3	7.5	45.7g
ø12	1.Y13163	KQ2V12-03AS	3/8	17	18.5	25.2	28.5	21.4	37.6	32.5	17	39	30.8	9	59.6g
	1.Y13164	KQ2V12-04AS	1/2	17	18.5	25.2	28.5	24.6	40.8	34.4	17	39	30.8	9	78.2g
ø16	1.Y13165	KQ2V16-03AS	3/8	21	23.8	32.3	34.2	25.1	45.4	40.3	20.6	55	46	11	99.5g
	1.Y13166	KQ2V16-04AS	1/2	21	23.8	32.3	34.2	28.3	48.6	42.2	20.6	78	46	13	107.9g

※ R ネジ締め込み後の参考寸法
※ R reference dimension of R thread after screwing in
* øD1 は最大直径です 。
* øD1 are maximum diameters.

継手
Connector

KQ2シリーズ KQ2series
2パイプT継手：KQ2T(ガスケットシール)
Double tube T-joint:KQ2T(gasket seal)

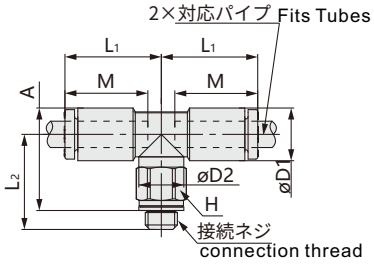

対応パイプ外径 mm Fits Tubes Outside diameter	品番(PN)	型式(Model)	接続ネジ M Connection thread	H (六角対辺) (hexagonal)	øD1*	øD2	L1	L2	A	M	有効断面積mm Effective cross-sectional area ナイロン Nylon	ポリウレタン Organosilicon	最小孔径 Minimum Hole Diameter	重量 Weight
ø2	1.Y13167	KQ2T02-M3G	M3×0.5	5.5	5.8	5.5	12.6	12.5	12.8	11.9	-	0.9	1.2	1.9g
	1.Y13168	KQ2T02-M5A	M5×0.8	7	5.8	5.5	12.6	13	12.9	11.9	-	0.9	1.4	3g
ø3.2	1.Y13169	KQ2T23-M3G	M3×0.5	7	7.1	7	15.3	13.8	14.7	13.3	0.9	0.9	1.2	3.1g
	1.Y13170	KQ2T23-M5A	M5×0.8	7	7.1	7	15.3	14.3	14.8	13.3	3.2	2.7	2.5	3.5g
ø4	1.Y13171	KQ2T04-M3G	M3×0.5	7	8.2	7	15.4	14.3	15.8	13.3	0.9	0.9	1.2	3.4g
	1.Y01536	KQ2T04-M5A	M5×0.8	7	8.2	7	15.4	14.8	15.9	13.3	4.5	4.5	2.5	3.9g
	1.Y13172	KQ2T04-M6A	M6×1.0	8	8.2	7	15.4	15.8	15.9	13.3	4.5	4.5	2.5	4.9g
ø6	1.Y03052	KQ2T06-M5A	M5×0.8	7	10.4	7	14.5	16.5	18.7	13.3	4.5	4.5	2.5	4.4g
	1.Y13173	KQ2T06-M6A	M6×1.0	8	10.4	7	14.5	17.5	18.7	13.3	4.5	4.5	2.5	5.4g

* øD1 は最大直径です。
* øD1 are maximum diameters.

KQ2シリーズ KQ2series
2パイプT継手：KQ2T（シーラント）
Double tube T-joint:KQ2T(sealant)

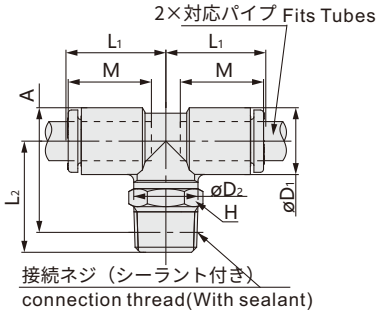

対応パイプ外径 mm Fits Tubes Outside diameter	品番(PN)	型式(Model)	接続ネジ M Connection thread	H (六角対辺) (hexagonal)	øD1*	øD2	L1	L2	A※	M	有効断面積mm Effective cross-sectional area ナイロン Nylon	ポリウレタン Organosilicon	最小孔径 Minimum Hole Diameter	重量 Weight
ø3.2	1.Y13174	KQ2T23-01AS	1/8	10	7.1	10	14.5	16.6	17.1	13.3	3.4	2.9	2.5	5.2g
	1.Y13175	KQ2T23-02AS	1/4	14	7.1	10	14.5	21.1	20	13.3	3.4	2.9	2.5	14.7g
ø4	1.Y13176	KQ2T04-01AS	1/8	10	8.2	10	14.8	16.2	17.2	13.3	6	4.1	3	5.5g
	1.Y13177	KQ2T04-02AS	1/4	14	8.2	10	14.8	21.7	21.1	13.3	6	4.1	3	15g
ø6	1.Y05154	KQ2T06-01AS	1/8	10	10.4	10	15.5	17.3	19.4	13.3	13.9	11	4.5	6.1g
	1.Y13178	KQ2T06-02AS	1/4	14	10.4	10	15.5	22.8	23.3	13.3	13.9	11	4.5	15.6g
	1.Y13179	KQ2T06-03AS	3/8	17	10.4	10	15.5	24.1	24.2	13.3	13.9	11	4.5	27.4g
ø8	1.Y13180	KQ2T08-01AS	1/8	10	13.2	10	16.4	18.7	22.2	14.2	14	14	4.5	7.9g
	1.Y13181	KQ2T08-02AS	1/4	14	13.2	12	17.2	25.4	27.3	14.2	26.3	18.2	6	19.4g
	1.Y13182	KQ2T08-03AS	3/8	17	13.2	12	17.2	25.5	27	14.2	26.3	18.2	6	26.5g
ø10	1.Y13183	KQ2T10-01AS	1/8	12	15.9	12	18.6	23.5	28.4	15.6	21.6	14.9	6	13.9g
	1.Y13184	KQ2T10-02AS	1/4	17	15.9	17	19.3	28.6	31.9	15.6	35.2	25	7.5	24.3g
	1.Y13185	KQ2T10-03AS	3/8	17	15.9	17	19.3	29.5	32.4	15.6	35.2	25	7.5	24.8g
	1.Y13186	KQ2T10-04AS	1/2	22	15.9	17	19.3	33.5	35.1	15.6	35.2	25	7.5	47.3g
ø12	1.Y13187	KQ2T12-02AS	1/4	17	18.5	17	21.5	29.9	34.5	17	57.2	45.2	9	27.3g
	1.Y13188	KQ2T12-03AS	3/8	17	18.5	17	21.5	30.8	35	17	57.2	45.2	9	28g
	1.Y13189	KQ2T12-04AS	1/2	22	18.5	17	21.5	34.8	37.7	17	57.2	45.2	9	50.4g
ø16	1.Y13190	KQ2T16-02AS	1/4	17	23.8	17	25.1	32.6	39.8	20.6	57.2	57.2	9	35.5g
	1.Y13191	KQ2T16-03AS	3/8	22	23.8	21	27.1	35.4	42.2	20.6	71	58.9	11	47.7g
	1.Y13192	KQ2T16-04AS	1/2	22	23.8	21	27.1	34.1	39.6	20.6	100	58.9	13	51.4g

※ Rネジ締め込み後の参考寸法
※ R reference dimension of R thread after screwing in
* øD1 は最大直径です 。
* øD1 are maximum diameters.

継手
Connector

KQ2シリーズ　KQ2series
Tジョイント：KQ2T
T-shaped connection :KQ2T

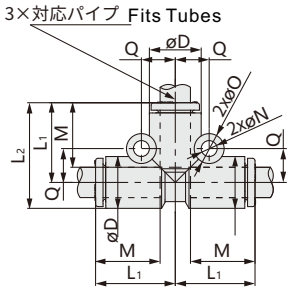

対応パイプ外径 mm Fits Tubes Outside diameter	品番(PN)	型式(Model)	øD*	L_1	L_2	M	Q	øO	øN	有効断面積mm Effective cross-sectional area ナイロン Nylon	ポリウレタン Organosilicon	最小孔径 Minimum Hole Diameter	重量 Weight
ø2	1.Y13193	KQ2T02-00A	5.8	12.9	15.8	11.9	4.5	6	3.2	–	0.9	1.4	1.4g
ø3.2	1.Y13194	KQ2T23-00A	7.1	14.9	18.5	13.3	5.4	6	3.2	3.4	2.9	2.5	2.3g
ø4	1.Y03077	KQ2T04-00A	8.2	15.3	19.4	13.3	5.7	6	3.2	6.4	4.4	3	2.8g
ø6	1.Y03076	KQ2T06-00A	10.4	16.3	21.5	13.3	6.8	6	3.2	13.4	10.6	4.5	3.8g
ø8	1.Y00761	KQ2T08-00A	13.2	18.2	24.8	14.2	8.4	8	4.2	25.6	17.7	6	7g
ø10	1.Y13195	KQ2T10-00A	15.9	20.6	28.6	15.6	9.6	8	4.2	40	28.4	7.5	11g
ø12	1.Y13196	KQ2T12-00A	18.5	23	32.3	17	10.7	8	4.2	57.4	45.4	9	15.7g
ø16	1.Y13197	KQ2T16-00A	23.8	28.6	40.5	20.6	13.4	8	4.2	100	58.9	13	29.8g

KQ2シリーズ　KQ2 series
Tジョイント：KQ2T
T-shaped connection :KQ2T

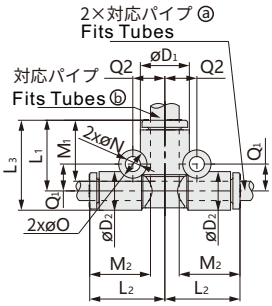

対応パイプ外径 mm Fits Tubes Outside diameter ⓐ	ⓑ	品番(PN)	型式(Model)	$øD_1$*	$øD_2$	L_1	L_2	L_3	M_1	M_2	Q_1	Q_2	øO	øN	有効断面積mm Effective cross-sectional area ナイロン Nylon	ポリウレタン Organosilicon	最小孔径 Minimum Hole Diameter	重量 Weight
ø3.2	ø4	1.Y13198	KQ2T23-04A	8.2	7.1	14.9	15.3	18.5	13.3	13.3	5.4	5.8	6	3.2	3.8	3.5	2.5	2.6g
ø4	ø6	1.Y04160	KQ2T04-06A	10.4	8.2	15.3	16.3	19.4	13.3	13.3	5.7	6.8	6	3.2	7.1	6.6	3	3.3g
ø6	ø8	1.Y04159	KQ2T06-08A	13.2	10.4	17.2	17.3	22.4	14.2	13.3	7.3	8.4	8	4.2	16.4	16.4	4.5	5.3g
ø8	ø10	1.Y07561	KQ2T08-10A	15.9	13.2	19.6	19.2	26.2	15.6	14.2	8.4	9.6	8	4.2	36	27.2	6	8.3g
ø10	ø12	1.Y13199	KQ2T10-12A	18.5	15.9	22	21.6	30	17	15.6	9.6	10.7	8	4.2	56	44.5	7.5	12.2g
ø12	ø16	1.Y13200	KQ2T12-16A	23.8	18.5	26.6	25	35.9	20.6	17	10.7	13.4	8	4.2	108.5	74	9	20.1g

KQ2シリーズ　KQ2 series
Tジョイント：KQ2T
T-shaped connection :KQ2T

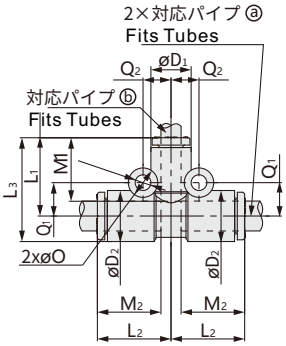

対応パイプ外径 mm Fits Tubes Outside diameter ⓐ	ⓑ	品番(PN)	型式(Model)	$øD_1$*	$øD_2$	L_1	L_2	L_3	M_1	M_2	Q_1	Q_2	øO	øN	有効断面積mm Effective cross-sectional area ナイロン Nylon	ポリウレタン Organosilicon	最小孔径 Minimum Hole Diameter	重量 Weight
ø6	ø4	1.Y13201	KQ2T06-04A	8.2	10.4	16.3	15.3	21.5	13.3	13.3	6.8	5.7	6	3.2	6.4	4.4	3	2.5g
ø8	ø6	1.Y13202	KQ2T08-06A	10.4	13.2	17.3	17.2	23.9	13.3	14.2	8.4	7.3	8	4.2	13.4	10.6	4.5	6g
ø10	ø8	1.Y13203	KQ2T10-08A	13.2	15.9	19.2	19.6	27.2	14.2	15.6	9.6	8.4	8	4.2	25.6	17.7	6	9.5g
ø12	ø10	1.Y13204	KQ2T12-10A	15.9	18.5	21.6	22	30.9	15.6	17	10.7	9.6	8	4.2	40	28.4	7.5	13.4g

* $øD_1$ は最大直径です。
* $øD_1$ are maximum diameters.

継手
Connector

KQ2シリーズ　KQ2 series
Yジョイント：KQ2U
Y-shaped connection :KQ2U

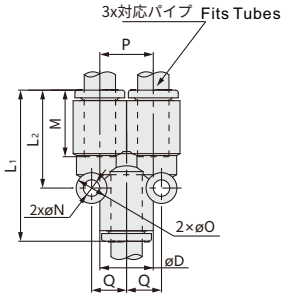

対応パイプ外径 mm Fits Tubes Outside diameter	品番(PN)	型式(Model)	øD*	L1	L2	P	M	Q	øO	øN	有効断面積mm Effective cross-sectional area ナイロン Nylon	ポリウレタン Organosilicon	最小孔径 Minimum Hole Diameter	重量 Weight
ø2	1.Y13205	KQ2U02-00A	5.8	25.8	16.1	5.8	11.9	4.5	6	3.2	-	0.9	1.2	1.4g
ø3.2	1.Y13206	KQ2U23-00A	7.1	28.9	18	7.1	13.3	5.2	6	3.2	3.4	2.9	2.5	2.3g
ø4	1.Y02601	KQ2U04-00A	8.2	29	18.2	8.2	13.3	5.7	6	3.2	4.2	4.2	3	2.8g
ø6	1.Y02600	KQ2U06-00A	10.4	30.1	19.4	10.4	13.3	6.8	6	3.2	13.4	10.6	4.5	3.8g
ø8	1.Y03078	KQ2U08-00A	13.2	33.2	22.3	13.2	14.2	8.7	8	4.2	25.6	17.7	6	7g
ø10	1.Y13207	KQ2U10-00A	15.9	37.1	25	15.9	15.6	10.1	8	4.2	40	28.4	7.5	11g
ø12	1.Y13208	KQ2U12-00A	18.5	41.1	27.8	18.5	17	11.4	8	4.2	57.4	45.4	9	15.7g
ø16	1.Y13209	KQ2U16-00A	23.8	51.5	35	23.8	20.6	14	8	4.2	113	60	13	29.8g

* øD は最大直径です。
* øD are maximum diameters.

KQ2シリーズ　KQ2 series
異径4パイプYジョイント：KQ2UD
Reducing four pipe Y-shaped connection :KQ2UD

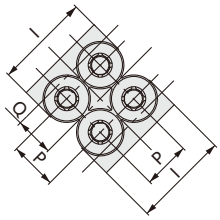

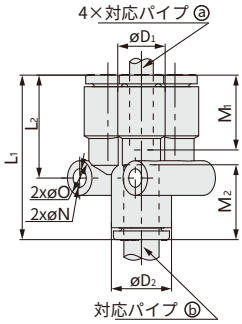

対応パイプ外径 mm Fits Tubes Outside diameter ⓐ	ⓑ	品番(PN)	型式(Model)	øD1*	øD2	L1	L2	P	I	M1	M2	Q	øO	øN	有効断面積mm Effective cross-sectional area ナイロン Nylon	ポリウレタン Organosilicon	最小孔径 Minimum Hole Diameter	重量 Weight
ø4	ø6	1.Y06909	KQ2UD04-06A	8.2	10.4	29.2	18.2	8.2	16.6	13.3	13.3	6.8	6	3.2	4.2	4.2	3	5.4g
ø6	ø8	1.Y08529	KQ2UD06-08A	10.4	13.2	32	20.5	10.4	21	13.3	14.2	8.2	6	3.2	13.4	10.6	4.5	8.1g

* øD1、øD2 は最大直径です 。
* øD1 、 øD2 are maximum diameters.

継手
Connector

Asシリーズ　Asseries

エルボ絞り弁
Elbow type throttle valve

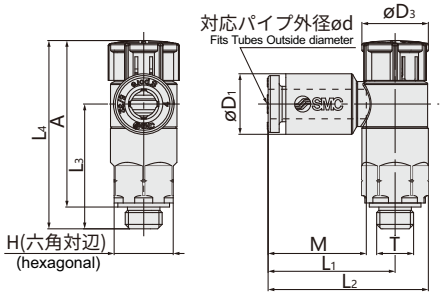

(mm)

ød	型式(Model)	T	H	ØD1	ØD3	L1	L2	L3	L4(1) アンロック release	L4(1) ロック lock	A(2) アンロック release	A(2) ロック lock	M	吸気絞り (PN) Intake throttle	排気絞り (PN) Exhaust throttling	重量 Weight
ø2	As12□1F-M5-02A	M5x0.8	8	5.8	9.4	15.8	20.3	16.9	26.5	25.4	23.5	22.4	11.9	1.Y13218	1.Y13222	5g
ø3.2	As12□1F-M5-23A	M5x0.8	8	7.2	9.4	17.2	21.7	16.9	26.5	25.4	23.5	22.4	13.3	1.Y13219	1.Y13223	5g
ø4	As12□1F-M5-04A	M5x0.8	8	8.2	9.4	17.2	21.7	16.9	26.5	25.4	23.5	22.4	13.3	1.Y13220	1.Y13224	5g
ø6	As12□1F-M5-06A	M5x0.8	8	10.4	9.4	18.6	23.1	16.5	26.5	25.4	23.5	22.4	13.3	1.Y13221	1.Y03830	6g

□記号/0排気絞り、1吸気絞り　Symbol/0 exhaust throttling, 1 intake throttling
(1)参考寸法　Reference Size
(2) ネジ締め込み後の参考寸法　Reference dimension of R thread after screwing in

ASシリーズ　Asseries

エルボ絞り弁（シーラント）
Elbow type throttle valve(sealant)

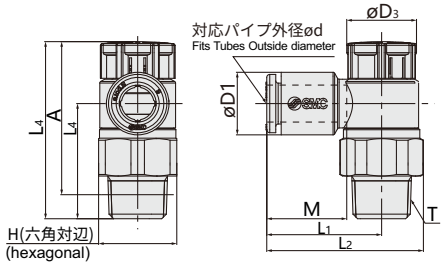

(mm)

ød	型式(Model)	T	H	ØD1	ØD3	L1	L2	L3	L4(1) アンロック release	L4(1) ロック lock	A(2) アンロック release	A(2) ロック lock	M	吸気絞り (PN) Intake throttle	排気絞り (PN) Exhaust throttling	重量 Weight
ø3.2	AS22□1F-01-23SA	1/8	13	7.2	12	19.1	26.2	19.1	30.6	29.2	27.5	26.1	13.3	1.Y13225	1.Y13246	9g
ø4	AS22□1F-01-04SA	1/8	13	8.2	12	19.1	26.2	19.1	30.6	29.2	27.5	26.1	13.3	1.Y13226	1.Y13247	9g
ø6	AS22□1F-01-06SA	1/8	13	10.4	12	19.1	26.2	19.1	30.6	29.2	27.5	26.1	13.3	1.Y13227	1.Y05040	10g
ø8	AS22□1F-01-08SA	1/8	13	13.2	12	22.4	29.5	19.1	30.6	29.2	27.5	26.1	14.2	1.Y13228	1.Y13248	11g
ø10	AS22□1F-01-10SA	1/8	13	15.9	12	25.3	32.4	19.1	30.6	29.2	27.5	26.1	15.6	1.Y13229	1.Y13249	12g
ø3.2	AS22□1F-02-23SA	1/4	17	7.2	13	20.9	30.2	22.6	36.6	35	31.1	29.5	13.3	1.Y13230	1.Y13250	18g
ø4	AS22□1F-02-04SA	1/4	17	8.2	13	20.9	30.2	22.6	36.6	35	31.1	29.5	13.3	1.Y13231	1.Y13251	18g
ø6	AS22□1F-02-06SA	1/4	17	10.4	13	23.4	32.7	22.6	36.6	35	31.1	29.5	13.3	1.Y13232	1.Y06906	18g
ø8	AS22□1F-02-08SA	1/4	17	13.2	13	23.9	33.2	22.6	36.6	35	31.1	29.5	14.2	1.Y13233	1.Y08260	19g
ø10	AS22□1F-02-10SA	1/4	17	15.9	13	26.9	36.2	22.6	36.6	35	31.1	29.5	15.6	1.Y13234	1.Y13252	20g
ø6	AS32□1F-02-06SA	1/4	19	10.4	16.6	21.8	32.1	36.4	50	48.4	44.5	42.9	13.3	1.Y13235	1.Y13253	40g
ø8	AS32□1F-02-08SA	1/4	19	13.2	16.6	22.7	33	36.4	50	48.4	44.5	42.9	14.2	1.Y13236	1.Y13254	41g
ø10	AS32□1F-02-10SA	1/4	19	15.9	16.6	26.7	37	35.7	50	48.4	44.5	42.9	15.6	1.Y13237	1.Y13255	42g
ø12	AS32□1F-02-12SA	1/4	19	18.5	16.6	29.7	40	34.5	50	48.4	44.5	42.9	17	1.Y13238	1.Y13256	43g
ø6	AS32□1F-03-06SA	3/8	19	10.4	16.6	21.8	32.1	28.7	42.3	40.7	37.1	35.5	13.3	1.Y13239	1.Y13257	31g
ø8	AS32□1F-03-08SA	3/8	19	13.2	16.6	22.7	33	28.7	42.3	40.7	37.1	35.5	14.2	1.Y13240	1.Y13258	31g
ø10	AS32□1F-03-10SA	3/8	19	15.9	16.6	26.7	37	28	42.3	40.7	37.1	35.5	15.6	1.Y13241	1.Y13259	32g
ø12	AS32□1F-03-12SA	3/8	19	18.5	16.6	29.7	40	26.8	42.3	40.7	37.1	35.5	17	1.Y13242	1.Y13260	34g
ø10	AS42□1F-04-10SA	1/2	24	15.9	18.8	27.4	40.3	36.2	50.8	49.2	43.7	42.1	15.6	1.Y13243	1.Y13261	54g
ø12	AS42□1F-04-12SA	1/2	24	18.5	18.8	30.8	43.7	35.1	50.8	49.2	43.7	42.1	17	1.Y13244	1.Y13262	56g
ø16	AS42□1F-04-16SA	1/2	24	23.8	18.8	34.8	47.7	32.7	50.8	49.2	43.7	42.1	20.6	1.Y13245	1.Y13263	60g

□記号/0排気絞り、1吸気絞り　Symbol/0 exhaust throttling, 1 intake throttling
(1)参考寸法　Reference Size
(2) ネジ締め込み後の参考寸法　Reference dimension of R thread after screwing in

継手
Connector

ASシリーズ　Asseries

ストレート絞り弁

Straight-through throttle valve

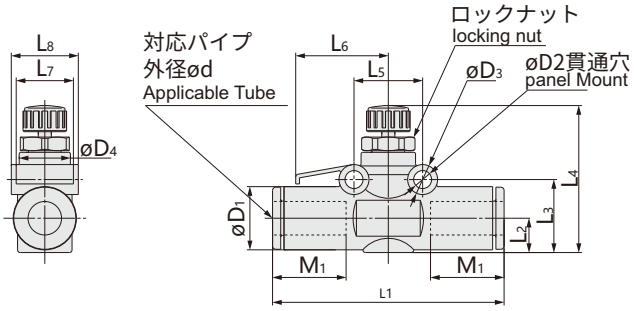

(mm)

ød	品番(PN)	型式(Model)	ØD1	ØD2	ØD3	ØD4	L1	L2	L3	L4(1)		L5	L6	L7	L8	M1	重量 Weight
										MAX.	MIX.						
ø2	1.Y13264	AS1002F-02	6	3.2	5	6	25.4	3.4	7.9	20.9	18.4	11	9.8	5	6.7	8.8	3g
ø3.2	1.Y13265	AS1002F-23	8.4	3.3	5.5	9.1	36	4.4	11.1	23.8	21	11	15.4	8.8	9.8	12.7	5g
ø4	1.Y04457	AS1002F-04	9.3	3.3	5.5	9.1	37	5.1	11.8	24.5	21.7	11	15.4	8.8	10.1	12.7	5.5g
ø6	1.Y04777	AS1002F-06	11.6	3.3	5.5	9.1	39.5	6.1	12.8	25.5	22.7	11	15.4	8.8	12.3	13.5	6.5g
ø4	1.Y13266	AS2002F-04	9.3	3.3	5.5	10	40.7	5.2	12.3	28.9	25.4	12.6	17	10.5	11.5	12.7	8.5g
ø6	1.Y13267	AS2002F-06	11.6	3.3	5.5	10	42.5	6.3	13.4	30	26.5	12.6	17	10.5	12.3	13.5	9.5g
ø6	1.Y13268	AS2052F-06	12.8	4.3	7.8	14	53.2	6.7	16.3	34.5	29.5	17	22.8	12	15.7	17	19g
ø8	1.Y13269	AS2052F-08	15.2	4.3	7.8	14	57.2	8	17.6	35.8	30.8	17	22.8	12	16.1	18	22g
ø6	1.Y13270	AS3002F-06	13.2	4.3	8	19.3	59	7.4	19.3	38.6	33.6	22	25	12	20.5	17	36g
ø8	1.Y13271	AS3002F-08	15.2	4.3	8	19.3	65	8.2	20.1	39.4	34.4	22	25	12	20.5	18	38g
ø10	1.Y13272	AS3002F-10	18.5	4.3	8	19.3	70.8	9.8	21.7	41	36	22	25	12	20.5	21	42g
ø12	1.Y13273	AS3002F-12	20.9	4.3	8	19.3	76	10.9	22.8	42.1	37.1	22	25	12	22.1	22	44g
ø10	1.Y13274	AS4002F-10	18.5	4.3	8	25	76.9	10.3	22.7	51.6	44.1	28	33	14	26.2	21	76g
ø12	1.Y13275	AS4002F-12	21.7	4.3	8	25	81.3	11.3	23.7	52.6	45.1	28	33	14	26.2	22	82g

□記号/0排気絞り、1吸気絞り　Symbol/0 exhaust throttling, 1 intake throttling

(1)参考寸法　Reference Size

(2) ネジ締め込み後の参考寸法　Reference dimension of R thread after screwing in

継手
Connector

KCシリーズ　KC series

ストレート継手：KCH
Straight joint :KCH

<M5の場合>

<Rの場合>

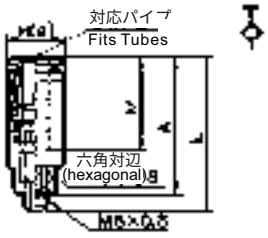

<M5の場合>

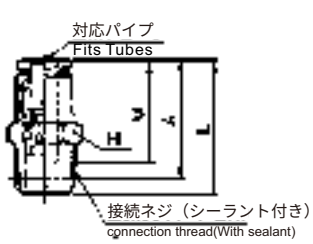

<Rの場合>

対応パイプ外径mm Fits Tubes Outside diameter	品番(PN)	型式(Model)	接続ネジ M Connection thread	H (六角対辺) (hexagonal)	L	A	M	有効断面積mm Effective cross-sectional area ナイロン Nylon	ポリウレタン Organosilicon	重量 Weight
ø4	1.Y03525	KCH04-M5	M5×0.8	9.8	30.8	27.3	18	2.1	2.1	8g
	1.Y13286	KCH04-01S	1/8	10	26.1	22.1	18	2.6	2.6	8g
ø6	1.Y03524	KCH06-M5	M5×0.8	11.8	32.4	28.9	19.5	2.4	2.4	10g
	1.Y13287	KCH06-01S	1/8	12	37.5	33.4	19	6.8	6.8	16g
ø8	1.Y13288	KCH08-01S	1/8	14	42.4	38.4	21.5	16.2	13.1	20g

※ Rネジ締め込み後の参考寸法
※ R reference dimension of R thread after screwing in

KQ2シリーズ　KQ2 series

ストッパー：KQ 2P
Plug :KQ2P

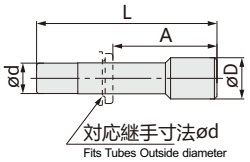

対応パイプ寸法Ød Fits Tubes Outside diameter	品番(PN)	型式(Model)	øD*	L	A	重量 Weight
ø2	1.Y13210	KJP-02	3	17	10.4	0.1g
ø3.2	1.Y13211	KQ2P-23	5	31.5	18.2	1g
ø4	1.Y13212	KQ2P-04	6	32	18.7	1g
ø6	1.Y13213	KQ2P-06	8	35	21.7	1g
ø8	1.Y13214	KQ2P-08	10	39	24.8	2g
ø10	1.Y13215	KQ2P-10	12	43	27.4	3.5g
ø12	1.Y13216	KQ2P-12	14	45.5	28.5	5g
ø16	1.Y13217	KQ2P-16	20.9	47	26.4	8g

ホース
Hoses

ポリウレタンホースはクイック継手で圧縮空気を送ることができます。
Polyurethane hose for compressed air suitable for use with push-in fittings.

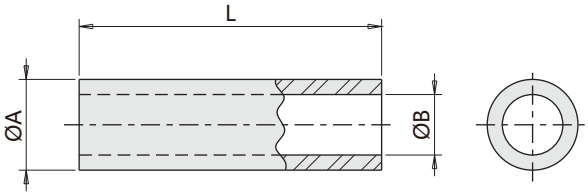

技術仕様
Technical characteristics

T= -15 ~ +60°C
P= 0.8MPa

* 各箱の長さは 100 m
* Each box is 100 meters in length.

品番(PN)	型式(Model)	色(Colour)	A [mm]	B [mm]	L [m]	Lm [g/m]
1.Y00824	AH4B	黒 / Black	4	2.5	100	9g
1.Y03687	AH4BU	青 / Blue	4	2.5	100	9g
1.Y00823	AH4G	緑 / Green	4	2.5	100	9g
1.Y03686	AH4T	透明色/Transparent	4	2.5	100	9g
1.Y00821	AH4Y	黄 / Yellow	4	2.5	100	9g
1.Y00822	AH4R	赤 / Red	4	2.5	100	9g
1.Y05661	AH4O	オレンジ /Orange	4	2.5	100	9g
1.Y00830	AH6B	黒 / Black	6	4	100	19g
1.Y00829	AH6BU	青 / Blue	6	4	100	19g
1.Y00825	AH6G	緑 / Green	6	4	100	19g
1.Y00827	AH6T	透明色/Transparent	6	4	100	19g
1.Y00828	AH6Y	黄 / Yellow	6	4	100	19g
1.Y00826	AH6R	赤 / Red	6	4	100	19g
1.Y04640	AH6O	オレンジ /Orange	6	4	100	19g
1.Y04478	AH8B	黒 / Black	8	5	100	36g
1.Y00831	AH8BU	青 / Blue	8	5	100	36g
1.Y04476	AH10B	黒 / Black	10	6.5	100	54g
1.Y05660	AH10BU	青 / Blue	10	6.5	100	54g

A [外径 - Outer diameter]
B [内径 - Inner diameter]
L [長さ - Lenght]
Lm [線重量 - Linear mass]
P [操作圧力範囲 - Operating pressure range]
T [動作温度範囲 - Operating temperature range]

索引 Index

索引 Index

索引 Index

索引 Index

索引 Index

索引 Index

索引 Index

索引 Index

索引 Index